CATALOGO 2018

IDRO SERVICE®
tecnologia dell'acqua

CHI SIAMO

Ci occupiamo di trattamento acque dal lontano 1976, e nel corso degli anni abbiamo acquisito una notevole esperienza progettuale, tecnica, produttiva e commerciale.
Ci proponiamo come unico interlocutore, per gli specialisti di settore, in grado di fornire consulenza pre-vendita, aiuto alla progettazione, e la produzione e/o distribuzione di apparecchiature e componenti.
Stiamo costantemente lavorando per ampliare l'offerta commerciale ed aumentare i prodotti in pronta consegna al fine di proporre un servizio migliore alla nostra clientela, pur mantenendo il rapporto qualità prezzo estremamente competitivo.

PERCHÉ SCEGLIERE IDROSERVICE

MADE IN ITALY

PRODUZIONE ITALIANA DI APPARECCHIATURE

Nel ns. stabilimento di Pomezia produciamo tutta carpenteria per la costruzione di serbatoi in acciaio, filtri, sterilizzatori R.U.V., impianti ad osmosi inversa ed assembliamo tutte le apparecchiature a catalogo con i ns. marchi.

PRODUZIONE ITALIANA DI PRODOTTI CHIMICI

Nel reparto prodotti chimici, misceliamo e confezioniamo le formulazioni di additivi chimici per il trattamento delle acque di caldaia, impianti di riscaldamento e/o raffreddamento, impianti ad osmosi inversa con il ns. marchio Nytra Chemical.

CONSULENZA PRE-VENDITA

Non siamo abili venditori di scatole, ma abbiamo un'esperienza ultra ventennale nel trattamento delle acque primarie. Mettiamo a disposizione della nostra clientela le nostre conoscenze per scegliere e progettare insieme il trattamento più idoneo per il caso specifico.

ASSISTENZA POST VENDITA

Gestita direttamente da nostro personale altamente specializzato forniamo tutta l'assistenza tecnica necessaria a risolvere eventuali problematiche post-vendita riscontrati sui nostri prodotti per mezzo di una linea telefonica dedicata.

DISTRIBUZIONE COMPONENTI TRATTAMENTO ACQUE

Importiamo e commercializziamo le migliori componenti dell'universo trattamento acque, affidandoci solo a primarie aziende di comprovata qualità ed affidabilità.

PRODOTTI TESTATI, AFFIDABILI E CERTIFICATI

Commercializziamo solo prodotti e materiali testati dai nostri tecnici e certificati prima di esser immessi sul mercato. Riteniamo sia importante distribuire solo prodotti con una reale utilità, funzionalità e sicuri dal punto di vista normativo e sanitario.

COSA C'È DI NUOVO

Sterilizzatori a raggiu UV a media pressione
La risposta Idroservice in collaborazione con ATG Uv al problema delle clorammine nelle acque di piscina; vai a pag. 34.

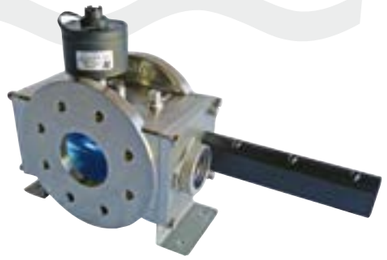

Osmosi inversa
Nuovo quadro AQUA RO HP per impianti ad osmosi fino a 7,5 kW, l'alternativa economica al quadro RO-TOUCH 02; vai a pag. 44-55.

Impianti per acqua di mare per utenze residenziali; vai a pag. 60.

Addolcimento
Cabinati Unico ed Evolio, caratterizzati da maggiore robustezza e dal design moderno ed accattivante; vai a pagg. 112 e 116.

Cabinati serie ECO, a ridotto consumo di acqua e sale; vai a pag. 117.

Dosaggio e strumentazione
Pompe dosatrici Injecta, a portata costante o proporzionale; vai a pag. 138.

Dosatori di polifosfato e filtri autopulenti
Per impianti termoidraulici, vai a pag. 170

Prodotti chimici per il trattamento delle acque di caldaia, *gamma completamente rinnovata; vai a pag. 153.*

Prodotti ed impianti per il trattamento della Legionella Pneumophila; *vai a pag. 146.*

Cartucce con attacco a baionetta Silver Star *in carbone attivo argentizzato batteriostatico; vai a pag. 194.*

Frigogasatori. *Per uso residenziale e commerciale, gamma completa con bombole usa e getta, ricaricabili, riduttori di pressione, rubinetti a 3/4/5 vie, colonnine ed accessori; vai a pag. 233.*

Sistemi domestici ad osmosi inversa
BLUE TIDE, impianto da sottolavello a presa diretta 600 GPD; vai a pag. 202.

EASY RO, osmosi inversa per piccole utenze con consumi intorno ai 2000 l/giorno; vai a pag. 204.

Componenti per apparecchiature
Valvole Clack WS1 a tempo ed a volume.

Valvole Autotrol 255/263, Fleck 5600/9100 Siata 132 in offerta PROMO!

Nuove valvole Fleck 5800 e 5810.

Gamma completa di valvole RUNXIN, con le nuove valvole per filtrazione, Duplex, e da 2".

Membrane ad osmosi inversa E-MEM ULTRA LOW PRESSURE per applicazioni civili ed industriali

CATALOGO 2018

11	***STERILIZZAZIONE A RAGGI UV***
12/3	*Tecnologia UV STAR*
14/5	*Impianti R.U.V. ECO STAR*
16/7	*Quadri LCD UV STAR*
18/9	*Impianti R.U.V Midistar e 1 Star LCD*
20/1	*Impianti R.U.V 1x80W e 2x80W LCD*
22/3	*Impianti R.U.V 3x80W e 4x80W LCD*
24/5	*Impianti R.U.V 6x80W e 8x80W LCD*
26/7	*Impianti R.U.V 12x80W LCD*
28/9/30	*Impianti R.U.V ad amalgama ALTE PORTATE*
31/2/3	*Impianti R.U.V ad amalgama ALTE PORTATE con sistema di pulizia*
34/5	*Impianti R.U.V a MEDIA PRESSIONE per acque di piscina*
36/7	*Ricambi lampade e quarzi, schede elettroniche etc.*
38	*Schema di istallazione*
39	***OSMOSI INVERSA***
40/1	*Dissalatori ad osmosi inversa TWE, c/membrane 2540*
42/3	*Dissalatori ad osmosi inversa TWE-LP, c/membrane 2540 per acque salmastre*
44/5/6/7	*Dissalatori ad osmosi inversa TW, c/membrane 4040*
48/9/50/1	*Dissalatori ad osmosi inversa BWE, c/membrane 4040 per acque salmastre*
52/3/4/5	*Dissalatori ad osmosi inversa BW, c/membrane 8040*
56/7/8/9	*Dissalatori ad osmosi inversa BW ALTE PORTATE, c/membrane 8040*
60/1	*Dissalatori ad osmosi inversa SWE per acque di mare, c/membrane 2540 e 4040*
62/3	*Dissalatori ad osmosi inversa SW per acque di mare, c/membrane 8040*
64/5	*Demineralizzatori a resine*
66	*Scheda dati per dimensionamento impianto ad osmosi inversa*
67	***PRODOTTI CHIMICI PER OSMOSI INVERSA***
68/9/70/1	*Antiscalanti*
72/3/4	*Prodotti per lavaggio membrane*
75/6	*Prodotti di pre trattamento acqua grezza e post trattamento permeato*
77	*Scheda dati per calcolo dosaggio antiscalante*
79	***FILTRAZIONE***
80/1	*Filtri manuali per utenze residenziali c/valvole in PVC*
82/3	*Filtri automatici per utenze residenziali c/valvole Fleck, Autotrol e Siata*
84/5	*Filtri automatici per medie utenze c/valvole Fleck o Siata*
86/7	*Filtri manuali per medie utenze c/serbatoi in acciaio*
88/9/90/1	*Filtri automatici per medio/grandi utenze c/valvole idropneum. o farfalla*
92/3/4/5	*Filtri automatici per grandi utenze c/piastra forata e v. idropneum./farfalla*
96	***RIMOZIONE FERRO/DUREZZA - ARSENICO - NITRATI - GAS E AMMONIACA***
97	*Impianti per rimoxione ferro e durezza ECOMIX*
98/9	*Dearsenificatori da sottolavello*
100/01	*Dearsenificatori manuali per utenze residenziali c/valvole in PVC*
102/03	*Dearsenificatori automatici per utenze residenziali c/valvole Fleck*
104/05	*Denitrificatori automatici c/valvole Fleck, Autotrol e Siata*
106/07	*Torri di degasazione*

108	***ADDOLCIMENTO***
110/11	*Addolcitori cabinati PRO-CPT c/valvole Autotrol, Fleck, Clack, Siata, Runxin*
112/13	*Addolcitori cabinati UNICO c/valvole Autotrol, Fleck, Clack, Siata, Runxin*
114/15	*Addolcitori cabinati TOP CAB c/valvole Autotrol, Fleck, Clack, Siata, Runxin*
116	*Addolcitori cabinati EVOLIO c/valvola Fleck 5800*
117	*Addolcitori cabinati ECO a ridotto consumo di acqua e sale c/valvole Fleck e Runxin*
118/19/20/21	*Addolcitori R per utenze resid. c/valvole Autotrol, Fleck, Clack, Siata, Runxin*
122/23/24/25	*Addolcitori RA c/valvole Fleck, Siata, Runxin per medie utenze*
126/27/28/29	*Addolcitori RP e RPP c/valvole idropneum./farfalla per grandi utenze*
130/31	*Addolcitori Duplex DX c/valvole Fleck, Siata, Runxin*
132/33	*Addolcitori Duplex DXP c/valvole idropneum./farfalla per grandi utenze*
134/35/36	*Accessori per addolcitori*
137	***DOSAGGIO E STRUMENTAZIONE***
138/39	*Pompe dosatrici Injecta e ricambi*
140	*Pompe dosatrici Emec*
141	*Contatori lancia impulsi*
142	*Ricambi Emec e contenitori additivi chimici in PE*
143	*Strumenti di controllo conducibilità, pH e Redox*
144	*Sonde e porta sonde*
145	*Agitatori*
146	***SISTEMI DI DOSAGGIO E PRODOTTI CHIMICI PER LA LEGIONELLA***
147	*Panoramica prodotti per la Legionella*
148	*Sistema di dosaggio e controllo LEGIO ONE*
149	*Sistema di dosaggio e controllo LEGIO DUO*
150	*Sistema di dosaggio e controllo LEGIO CONTROL*
151	*Prodotti chimici antilegionella*
153	***PRODOTTI CHIMICI PER ACQUE DI CALDAIA***
154/55	*Prodotti disincrostanti per lavaggi chimici, pompe per lavaggio di caldaie murali*
156/57	*Panoramica prodotti per impianti di riscaldamento*
158/59	*Detergenti per batterie alettate, lato fumi caldaie a condensazione, decapanti circuiti idraulici*
160/61	*Inibitori di corrosione, risananti, pompa di lavaggio circuiti chiusi NYTRA FLUSH*
162	*Antigelo, Biocidi*
163	*Anticorrosivi, antincrostanti per acqua sanitaria, polifosfati*
164/65	*Prodotti per impianti solari, pompa per circuiti solari SOLAR 25*
166/67	*Prodotti per generatori di vapore, torri evaporative, ipoclorito di sodio*
168	*Kits per analisi*
169	***CONTENITORI PER CARTUCCE FILTRANTI, DOSATORI DI POLIFOSFATO***
170	*Dosatori di polifosfati in polvere*
171	*Sali polifosfati, dosatori di polifosfati in cristalli*
172/73	*Contenitori per cartucce filtranti da 5", 10" e 20"*
174	*Contenitori per cartucce filtranti MAXI BLU da 10" e 20"*
175	*Filtri multicartuccia da 20" e 40"*
176	*Filtri autopulenti di sicurezza in ottone*
177	*Filtri autopulenti manuali ed automatici DUO FR*
178	*Filtri autopulenti manuali ed automatici DRUFI MAX FR*
179	*Filtri autopulenti manuali ed automatici FF6380 a norma DIN*
180	*Defangatori magnetici*
181	*Neutralizzatori condense*

INDICE

182	**CARTUCCE FILTRANTI**
183	Cartucce FA in filo avvolto di polipropilene
184	Cartucce PP in microfibra di polipropilene Melt Blown
185	Cartucce CTO Carbon Block
186	Cartucce BCC Carbon Block batteriostatico
187	Cartucce GAC in carbone attivo granulare GAC, miste SC, rete lavabile nylon RL
188	Cartucce rete lavabile INOX, cartucce per rimozione arsenico, vuote
189/90	Cartucce IN LINE CARBONE ATTIVO
191	Cartucce IN LINE carbone attivo batteriostatico, Membrana IN LINE Ultrafiltrazione
192/93	Cartucce IN LINE SEDIMENTI
194/95	Cartucce c/attacco a baionetta SILVERSTAR
196/97	Cartucce c/attacco a baionetta EVERPURE
199	**SISTEMI DOMESTICI AD OSMOSI INVERSA**
200/01	Osmosi presa diretta da sottolavello RO-PAD
202/03	Osmosi presa diretta da sottolavello BLUE TIDE
204/05	Osmosi presa diretta EASY RO
206/07	Osmosi presa diretta PRF-RO
208/09	Osmosi presa diretta MOD-PRO
210/11	Osmosi da sottolavello 5 stadi BRAVO e BRAVO PUMP
212/13	Osmosi da sotto/sopra lavello 5 stadi SAILBOAT
214	Sistema di microfiltrazione DEPURA e DEPURA ULTRA
215/16	Membrane per osmosi inversa domestiche
217/18/19/20	Vessels, pressure switch, booster pumps, componenti e ricambi per osmosi domestiche
221	Serbatoi di accumulo a membrana per permato
222	Flow restrictors, staffe, elettrovalvole
223/24/25	Beverini per osmosi da sottolavello
226/27	Strumenti elettronici per sistemi domestici
228/29	Raccordi rapidi in tecnopolimero per tubi in pollici
230/31	Raccordi rapidi John Guest per tubi metrici
232	Certificazione di idoneità alimentare
233	**FRIGOGASATURA**
234	Frigogasatore da sottolavello per uso residenziale UNDER 18
235	Frigogasatore da sopralavello per uso residenziale TOP 18
236	Frigogasatore da sopralavello per uso ufficio OFFICE 50 TOP
237	Frigogasatorl per Ho.Re.Ca. UNDER e TOP 50
238	Frigogasatorl per Ho.Re.Ca. UNDER e TOP 105
239	Riduttori di pressione
240	Bombole usa e getta e ricaricabili
241	Miscelatori a 3, 4 e 5 vie
242/43	Colonnine di spillatura ed accessori
245	**COMPONENTI APPARECCHIATURE TRATTAMENTO ACQUE**
246/47	Bombole a pressione in vetroresina Structural
248/49	Cabinati completi di bombole
250/51	Serbatoi a pressione in acciaio verniciato
252/53	Serbatoi a pressione in acciaio verniciato c/piastra forata
254/55	Tini salamoia, eiettori, valvole a galleggiante, testate per filtri manuali
256/57	Sistemi di distribuzione, raggiere
258	Accessori per bombole, ugelli e tubi distributori
da 259 ... a 263	Valvole Fleck
da 264 ... a 271	Valvole Siata
272/73/74	Valvole Autotrol Logix 255 e 263, accessori e ricambi
275/76/77	Valvole Clack WS1, accessori e ricambi
278/79/80/81	Valvole Runxin
282	Valvole idropneumatiche
283	Membrane per osmosi inversa E-MEM
284/85	Membrane per osmosi inversa APPLIED MEMBRANES
286	Membrane per osmosi inversa DOW
287	Pressure vessels in vetroresina per membrane 2540 e 4040
288/89	Programmatore per addolcitori e filtri LOGO-TD
290	Quadro elettronico per osmosi inversa monofase AQUA RO MINI
291	Quadro elettrico per osmosi inversa AQUA RO HP
292/93/94/95	Quadro elettrico per osmosi inversa trifase RO-TOUCH02
296	Pompe a palette FLUID-O-TECH
297	Flussimetri
298/99	Flussimetri, pressostati, valvole a spillo, manometri, elettrovalvole
300	**RESINE E MATERIALI FILTRANTI**
301	Resine cationiche
302	Resine anioniche ed a letto misto
303	Carboni attivi granulari
304	Carbone attivo a cilindretti, Pirolusite, Antracite
305	Quarzite, Dolomite, Allumina attivata
306	Ecomix, Bayoxide
307	**APPARECCHIATURE E COMPONENTI PER ACQUE DI SCARICO**
308/09	Flottatori
310/11	Impianti Chimico - Fisico per autolavaggi 500 l/h, 1000 l/h
312/13	Impianti biologici
314/15/16	Soffianti a canale laterale Elmo Rietschle
317	Accessori, flange e filtri per soffianti
318	Diffusori a disco in EPDM
319	CERTIFICAZIONE DI QUALITA' ISO 9001:2008
320/21	PARAMETRI CHIMICI ACQUE POTABILI - SCELTA DEL TRATTAMENTO
322/23	MODULO AUTORIZZAZIONI AL RESO R.M.A.
324	CONDIZIONI GENERALI DI VENDITA

IDRO SERVICE

IDRO SERVICE

STERILIZZAZIONE A RAGGI UV

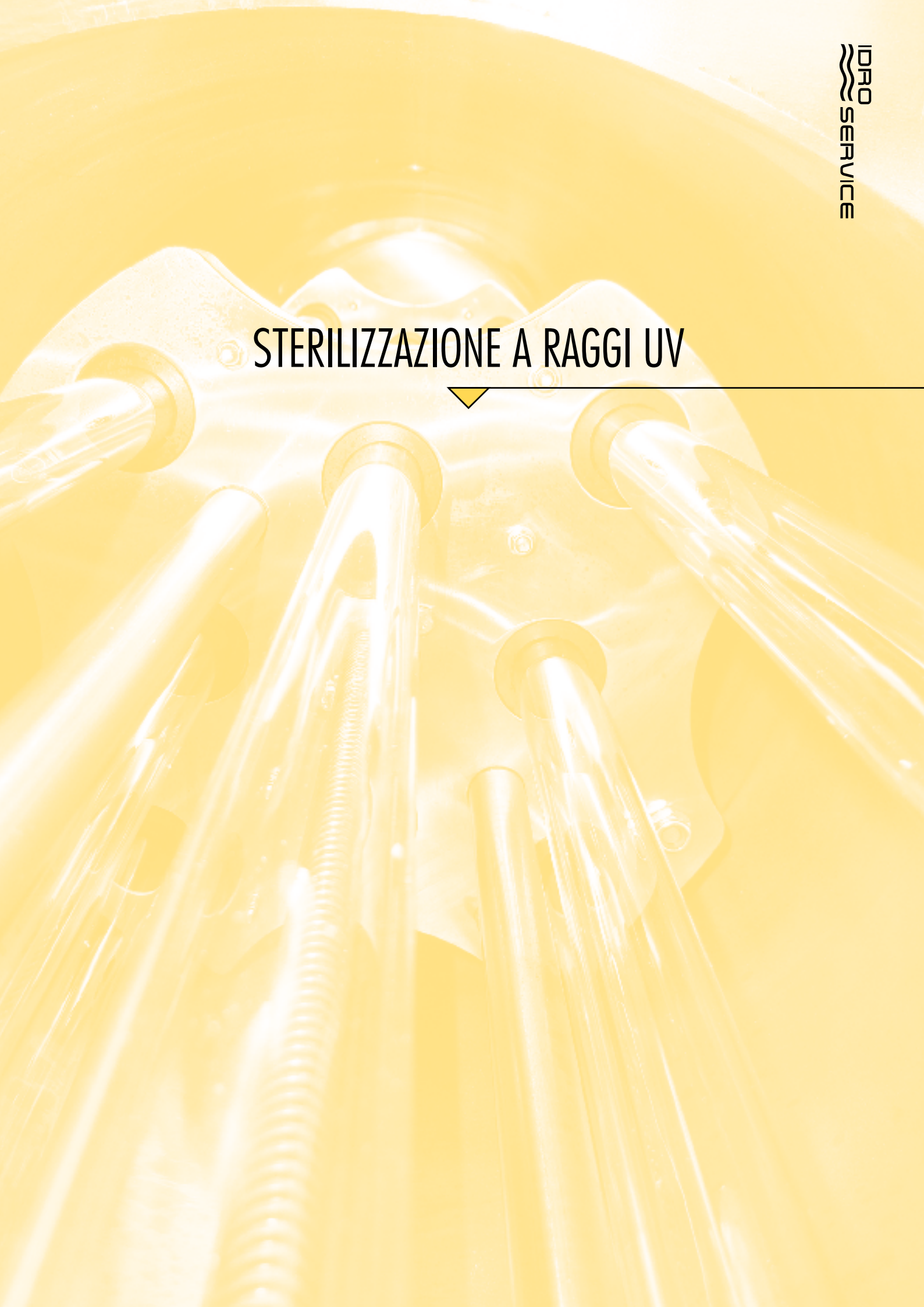

La tecnologia UV STAR

Gli sterilizzatori a raggi UV-C disinfettano l'acqua per mezzo della radiazione ultravioletta alla lunghezza d'onda di 254nm. In particolare i raggi UV-C inattivano e/o distruggono il DNA dei virus e batteri rendendoli inefficaci e non dannosi per la salute dell'uomo.
Ovviamente, come avviene per gli altri metodi di disinfezione chimica (ad es. cloro, Ozono etc.), non tutti i microorganismi reagiscono allo stesso modo se sottoposti ad irraggiamento; alcuni saranno inattivi con quantità relativamente basse di raggi ultravioletti, altri avranno bisogno di dosi relativamente più alte per ottenere le percentuali di inattivazione volute.

A titolo esemplificativo indichiamo i dosaggi di raggi UV-C che sperimentalmente vengono indicati in letteratura per inattivare alcuni dei più comuni microorganismi:

Microorganismo	Dosaggio µWs/cm²	Percentuale di inattivazione 90%	Percentuale di inattivazione 99%
Escherichia Coli		2140	4100
Legionella pneumophila		3100	5000
Pseudomonas aeruginosa		5500	10500
Salmonella parathypi enteritidis		3200	6100
Vibrio cholerae		3375	6500
Staphylococcus aerius		2600	6600
Streptococcus viridians		2000	3800

Al fine di non avere dubbi sulla efficacia, gli sterilizzatori UV STAR, sono stati progettati e dimensionati per garantire un dosaggio medio di raggi UV C alla lunghezza d'onda di 254nm pari ad almeno 40.000 µWs/cm².

Fattori che influenzano la disinfezione UV

L'utilizzo corretto degli sterlizzatori UV STAR consente di eliminare oltre il 99% della carica microbica presente nell'acqua.
Per dimensionare l'apparecchiatura a raggi ultravioletti e predisporre l'eventuale pre-trattamento dell'acqua grezza occorre tenere conto di alcuni importanti fattori che possono influenzare anche del 20%-40% la capacità germicida dell'impianto:

TRASMITTANZA

E' la trasparenza dell'acqua alla radiazione ultravioletta con lunghezza d'onda 254nm.
A titolo indicativo si consideri che un'acqua demineralizzata ha una trasmittanza del 99%; acque di acquedotto o di pozzo filtrate hanno trasmittanza di circa il 90-95%; acque di scarico filtrate hanno trasmittanza pari al 60-65%;

La trasmittanza dipende essenzialmente da:

a) Solidi sospesi, alghe, torbidità e sostanze organiche; le particelle in sospensione riflettono i raggi UV (agendo da ombrello protettivo per i microorganismi), oppure ne inglobano al loro interno i germi, nascondendoli dalla capacità sterilizzatrice dei raggi. E' opportuno che le acque in ingresso agli sterilizzatori UV per acque primarie abbiano una torbidità massima di 1 NTU e una quantità massima di 3 mg/l di solidi sospesi. Acque anche apparentemente limpide possono filtrare i raggi UVC a 254 nm.

b) T.D.S. o salinità dell'acqua; acque molto cariche di Sali (acque salmastre e di mare) hanno in genere la capacità di adsorbire i raggi UVC, riducendone la trasmittanza.

c) Composizione chimica dell'acqua; acque con elevata durezza (> 35°F), la presenza di ferro, manganese, fosforo, alluminio (se dosato come PAC) e biofilm, possono incrostare in pochi giorni le guaine di quarzo; è necessario prevederne una periodica pulizia al fine di rimuovere le incrostazioni che limitano la propagazione dei raggi.

INTENSITÀ DI IRRAGGIAMENTO

E' la quantità di energia UV irradiata dalle lampade ed è calcolata dal progettista dell'impianto UV. Tale energia può però variare a seconda delle condizioni operative di lavoro:

a) Invecchiamento delle lampade: oltre le 13.000 ore di lavoro (16.000 per le lampade ad amalgama) l'intensità UV si riduce di almeno il 20%. E' necessario sostituire le lampade anche se continuano ad essere accese.

b) Temperatura di funzionamento delle lampade: a bassa pressione raggiungono le massime prestazioni in un range di temperatura tra i 20° ed i 50°C. Ne consegue che all'accensione è necessario attendere qualche minuto (warm up) prima di ottenere la massima capacità germicida. Analogamente se le lampade lavorano a temperature maggiori di 50°C avranno una efficienza ridotta.

Gli impianti UV STAR sono stati dimensionati per acque grezze aventi i seguenti parametri chimico-fisici:

Torbidità	< 1 NTU
Solidi sospesi	< 3 mg/l
Colore	Assente
Ferro	< 0.3 mg/l
Manganese	< 0.05 mg/l
Durezza	< 35°F
T.D.S.	< 2000 mg/l

Impianti a raggi ultravioletti Serie ECO STAR

Impianti UV serie ECO, sono caratterizzati per essere molto semplici ed estremamente economici, senza prescindere dalle prerogative di qualità di un prodotto italiano certificato a norma del D.M. 174/04 e con un quadro elettrico a norme UNI certificato CE.

Caratteristiche costruttive

- Temperatura di esercizio: 2 - 45°C ambiente; 2 - 75°C acqua
- Pressione max: 8 bar
- Perdita di carico alla portata max: 0,2 bar
- Lampade germicide a bassa pressione ad alta efficienza raggi UVC 254 nm
- Durata lampade: 13.000 h Long Life
- Guaine di quarzo purissimo ad elevata trasmittanza ai raggi UV-C
- Collettore in acciaio inox AISI 304 lucidato e saldato TIG
- Alimentazione elettrica 230V-50Hz
- Grado di protezione quadro elettrico: IP 55
- Ballast elettronico con led di allarme/anomalia lampada

ECO MINISTAR

ECO MIDISTAR

PRATICI SEMPLICI AFFIDABILI ECONOMICI

UV STAR by IDROSERVICE

PRODOTTO CERTIFICATO a norma DM 174/04 ACQUE POTABILI

CE

RoHS COMPLIANT

LONG LIFE LAMP 13.000 H

Codice	Euro
ECO-MINISTAR	
ECO-MIDISTAR	
ECO1 STAR	

ECO 1 STAR

UV STAR by IDROSERVICE

Caratteristiche tecniche	ECO MINISTAR	ECO MIDISTAR	ECO 1 STAR
Portate/irraggiamento/trasmittanza	m^3/h	m^3/h	m^3/h
Dose 40,000 µWs/cm² - UVT 95%	**0,30**	**1,2**	**2,7**
Dose 40,000 µWs/cm² - UVT 99%	0,39	1,5	3,2
N° lampade	1x10W	1x21W	1x41W
Assorbimento elettrico (W/h)	12	30	45
Attacchi IN-OUT	1/4"	3/4"	1"
Interasse attacchi (mm)	165	380	790
Dimensioni collettore Altezza (mm)	250	510	930
Ø (mm)	60	60	60
Dimensioni alimentatore h x l x p (mm)	30x80x57	30x80x57	30x80x57

Quadri LCD

I nuovissimi quadri LCD sono il frutto della esperienza acquisita dai tecnici UVSTAR/Idroservice nel campo della sterilizzazione R.U.V.

L'obiettivo è stato la creazione di un quadro di gestione dell'impianto UV con un hardware affidabile ed inattaccabile da problematiche elettriche/elettroniche ed un software estremamente semplice ed user friendly, ma in grado di soddisfare (quasi) tutte le esigenze impiantistiche ed avere il pieno controllo dell'impianto R.U.V.

- *AFFIDABILI*
- *LCD 16 CARATTERI*
- *SOFTWARE PROFESSIONALE*
- *HARDWARE HEAVY DUTY*

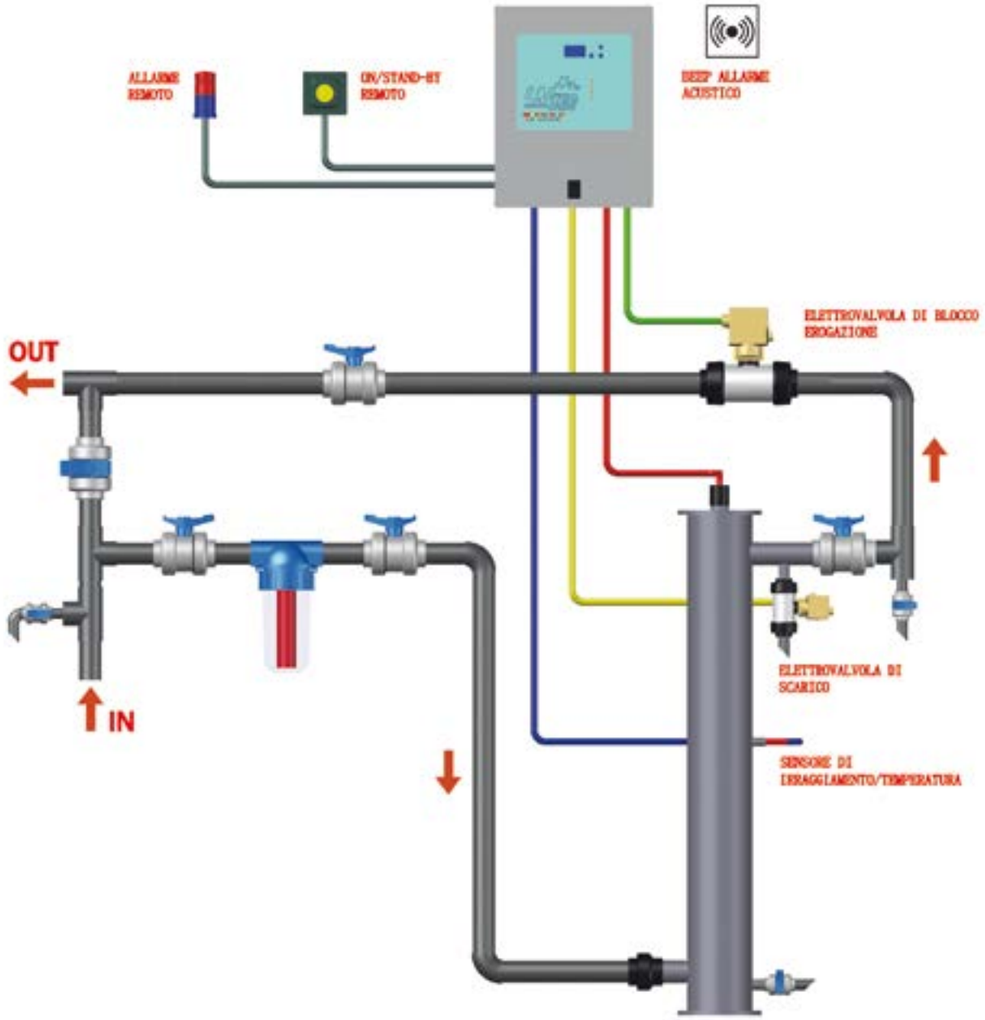

Tutti i modelli di UV con i quadri LCD saranno quindi equipaggiati con:

- scheda di controllo a microprocessore con display LCD retroilluminato 16 caratteri x 2 righe;
- interruttore/sezionatore ON/OFF;
- presa di corrente tipo shuco;
- alimentatori/ballast delle lampade separati dalla scheda di controllo (1 ballast per ogni lampada);
- relè per la gestione della e.v. di blocco erogazione acqua grezza;
- relè per la gestione della e.v. di scarico/immissione acqua fredda (per evitare il surriscaldamento del collettore UV con acqua non fluente);
- contatto pulito per la remotizzazione degli allarmi;
- ingresso analogici per il sensore di temperatura ed irraggiamento;
- ingresso per accensione/spegnimento lampade da remoto (con possibilità di ritardo nello spegnimento impostabile);
- allarme acustico per anomalia;
- relè ed ingressi per il sistema di pulizia lampade;
- contatore lampade totale ed a decrescere;
- software di gestione allarmi per lampade esaurite, spente, basso irraggiamento, alta temperatura, anomalia ciclo di pulizia;
- modulo per l'inserimento del numero telefonico di assistenza.

Impianti a raggi ultravioletti Serie UV STAR LCD

Nuovi sterilizzatori UV serie LCD, con scheda a microprocessore idonea a controllare e visualizzare lo stato delle lampade, la durata di vita residua, le ore totali di utilizzo dell'impianto, la percentuale di irraggiamento (se presente la sonda opzionale), la temperatura lampada (se presente la sonda opzionale) ed i relativi allarmi con set point regolabili; possibilità inoltre, per il rivenditore di impostare il proprio numero telefonico sul display LCD per la chiamata d'assistenza da parte del proprio cliente.
Nella morsettiera sono previste anche 2 uscite a relè per gestire l'allarme da remoto ed una eventuale valvola di blocco erogazione acqua in caso di allarme impianto.
Prodotto italiano certificato a norma del D.M. 174/04 e con un quadro elettrico a norme UNI, certificato CE.

Caratteristiche costruttive

- *Temperatura di esercizio: 2 - 45°C ambiente; 2 - 75°C acqua*
- *Pressione max: 8 bar*
- *Perdita di carico alla portata max: 0,2 bar*
- *Lampade germicide a bassa pressione ad alta efficienza raggi UVC 254 nm*
- *Durata lampade: 13.000 h Long Life*
- *Guaine di quarzo purissimo ad elevata trasmittanza ai raggi UV-C*
- *Collettore in acciaio inox AISI 304 lucidato e saldato TIG*
- *Alimentazione elettrica 230V-50Hz*
- *Grado di protezione quadro elettrico: IP 55*
- *Ballast elettronico con allarme acustico*
- *Scheda elettronica a microprocessore con display LCD 16 caratteri per 2 linee*

UV MIDISTAR LCD

UV STAR by IDROSERVICE

UV STAR by IDROSERVICE

MADE IN ITALY

PRODOTTO CERTIFICATO a norma DM 174/04 ACQUE POTABILI

CE

RoHS COMPLIANT

LONG LIFE LAMP 13.000 H

UV 1 STAR LCD

FUNZIONI DEL QUADRO LCD

- stato delle lampade;
- contatore totale funzionamento lampade (crescente);
- contatore parziale (resettabile) durata residua lampade (decrescente);
- allarme generico per manutenzione con numero di telefono impostabile sul display;
- controllo irraggiamento percentuale con set point ed allarme;
- controllo temperatura °C con set point ed allarme;
- relè di allarme generico c/contatto pulito NO;
- equipaggiati con lampade Long Life 13.000 h;
- spegnimento per alta temperatura lampada;
- spegnimento per basso irraggiamento/anomalia lampada;
- relè blocco erogazione acqua per allarme impianto.

Caratteristiche tecniche	UV MIDISTAR LCD	UV 1 STAR LCD
Portate/irraggiamento/trasmittanza	m^3/h	m^3/h
Dose 40,000 µWs/cm² - UVT 95%	**1,2**	**2,7**
Dose 40,000 µWs/cm² - UVT 99%	1,5	3,2
N° lampade	1x21W	1x41W
Sensore di irraggiamento/temperatura	opzionale	opzionale
Assorbimento elettrico (W/h)	30	45
Attacchi IN-OUT	3/4"	1"
Interasse attacchi (mm)	380	790
Dimensioni collettore Altezza (mm)	510	930
Ø (mm)	60	60
Dimensioni quadro el. h x l x p (mm)	360x270x125	360x270x125

Codice	Euro
UV-MIDISTAR-LCD	
UV1STAR-LCD	

Impianti a raggi ultravioletti Serie UV STAR LCD

NOVITÀ 2018

MADE IN ITALY

PRODOTTO CERTIFICATO D. Ministeriale DM 174/04 ACQUE POTABILI

CE

RoHS COMPLIANT

LONG LIFE LAMP 13.000 H

UV1X80-LCD-V2

UV 2X80 LCD

FUNZIONI DEL QUADRO LCD

- stato delle lampade;
- contatore totale funzionamento lampade (crescente);
- contatore parziale (resettabile) durata residua lampade (decrescente);
- allarme generico per manutenzione con numero di telefono impostabile sul display;
- controllo irraggiamento percentuale con set point ed allarme;
- controllo temperatura °C con set point ed allarme;
- relè di allarme generico c/contatto pulito NO;
- equipaggiati con lampade Long Life 13.000 h;
- spegnimento per alta temperatura lampada;
- spegnimento per basso irraggiamento/anomalia lampada;
- relè blocco erogazione acqua per allarme impianto.

Caratteristiche tecniche	UV1X80-LCD-V2	UV2X80 LCD
Portate/irraggiamento/trasmittanza	m^3/h	m^3/h
Dose 30,000 µWs/cm2 - UVT 99%	5,2	12,0
Dose 40,000 µWs/cm2 - UVT 99%	4,8	11,2
Dose 40,000 µWs/cm2 - UVT 95%	**4,5**	**9,9**
N° lampade	1 x 80W	2 x 80W
Sensore di irraggiamento/temperatura	opzionale	opzionale
Assorbimento elettrico (W/h)	80 W	160 W
Attacchi IN-OUT	1"1/4	1"1/2
Interasse attacchi (mm)	760	720
Dimensioni collettore Altezza (mm)	930	950
Ø (mm)	115	115
Dimensioni quadro el. h x l x p (mm)	360x270x125	360x270x125

UV STAR by IDROSERVICE

Codice	Euro
UV1X80-LCD-V2	
UV2X80-LCD	

Impianti a raggi ultravioletti Serie UV STAR LCD

UV 3X80 LCD

MADE IN ITALY

PRODOTTO CERTIFICATO D. Ministeriale DM 174/04 ACQUE POTABILI

CE

RoHS COMPLIANT

LONG LIFE LAMP 13.000 H

UV 4X80 LCD

FUNZIONI DEL QUADRO LCD

- stato delle lampade;
- contatore totale funzionamento lampade (crescente);
- contatore parziale (resettabile) durata residua lampade (decrescente);
- allarme generico per manutenzione con numero di telefono impostabile sul display;
- controllo irraggiamento percentuale con set point ed allarme;
- controllo temperatura °C con set point ed allarme;
- relè di allarme generico c/contatto pulito NO;
- equipaggiati con lampade Long Life 13.000 h;
- spegnimento per alta temperatura lampada;
- spegnimento per basso irraggiamento/anomalia lampada;
- relè blocco erogazione acqua per allarme impianto.

Caratteristiche tecniche	UV3X80 LCD	UV4X80 LCD
Portate/irraggiamento/trasmittanza	m³/h	m³/h
Dose 30,000 µWs/cm2 - UVT 99%	21,6	38,0
Dose 40,000 µWs/cm2 - UVT 99%	19,8	29,0
Dose 40,000 µWs/cm2 - UVT 95%	**15,4**	**21,5**
N° lampade	3 x 80W	4 x 80W
Sensore di irraggiamento/temperatura	opzionale	opzionale
Assorbimento elettrico (W/h)	240 W	320 W
Attacchi IN-OUT	2"	3"
Interasse attacchi (mm)	720	720
Dimensioni collettore Altezza (mm)	950	950
Ø (mm)	115	140
Dimensioni quadro el. h x l x p (mm)	360x270x125	360x270x125

UV STAR by IDROSERVICE

Codice	Euro
UV3X80-LCD	
UV4X80-LCD	

INDICE A

Impianti a raggi ultravioletti Serie UV STAR LCD

MADE IN ITALY

PRODOTTO CERTIFICATO a norma DM 174/04 ACQUE POTABILI

CE

RoHS COMPLIANT

LONG LIFE LAMP 13.000 H

UV STAR by IDROSERVICE

UV 6X80 LCD

UV 8X80 LCD

FUNZIONI DEL QUADRO LCD

- stato delle lampade;
- contatore totale funzionamento lampade (crescente);
- contatore parziale (resettabile) durata residua lampade (decrescente);
- allarme generico per manutenzione con numero di telefono impostabile sul display;
- controllo irraggiamento percentuale con set point ed allarme;
- controllo temperatura °C con set point ed allarme;
- relè di allarme generico c/contatto pulito NO;
- equipaggiati con lampade Long Life 13.000 h;
- spegnimento per alta temperatura lampada;
- allarme per basso irraggiamento/anomalia lampada;
- relè blocco erogazione acqua per allarme impianto.

Caratteristiche tecniche	UV6X80 LCD	UV8X80 LCD
Portate/irraggiamento/trasmittanza	m^3/h	m^3/h
Dose 30,000 µWs/cm^2 - UVT 99%	62,0	86,0
Dose 40,000 µWs/cm^2 - UVT 99%	49,0	72,0
Dose 40,000 µWs/cm^2 - UVT 95%	**33,4**	**46,6**
N° lampade	6 x 80W	8 x 80W
Sensore di irraggiamento/temperatura	opzionale	opzionale
Assorbimento elettrico (W/h)	480 W	640 W
Attacchi IN-OUT	4"	4"
Interasse attacchi (mm)	640	640
Dimensioni collettore Altezza (mm)	950	950
Ø (mm)	220	220
Dimensioni quadro el. h x l x p (mm)	500x500x200	500x500x200

UV STAR by IDROSERVICE

Codice	Euro
UV6X80-LCD	
UV8X80-LCD	

INDICE A

Impianti a raggi ultravioletti

Serie UV STAR LCD

UV 12X80 LCD

MADE IN ITALY

PRODOTTO CERTIFICATO D.M. 174/04 ACQUE POTABILI

CE

RoHS COMPLIANT

LONG LIFE LAMP 13.000 H

UVSTAR by IDROSERVICE

FUNZIONI DEL QUADRO LCD

- stato delle lampade;
- contatore totale funzionamento lampade (crescente);
- contatore parziale (resettabile) durata residua lampade (decrescente);
- allarme generico per manutenzione con numero di telefono impostabile sul display;
- controllo irraggiamento percentuale con set point ed allarme;
- controllo temperatura °C con set point ed allarme;
- relè di allarme generico c/contatto pulito NO;
- equipaggiati con lampade Long Life 13.000 h;
- spegnimento per alta temperatura lampada;
- allarme per basso irraggiamento/anomalia lampada;
- relè blocco erogazione acqua per allarme impianto.

Caratteristiche tecniche	UV12X80 LCD
Portate/irraggiamento/trasmittanza	m^3/h
Dose 30,000 µWs/cm² - UVT 99%	132,0
Dose 40,000 µWs/cm² - UVT 99%	115,0
Dose 40,000 µWs/cm² - UVT 95%	**75,0**
N° lampade	12 x 80W
Sensore di irraggiamento/temperatura	opzionale
Assorbimento elettrico (W/h)	960 W
Attacchi IN-OUT	DN 125
Interasse attacchi (mm)	640
Dimensioni collettore Altezza (mm)	950
Ø (mm)	285
Dimensioni quadro el. h x l x p (mm)	800x600x250

UVSTAR by IDROSERVICE

Codice	Euro
UV12X80-LCD	

Impianti R.U.V. ALTE PORTATE

I nuovi sterilizzatori R.U.V. con lampade ad amalgama a bassa pressione sono destinati ad applicazioni in cui sono necessarie acque assolutamente sterili ed alte portate.
Il generoso dosaggio UV pari a 35.000 µWs/cm² a 254nm, garantisce la inattivazione di oltre il 99,9% dei microorganismi presenti nelle acque ed in particolare della Escherichia Coli e della Salmonella.

Sono equipaggiati con:
- collettore in acciaio inox saldato TIG e lucidato a specchio, completo di valvole di prelievo campione e raccordi in/out per effettuare il lavaggio chimico delle guaine di quarzo;
- lampade ad amalgama di elevatissima potenza (190W, 400W, 600W) con emissione raggi UV a 254nm (la radiazione UV più efficiente per sterilizzare l'acqua), dotate di vita media pari ad oltre 16.000 ore (il doppio delle normali lampade a bassa pressione);
- guaine di quarzo purissimo ad elevatissima trasparenza ad i raggi UV@254nm;
- ballasts elettronici heavy duty, affidabili e potenti, idonei ad alimentare le lampade in maniera efficiente ed al minor costo energetico possibile;

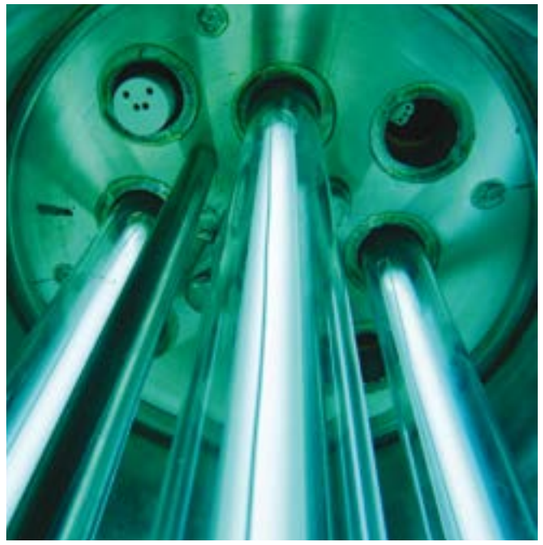

Collettore UV per lampade 190 W

- quadro elettrico, caratterizzato dalla nuovissima scheda di controllo UV STAR con display LCD 16 caratteri x 2 righe; in grado di controllare e visualizzare i valori di dosaggio UV %, temperatura dell'acqua/lampade °C, le ore totali di utilizzo dell'impianto, le ore di funzionamento delle lampade, stato di anomalia delle lampade;
- sensore di irraggiamento e temperatura.

In particolare la nuova scheda di controllo UV STAR sarà in grado di elaborare i dati provenienti da sensori e lampade per eccitare i relativi allarmi e pre-allarmi di temperatura, irraggiamento, fine vita lampade, con set point regolabili ed eventualmente bloccare l'erogazione dell'acqua (ad es. per mezzo di una elettrovalvola), raffreddare le lampade, remotizzare l'allarme oppure avviare e mettere in stand/by l'impianto per mezzo di un contatto remoto (ad es. proveniente da un flussostato o da un PLC).

Prodotto italiano certificato a norma del D.M. 174/04 e con un quadro elettrico a norme UNI e CE.

UV STAR by IDROSERVICE

MADE IN ITALY

PRODOTTO CERTIFICATO a norma DM 174/04 ACQUE POTABILI

CE

RoHS COMPLIANT

AMALGAM LAMP 16.000 H

Codice	Euro
UV4X190	
UV6X190	
UV8X190	
UV4X400	
UV6X400	
UV8X400	
UV6X600	
UV8X600	

Caratteristiche tecniche	UV4X190	UV6X190	UV8X190	UV4X400	UV6X400	UV8X400	UV6X600	UV8X600
Portata	m^3/h	m^3/h	m^3/h	m^3/h	m^3/h	m^3/h	m^3/h	m^3/h
Dose 40,000µWs/cm² - UVT 99%	135	190	265	280	420	600	-	-
Dose 40,000µWs/cm² - UVT 95%	110	155	198	215	325	460	520	680
Dose 35,000µWs/cm² - UVT 65%	38	51	68	71	105	139	160	208
Dose 35,000µWs/cm² - UVT 60%	33	43	57	62	92	122	138	180
Dose 35,000µWs/cm² - UVT 55%	30	37	49	53	80	106	120	158
Pressione max (bar)	8	8	8	8	8	8	8	8
N. lampade	4 x 190W	6 x 190W	8 x 190W	4 x 400W	6 x 400W	8 x 400W	6 x 600W	8 x 600W
Sensore di irraggiamento	di serie	di serie	di serie	di serie	di serie	di serie	di serie	di serie
Sensore di temperatura	di serie	di serie	di serie	di serie	di serie	di serie	di serie	di serie
Predisp. lavaggio chim.	di serie	di serie	di serie	di serie	di serie	di serie	di serie	di serie
Rubinetti prese campione	di serie	di serie	di serie	di serie	di serie	di serie	di serie	di serie
Assorbimento elettrico (W/h)	0,80	1,20	1,60	1,70	2,50	3,30	3,80	5,00
Alimentazione elettrica	230V/50 Hz	230V/50 Hz	230V/50 Hz	230V/50 Hz	230V/50 Hz	su richiesta	su richiesta	su richiesta
Attacchi IN-OUT	DN 100	DN 125	DN 150	DN 150	DN 200	DN 250	DN 250	DN 250
Dim. Collettore lungh. (mm)	1900	1900	1900	1900	1900	1900	1900	1900
Interasse attacchi (mm)	1210	1200	1190	1190	1170	1150	1150	1150
Dimensioni quadro elettrico	500x500x200	500x500x200	800x600x250	500x500x200	800x600x250	800x600x250	1000x800x300	1000x800x300

Prezzi su richiesta

Impianti R.U.V. ALTE PORTATE con sistema di pulizia automatico

L'adozione della luce ultravioletta per la disinfezione delle acque reflue è aumentata considerevolmente negli ultimi decenni.

Oggi, oltre il 20% degli impianti di trattamento delle acque reflue nei paesi industrializzati utilizza questa innovativa ed ecologica tecnologia.

Migliaia di Municipalità sono passate dalla disinfezione a base ozono o sostanze chimiche, come ipoclorito di sodio, acido peracetico, o biossido di cloro, alla disinfezione con raggi UV, grazie ai significativi vantaggi in termini di ecologia, sicurezza, semplicità di conduzione e di riduzione dei costi di investimento e di gestione.

La disinfezione UV con lampade a bassa pressione rappresenta attualmente il più raffinato sistema di disinfezione per i reflui civili grazie alla provata efficacia di funzionamento, all'assenza di sottoprodotti

nell'effluente finale ed agli inesistenti rischi di sovradosaggio.
La legislazione italiana (tabella 3 D. lgs. 152/99) prevede per lo scarico in acque superficiali il controllo di un unico parametro microbiologico l'Escherichia Coli. Il limite massimo viene fissato in sede di autorizzazione allo scarico dall'autorità competente, questo è stabilito in relazione alla situazione ambientale e igienico sanitaria del corpo idrico recettore e deve comunque essere inferiore a 5000 UFC/100ml.

Per il riutilizzo delle acque reflue in ambito irriguo/agricolo, civile ed industriale, il D. Lgs. 185/03 prevede per il parametro Escherichia Coli il valore limite di 10 UFC/100ml (da riferirsi all'80% dei campioni), con un valore massimo di 100 UFC/100 ml. Le Salmonelle devono essere assenti.

UV STAR by IDROSERVICE

Impianti R.U.V. ALTE PORTATE con sistema di pulizia automatico

I nuovi sterilizzatori R.U.V. con sistema di pulizia automatico (SPA) e lampade ad amalgama a bassa pressione sono stati progettati per applicazioni in cui sono necessarie acque assolutamente sterili ed alte portate, provenienti tipicamente da reflui civili. Il generoso dosaggio UV pari a 35.000 µWs/cm² a 254nm, garantisce la inattivazione di oltre il 99,9% dei microorganismi presenti nelle acque ed in particolare della Escherichia Coli e della Salmonella, generalmente presenti nelle acque di scarico.
Per dimensionare l'impianto a raggi UV è comunque necessario conoscere la trasmittanza dell'acqua da trattare. Se non si hanno dati di laboratorio si consideri con una certa approssimazione che l'effluente in uscita da un depuratore a fanghi attivi (effluente secondario) ha una trasmittanza compresa tra il 50 ed il 60%; l'effluente in uscita dagli impianti a valle dei fanghi attivi cioe dopo il sedimentatore e/o filtri a rulli e/o filtri a sabbia/carbone attivo (effluente terziario) ha una trasmittanza compresa tra il 60 ed il 70%.
Tutti gli impianti UV SPA sono dotati di sistema automatico di pulizia con anelli raschia guaine azionati da vite senza fine e motoriduttore, poiché le acque da sterilizzare sono generalmente cariche di sostanze che a lungo andare sporcano le guaine di quarzo. In tal modo si mantiene costante il llivello di irraggiamento e si minimizza l'opacizzazione delle guaine di quarzo derivante dallo sporcamento a causa del passaggio dell'acqua.

Sistema pulizia guaine

Gli impianti UV SPA sono equipaggiati con:
- collettore in acciaio inox saldato TIG e lucidato a specchio, completo di valvole di prelievo campione e raccordi in/out per effettuare il lavaggio chimico delle guaine di quarzo;
- sistema di pulizia automatico azionato da motoriduttore e con ciclo di pulizia programmato sulla base del grado di sporcamento delle guaine di quarzo o a tempo;
- lampade ad amalgama di elevatissima potenza (190W, 400W, 600W) con emissione raggi UV a 254nm (la radiazione UV più efficiente per sterilizzare l'acqua), dotate di vita media pari ad oltre 16.000 ore (il doppio delle normali lampade a bassa pressione);
- guaine di quarzo purissimo ad elevatissima trasparenza ad i raggi UV@254nm;
- ballasts elettronici, heavy duty, affidabili e potenti, idonei ad alimentare le lampade in maniera efficiente ed al minor costo energetico possibile;
- quadro elettrico, caratterizzato dalla nuovissima scheda di controllo UV STAR con display LCD 16 caratteri x 2 righe; in grado di controllare e visualizzare i valori di dosaggio UV %, temperatura in °C dell'acqua/lampade, le ore totali di utilizzo dell'impianto, la vita residua delle lampade, lo stato di funzionamento/anomalia delle lampade e del ciclo di pulizia;
- sensore di irraggiamento e temperatura.

In particolare la nuova scheda di controllo UV STAR sarà in grado di elaborare i dati provenienti da sensori e lampade per eccitare i relativi allarmi e pre-allarmi di temperatura, irraggiamento, fine vita lampade, anomalia ciclo di pulizia, con set point regolabili ed eventualmente bloccare l'erogazione dell'acqua (ad es. per mezzo di una elettrovalvola), raffreddare le lampade, remotizzare l'allarme oppure avviare e mettere in stand/by l'impianto per mezzo di un contatto remoto (ad es. proveniente da un flussostato o da un PLC).

Prodotto italiano certificato a norma del D.M. 174/04 e con un quadro elettrico a norme UNI e CE.

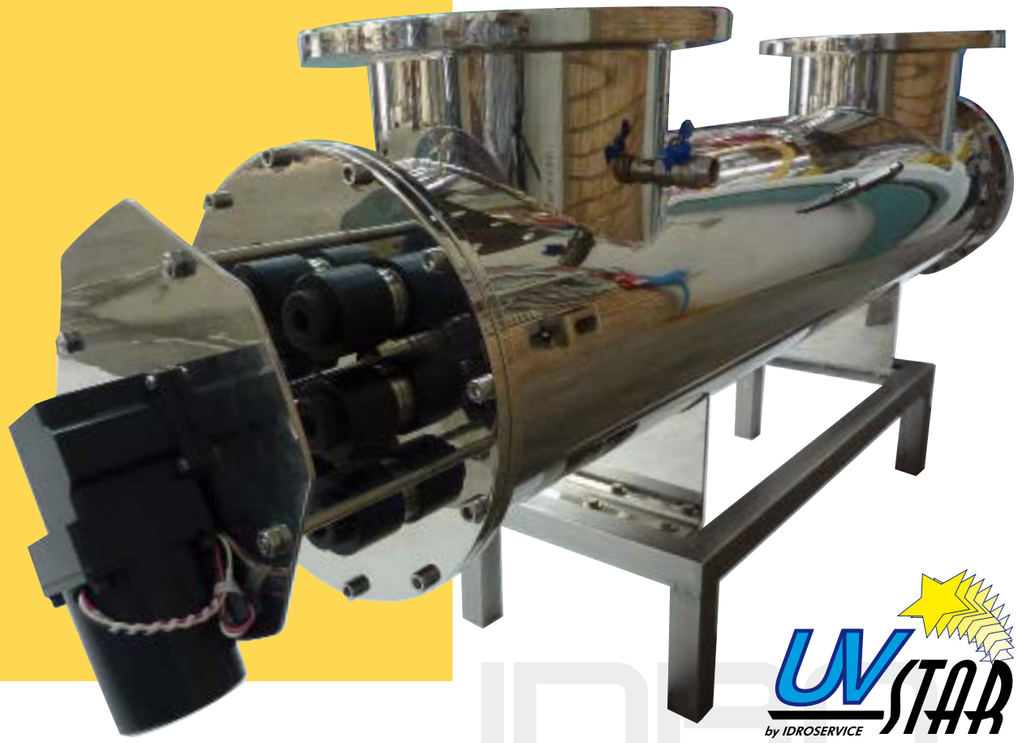

UV STAR by IDROSERVICE

Caratteristiche tecniche	UV4X190SPA	UV6X190SPA	UV8X190SPA	UV4X400SPA	UV6X400SPA	UV8X400SPA	UV6X600SPA	UV8X600SPA
Portata	m^3/h	m^3/h	m^3/h	m^3/h	m^3/h	m^3/h	m^3/h	m^3/h
Dose 40,000µWs/cm² - UVT 99%	135	190	265	280	420	600	-	-
Dose 40,000µWs/cm² - UVT 95%	**110**	**155**	**198**	**215**	**325**	**460**	**520**	**680**
Dose 35,000µWs/cm² - UVT 65%	38	51	68	71	105	139	160	208
Dose 35,000µWs/cm² - UVT 60%	**33**	**43**	**57**	**62**	**92**	**122**	**138**	**180**
Dose 35,000µWs/cm² - UVT 55%	30	37	49	53	80	106	120	158
Pressione max (bar)	8	8	8	8	8	8	8	8
N. lampade	4 x 190W	6 x 190W	8 x 190W	4 x 400W	6 x 400W	8 x 400W	6 x 600W	8 x 600W
Sensore di irraggiamento	di serie	di serie	di serie	di serie	di serie	di serie	di serie	di serie
Sensore di temperatura	di serie	di serie	di serie	di serie	di serie	di serie	di serie	di serie
Sistema automatico di pulizia	di serie	di serie	di serie	di serie	di serie	di serie	di serie	di serie
Predisp. lavaggio chim.	di serie	di serie	di serie	di serie	di serie	di serie	di serie	di serie
Rubinetti prese campione	di serie	di serie	di serie	di serie	di serie	di serie	di serie	di serie
Assorbimento elettrico (kW/h)	0,9	1,3	1,7	1,8	2,6	3,4	3,9	5,1
Alimentazione elettrica	230V/50 Hz	230V/50 Hz	230V/50 Hz	230V/50 Hz	230V/50 Hz	su richiesta	su richiesta	su richiesta
Attacchi IN-OUT	DN 100	DN 125	DN 150	DN 150	DN 200	DN 250	DN 250	DN 250
Dim. Collettore: lungh. (mm)	1900	1900	1900	1900	1900	1900	1900	1900
Interasse attacchi (mm)	1210	1200	1190	1190	1170	1150	1150	1150
Dimensioni quadro elettrico	500x500x200	500x500x200	800x600x250	500x500x200	800x600x250	800x600x250	1000x800x300	1000x800x300

Prezzi su richiesta

IMPIANTI A R.U.V. A MEDIA PRESSIONE PER PISCINE PUBBLICHE

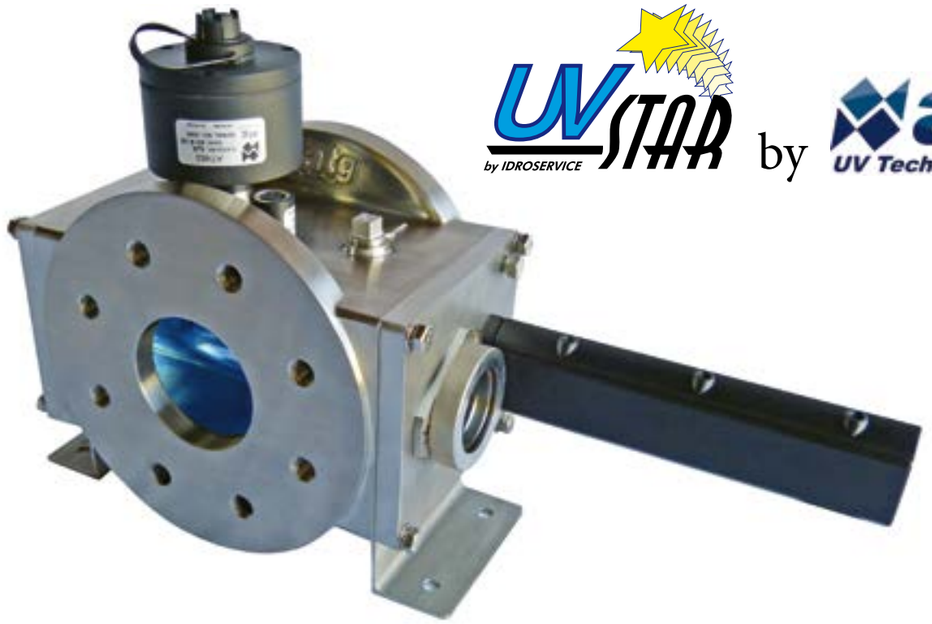

Idroservice srl è lieta di annunciare l'accordo di distribuzione con la ditta leader ATG Uv Technology, per la commercializzazione della gamma di impianti UVC a media pressione per il trattamento delle acque di piscina.
Gli impianti a media pressione WF e WFA sono stati progettati per abbattere le clorammine, migliorando sensibilmente la qualità dell'acqua ed eliminando la causa del forte odore di cloro, bruciore alle mucose, occhi rossi, prurito della pelle.
L'utilizzo dei sistemi ATG/UVStar consente di mantenere costantemente sotto controllo le clorammine nelle acque di piscina, di sterilizzare efficacemente l'acqua e diminuire il consumo di prodotti chimici.
L'esclusivo ed innovativo disegno Wafer della camera UV, permette di ridurre drasticamente la dimensione dei sistemi UV consentendo una facile manutenzione ed adattandosi perfettamente ad installazioni in locali tecnici con spazi ristretti.
Il design del reattore è ottimizzato idraulicamente e la tecnologia della lampada UV a media pressione lo rende uno dei più efficienti e con migliori prestazioni sul mercato.
La gamma è composta da 7 modelli con portate da 50 a 700 m³/h calcolate con una dose UVC di 60000 µW/sec/cm² (60 mJ/cm²) ed una trasmittanza UVT 94%, tipica dell'acqua di piscina filtrata.
Il quadro elettrico SPECTRA II con microprocessore e display LCD, permette di tenere sotto controllo tutti i parametri fondamentali per una corretta gestione della piscina, in particolare le variabili ed allarmi relativi all'irraggiamento, alla sovratemperatura, alla durata delle lampade ed al malfunzionamento del sistema di pulizia.
E' possibile stabilire il set point di dosaggio UVC sulla base della portata e della trasmittanza (anche stimate, oppure per mezzo di strumenti esterni con uscita 4/20mA) ed in tal modo adattare automaticamente la potenza delle lampade in funzione delle proprie esigenze e consentendo un utilizzo razionale della energia UV e ridurre il consumo energetico al minimo possibile.

DATI TECNICI

Modello	Portata* m^3/h	Volume piscina (m^3)	n. lampade x kW	Dimmer potenza lampade	Sensore irr. UVC e temp.	Attacchi IN/OUT	Assorbimento/tensione el.
WF115-3	50	220	1x1,5 kW	50 → 100%	di serie	DN80	1650W/230V
WF115-4	90	400	1x1,5 kW	50 → 100%	di serie	DN100	1650W/230V
WF125-6	140	560	1x2,5 kW	50 → 100%	di serie	DN150	2750W/400V
WF215-8	250	1000	2x1,5 kW	50 → 100%	di serie	DN200	3300W/230V
WF225-8	380	1520	2x2,5 kW	50 → 100%	di serie	DN200	5500W/400V
WF230-10	450	1800	2x3,0 kW	50 → 100%	di serie	DN250	6600W/400V
WF430-12	700	2800	4x3,0 kW	50 → 100%	di serie	DN300	13200W/400V

*Portata calcolata con trasmittanza UVT 94% e dosaggio 60000 µW.sec/cm² (60 mJ/cm²)

Una caratteristica fondamentale del quadro è infatti la capacità di variare la potenza delle lampade a seconda delle proprie preferenze ed esigenze. Per cui ad esempio se il gestore della piscina vede che ha le clorammine sempre vicino alla zero, può ridurre (anche manualmente) la potenza UV fino a che le clorammine restino sotto controllo riducendo al minimo l'energia consumata.
Al contrario, nel caso di un'eccezionale afflusso di bagnanti o inquinanti e quindi con clorammine troppo alte è possibile utilizzare la funzione "overboost" che porterà le lampade immediatamente alla massima potenza per ridurre nel più breve tempo possibile le clorammine presenti. Tale funzione può essere attivata manualmente oppure in automatico se si collega il quadro SPECTRA II ad uno strumento di misura del cloro combinato (con una uscita di allarme).
Gli sterilizzatori WF e WFA comprendono di serie:

- *Sistema di pulizia quarzi manuale o automatico;*
- *lampada a media pressione, durata 9000h;*
- *Camera in acciaio AISI 316L elettro lucidato;*
- *Valvole di sfiato aria e scarico acqua;*
- *sistema di sgancio rapido TwistlockTM delle lampade UV;*
- *Quadro elettrico c/LCD SPECTRA II, IP54 c/microprocessore, display LCD e ballast dimmerabili;*
- *Controllo della Potenza della lampada dimmerabile dal 100% al 50% in funzione della portata o della trasmittanza UVT o manualmente;*
- *Uscita Ethernet per remotizzazione segnali;*
- *Uscita Modbus per remotizzazione segnali;*
- *Sensore di irraggiamento;*
- *Sensore di temperatura;*
- *Pressione max 10 bar;*
- *5 metri di cavo per il collegamento quadro elettrico/lampada;*
- *Possibilità di installazione con tubi in orizzontale o verticale (la lampada deve essere in orizzontale).*

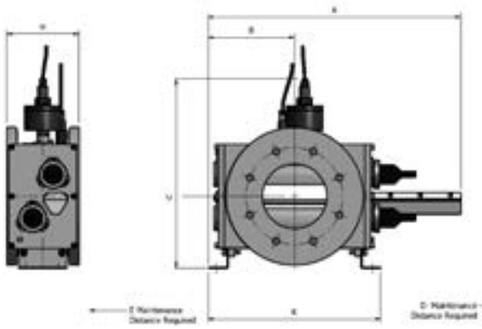

DIMENSIONI

Modello	A	B	C	K	H	Peso (kg)	Dimensioni quadro elettrico (LxHxP mm)	Peso (kg)
WF115-3	520	158	351	315	160	27	740x600x250	55
WF115-4	520	158	351	315	160	26	740x600x250	55
WF125-6	635	215	472	430	180	57	740x760x290	60
WF215-8	635	215	472	430	180	53	740x100x340	75
WF225-8	635	215	472	430	180	53	740x100x340	75
WF230-10	795	305	554	610	190	80	740x100x340	130
WF430-12	795	305	604	610	190	90	940x1400x340	250

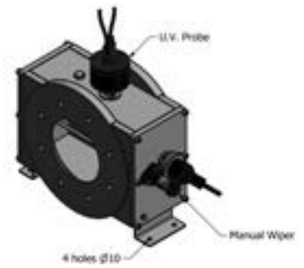

CON SISTEMA DI PULIZIA MANUALE

Codice	Euro
WF115-3	
WF115-4	
WF125-6	
WF215-8	
WF225-8	
WF230-10	
WF430-12	

CON SISTEMA DI PULIZIA AUTOMATICA

Codice	Euro
WFA115-3	
WFA115-4	
WFA125-6	
WFA215-8	
WFA225-8	
WFA230-10	
WFA430-12	

RICAMBI UV STAR

843 mm - 40W
80W

436 mm - 21W

212 mm - 10W

LAMPADE A RAGGI UVC UVSTAR

Lampade a bassa pressione ai vapori di mercurio con attacco quadripin su un solo lato. Dosaggio garantito alla lunghezza d'onda di 254nm (la più efficace per la disinfezione) con efficienza superiore al 90%. Durata di oltre 13000 ore per le lampade Long Life grazie ad uno speciale ed esclusivo trattamento. Durata oltre 16000 ore per le lampade ad amalgama.

Codice	Euro
LONG-LIFE10W	
LONG-LIFE21W	
LONG-LIFE40W	
LONG-LIFE80W	
GPHVA1554T5L	

CHIEDERE OFFERTA PER CONFEZIONI COMPLETE

Caratteristiche tecniche	LONG-LIFE10W	LONG-LIFE21W	LONG-LIFE40W	LONG-LIFE80W	GPHVA1554T5L
Tipologia lampada	GPH212T5L Long Life	GPH436T5L Long Life	GPH843T5L Long Life G36T5L Long Life	GPHO843T5L Long Life GHO36T5L Long Life	GPHVA1554T5L
Potenza	10 W	21W	40W	80W	190W
Corrente di lampada	425 mA	425 mA	425 mA	800 mA	1200 mA
Durata (h)	13000	13000	13000	13000	16000
Attacco	quadripin	quadripin	quadripin	quadripin	quadripin
Diametro lampada	15 mm	15 mm	15 mm	15 mm	15 mm
Lunghezza lampada (escl. pins)	212 mm	436 mm	843 mm	843 mm	1554 mm

900 mm

495 mm

250 mm

QUARZI DI RICAMBIO

Guaine di quarzo purissimo prodotte per elettrofusione. Tale processo consente di massimizzare la trasparenza ai raggi UVC e di minimizzare il contenuto di impurezze

Codice	Euro
UVS-Q235	
UVS-Q485	
UVS-Q900	
UVS-Q1600	
UVS-Q1600-38	

Caratteristiche tecniche	UVS-Q235	UVS-Q485	UVS-Q900	UVS-Q1600	UVS-Q1600-38
Rif. modello UV	MINISTAR	MIDISTAR	UV1>UV12	UV x190	UV x400W
Diametro esterno (mm)	23	23	23	23	38
Lunghezza (mm)	250	495	900	1600	1600

SCHEDE ELETTRONICHE E QUADRI ELETTRICI

Codice	Descrizione	Euro
UVSTAR425-40	Alimentatore lampada UV 10/40W completo in box	
UVSTAR-LCD-16X2-V3	Programmatore per ballast UV c/LCD 16x2	
UVSTAR40W-V3	Ballast elettronico lampade max 40W/425mA	
UVSTAR80W-V3	Ballast elettronico lampade max 80W/800mA	
UVS-LCD-8X2-V2	Scheda LCD 8x2 per ballast UV	
UVS-SE80W-V2	Scheda elettronica lampada UV 80W/800mA	
UVS-SE190W	Ballast elettronico lampade max 190W/1200mA/2100mA	
UVS-QU-1X40-V3	Quadro elettrico completo LCD monolampada 40W	
UVS-QU-1X80-V3	Quadro elettrico completo LCD monolampada 80W	

UVSTAR425-40

UVSTAR-LCD-16x2-V3

UVSTAR40W-V3

UVS-QU1X80W-LCD-V3

UVS-LCD-8X2-V2

UVS-SE80W-V2

ALTRI RICAMBI

Codice	Descrizione	Euro
UVS-01	Quadripin c/calotta e 1,5m di cavo	
UVS-02	Tappo a vite nero blocca guaina	
UVS-04	O'ring giallo	
UVS-SO-IRR-TEMP	Sonda di irraggiamento e temperatura	

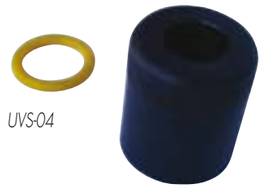

UVS-04

UVS-02

UVS-01

UVS-SO-IRR-TEMP

SCHEMA DI INSTALLAZIONE IMPIANTO UV A PRESA DIRETTA

LEGENDA

1. Valvola di by-pass
2. Valvole di sezionamento filtro a cartuccia
3. Filtro a cartuccia
4. scarico sterilizzatore UV
5. Valvola di intercettazione uscita UV
6. Valvola di intercettazione uscita UV
7. Elettrovalvola di sicurezza
8. Sonda rilevamento UVC
9. Sterilizzatore UV
10. Quadro elettrico
C1. Campionamento acqua grezza
C2. Campionamento acqua sterilizzata

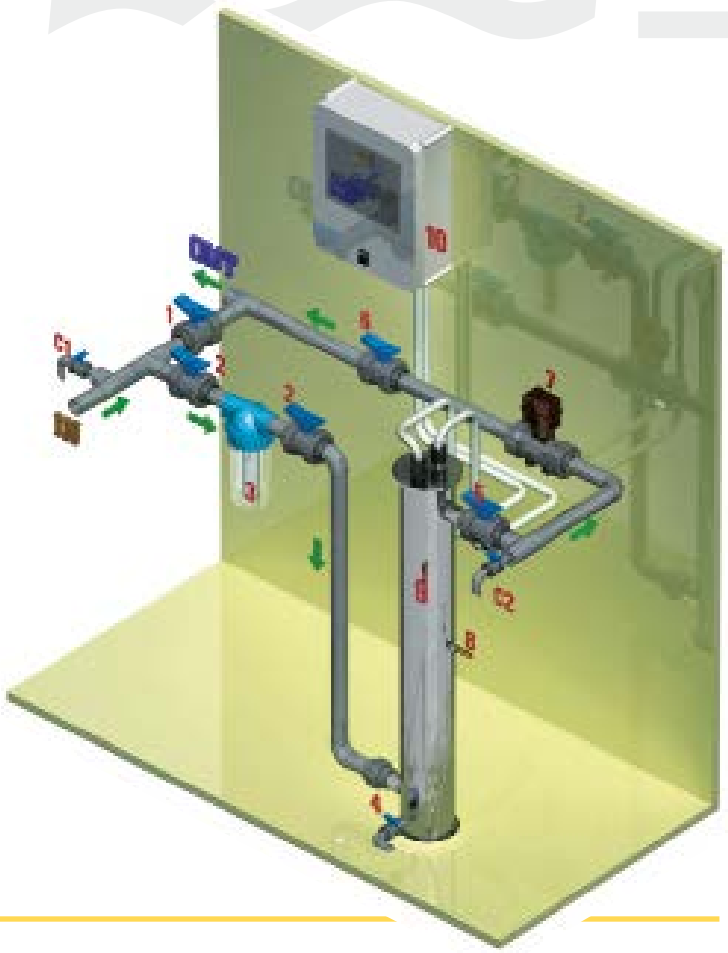

SCHEMA DI INSTALLAZIONE IMPIANTO UV CON SERBATOIO DI ACCUMULO

LEGENDA

1. Ingresso acqua grezza
2. Serbatoio accumulo acqua grezza
3. Pompa di rilancio
4. Filtro automatico a quarzite o carbone attivo
5. Filtro a cartuccia
6. Valvole di sezionamento filtro a cartuccia
7. Valvola di by-pass
8. Valvola di intercettazione uscita
9. Sterilizzatore UV
10. Elettrovalvola di sicurezza
11. Sonda rilevamento UVC
12. Quadro elettrico
13. Scarico lavaggi filtro
C1. Campionamento acqua sterilizzata
C2. Campionamento acqua filtrata

IDRO SERVICE

OSMOSI INVERSA

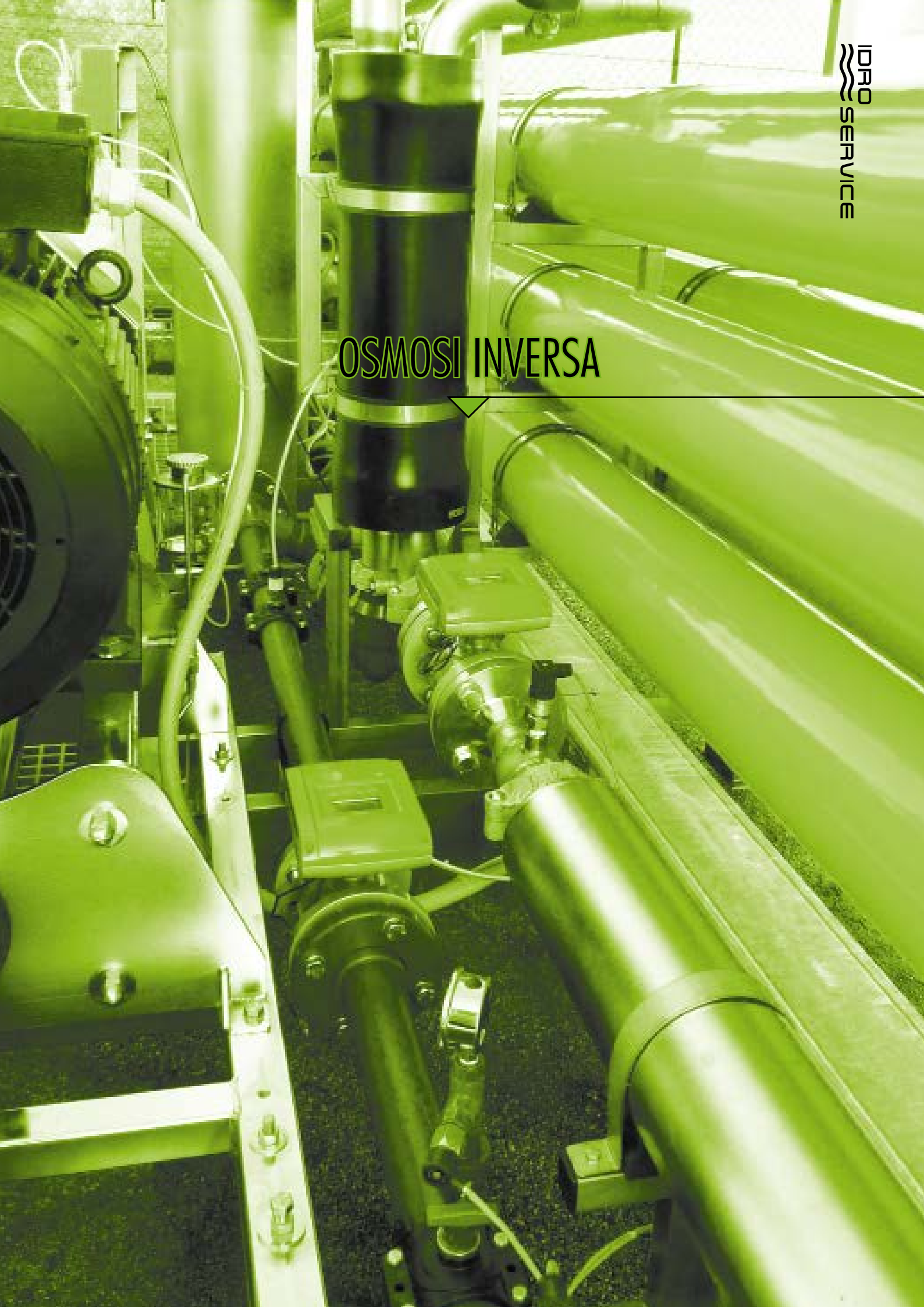

Dissalatori ad osmosi inversa TWE

Flussimetri per la lettura di concentrato e permeato.

Valvola a spillo inox ed elettrovalvola di flussaggio.

Programmatore elettronico con conduttivimetro per il controllo della qualità del permeato.

Gruppo di pressostati di minima, massima e manometro.

Gruppo di pressurizzazione con pompa a palette.

Pompe dosatrici per additivi di pre-trattamento

DIMENSIONI

	Dimensioni (mm)			
Modello	Larghezza	Profondità	Altezza	Peso (kg)
TWE 95	1200	500	500	26
TWE 200	1200	500	500	34
TWE 300	1200	500	500	42
TWE 390	1200	590	500	50

Dimensioni e pesi possono variare anche senza preavviso. In caso di dimensioni vincolanti contattare l'ufficio tecnico.

DATI TECNICI

Modello	Produzione (l/h)	Produzione (l/g)	Recupero (%)	n° membrane	Reiezione salina (%)	Pressione di esercizio (bar)	Potenza installata (kW)	Attacchi E-U
TWE 95	95	2185	20-25	1 x 2540	97 - 99	9,2	0,25	1/2"
TWE 200	200	4600	30-35	2 x 2540	97 - 99	9,8	0,37	1/2"
TWE 300	300	6900	40-45	3 x 2540	97 - 99	10,2	0,37	1/2"
TWE 390	380	8930	40-45	4 x 2540	97 - 99	10,2	0,55	1/2"

** Dati riferiti ad una temperatura d'acqua di 20°C*

Alimentazione elettrica 230V-50Hz

Pressione minima acqua in ingresso 2 BAR

I sistemi ad osmosi inversa TWE sono particolarmente indicati per la desalinizzazione di acqua con moderata salinità (TDS max. 1500 ppm) per applicazioni industriali e civili e portate da 2185 a 8930 l/giorno.

La serie TWE, grazie all'elevato grado di standardizzazione, offre un rapporto qualità/prezzo ottimale e costi di gestione ridotti al minimo grazie all'utilizzo di membrane EXTRA LOW ENERGY che consentono un'elevata produzione di permeato (acqua demineralizzata) a basse pressioni operative, riducendo la forza motrice applicata e quindi i costi di energia.

La gestione dell'impianto è totalmente automatizzata tramite il programmatore AQUA-RO che ne controlla il funzionamento per mezzo delle seguenti utenze:
- elettrovalvola di ingresso ed elettrovalvola di flussaggio;
- pressostati di minima e di massima;
- pompa ad alta pressione e pompe dosatrici;
- galleggianti del serbatoio del permeato e dei reagenti chimici.
E' infine presente un'uscita supplementare che si attiva in presenza di allarmi, al fine di poter controllare da remoto il funzionamento dell'impianto.

Inoltre il display LCD consente di visualizzare in continuo:
- il totalizzatore delle ore di lavoro;
- il valore della conducibilità dell'acqua prodotta;
- tutte le possibili cause di arresto dell'impianto dovute a:

- *serbatoio di accumulo permeato pieno;*
- *allarme di bassa pressione;*
- *allarme di alta pressione;*
- *allarme alta conducibilità acqua prodotta (con set point regolabile);*
- *allarme termica pompa;*
- *controlavaggio o rigenerazione degli impianti di pretrattamento a monte dell'osmosi;*
- *mancanza prodotti chimici di pretrattamento (ad es. antiscalante).*

La dotazione standard dell'impianto TWE è composta da:
- stazione di pre-filtrazione con cartuccia in polipropilene melt blown 5 micron;
- telaio in alluminio;
- elettrovalvola di ingresso;
- pressostato di sicurezza di minima (tarabile);
- pompa di pressurizzazione volumetrica a palette in ottone;
- manometro di lettura pressione operativa in bagno di glicerina;
- pressostato di sicurezza di massima (tarabile);
- contenitore/i membrane (vessels) in PRFV (vetroresina);
- membrane EXTRA LOW ENERGY;
- valvola di regolazione a spillo in acciaio inox;
- programmatore elettronico AQUA-RO completo di conduttivimetro;
- elettrovalvola di flussaggio automatico;
- coppia di flussimetri per la lettura della portata dell'acqua prodotta e dell'acqua scartata;
- interruttore di livello a galleggiante per il serbatoio di accumulo acqua prodotta;
- tubazioni e raccordi in copolimero di acetato tipo John Guest.

Opzionali le pompe dosatrici di dosaggio antiscalante e riduttore di cloro.
Le osmosi TWE utilizzano componenti certificate per acque potabili.

SCHEMA DI INSTALLAZIONE CONSIGLIATO

1 pompa pozzo
2 riduttore di pressione
3 filtro a quarzite
4 by-pass filtro
5 lampada UV
6 cartuccia 5µm
7 serbatoio reagente chimico
8 osmosi inversa
9 ingresso osmosi inversa
10 scarico flussaggio
11 uscita permeato
12 scarico concentrato
13 dosaggio correttore pH permeato
14 dosaggio soluzione remineralizzante
15 elettrovalvola miscelazione N.C.
16 accumulo acqua prodotta
17 rilancio all'utenza

NOTE

Gli impianti TWE sono stati progettati per acque di acquedotto o assimilabili, con acque contenenti cloro >0,1 ppm è richiesta una cloro riduzione a mezzo prodotti chimici (NYTRA RO1400); Nel caso di utilizzo con acque di diversa natura e qualità ed in ogni caso per determinare il corretto pretrattamento dell'impianto si raccomanda di contattare il ns. ufficio commerciale fornendo analisi chimiche dettagliate.Le membrane sono escluse dalla garanzia e la responsabilità della Idroservice è limitata alla garanzia del produttore delle stesse. La garanzia esclude in ogni caso: o'rings, membrane, cartucce filtranti, spese di trasporto, spese di manodopera ed è totalmente esclusa nel caso l'impianto sia utilizzato con acque di diversa qualità da quelle per cui è stato progettato.

Codice	Euro
TWE 95	
TWE 200	
TWE 300	
TWE 390	
RO-PD (Opzionali)	

Dissalatori ad osmosi inversa TWE-LP per acque salmastre - membrane 2"1/2

Impianti ad osmosi inversa TWE-LP per acque salmastre, particolarmente indicati per la desalinizzazione di acqua con TDS fino a 8000 ppm per applicazioni industriali e civili e portate da 2640 a 8640 l/giorno.

La serie TWE-LP, grazie all'elevato grado di standardizzazione, offre un rapporto qualità/prezzo ottimale e costi di gestione ridotti al minimo grazie all'utilizzo di membrane LOW ENERGY specifiche per acque salmastre, le quali consentono un'elevata produzione di permeato (acqua demineralizzata) a ridotte pressioni operative, riducendo la forza motrice applicata e quindi i costi di energia. Le osmosi TWE-LP utilizzano componenti certificate per acque potabili.

La gestione dell'impianto è totalmente automatizzata tramite il programmatore AQUA-RO che ne controlla il funzionamento per mezzo delle seguenti utenze:
- elettrovalvola di ingresso ed elettrovalvola di flussaggio;
- pressostati di minima e di massima;
- pompa ad alta pressione e pompe dosatrici;
- termica pompa HP;
- galleggiante del serbatoio del permeato e dei reagenti chimici.

E' infine presente un'uscita supplementare che si attiva in presenza di allarmi, al fine di poter controllare da remoto il funzionamento dell'impianto.
Inoltre il display LCD consente di visualizzare in continuo:
- il totalizzatore delle ore di lavoro;
- il valore della conducibilità dell'acqua prodotta;
- tutte le possibili cause di arresto dell'impianto dovute a:

- *serbatoio di accumulo permeato pieno;*
- *allarme di bassa pressione;*
- *allarme di alta pressione;*
- *allarme alta conducibilità acqua prodotta (con set point regolabile);*
- *allarme termica pompa;*
- *controlavaggio o rigenerazione degli impianti di pretrattamento a monte dell'osmosi;*
- *mancanza prodotti chimici di pretrattamento (ad es. antiscalante).*

La dotazione standard dell'impianto TWE-LP è composta da:
- stazione di pre-filtrazione con cartuccia in polipropilene melt blown 5 micron;
- telaio in alluminio;
- elettrovalvola di ingresso;
- pressostato di sicurezza di minima (tarabile);
- pompa di pressurizzazione volumetrica a palette in acciaio INOX AISI 316;
- manometro di lettura pressione operativa in bagno di glicerina;
- pressostato di sicurezza di massima (tarabile);
- contenitore/i membrane (vessels) in PRFV (vetroresina);
- membrane LOW ENERGY PER ACQUE SALMASTRE (Brackish water);
- valvola di regolazione a spillo in acciaio inox AISI 316;
- programmatore elettronico AQUA-RO completo di conduttivimetro;
- elettrovalvola di flussaggio automatico;
- coppia di flussimetri per la lettura della portata dell'acqua prodotta e dell'acqua scartata;
- interruttore di livello a galleggiante per il serbatoio di accumulo acqua prodotta;
- tubazioni e raccordi in copolimero di acetato tipo John Guest.

Opzionali le pompe dosatrici di dosaggio antiscalante e riduttore di cloro.

Flussimetri per la lettura di concentrato e permeato.

Valvola a spillo inox ed elettrovalvola di flussaggio.

Programmatore elettronico con conduttivimetro per il controllo della qualità del permeato.

Pompe dosatrici per additivi di pre-trattamento

Gruppo di pressurizzazione con pompa a palette inox.

Gruppo di pressostati di minima, massima e manometro.

DATI TECNICI

Modello	Produzione (l/h) c/TDS 4000	Produzione (l/h) c/TDS 6000	Produzione (l/h) c/TDS 8000	Portata acqua di alimento (l/h)	n° membrane	Reiezione salina (%)	Pressione di esercizio (bar)	Potenza installata (kW)	Attacchi E-U
TWE2X2540LP	180	150	110	600	2 x 2540	97 - 99	14	0,37	1/2"
TWE3X2540LP	270	210	160	800	3 x 2540	97 - 99	14	0,55	1/2"
TWE4X2540LP	360	280	210	1000	4 x 2540	97 - 99	14	0,55	1/2"

** Dati riferiti ad una temperatura d'acqua di 20°C*

Alimentazione elettrica 230V-50Hz

Pressione minima acqua in ingresso 2 Bar

SCHEMA DI INSTALLAZIONE CONSIGLIATO

1 pompa pozzo
2 contalitri ad impulsi
3 dosaggio cloro
4 accumulo acqua grezza
5 pompa rilancio
6 by-pass filtro
7 filtro a quarzite
8 cartuccia 5µm
9 dosaggio antiscalante
9 dosaggio riduttore cloro
10 serbatoi per reagenti
11 ingresso osmosi inversa
12 scarico flussaggi
13 uscita permeato
14 scarico concentrato
15 unità di osmosi inversa
16 elettrovalvola miscelazione N.C.
17 dosaggio correttore pH permeato
18 dosaggio soluzione remineralizzante
19 accumulo acqua prodotta

NOTE

Gli impianti TWE-LP per acque salmastre sono stati progettati per acque di pozzo con moderata salinità prive di cloro. E' comunque raccomandato una adeguato pretrattamento al fine di non compromettere prematuramente le membrane. Per determinare il corretto pretrattamento dell'impianto si raccomanda di contattare il ns. ufficio commerciale fornendo analisi chimiche dettagliate. Le membrane sono escluse dalla garanzia e la responsabilità della Idroservice è limitata alla garanzia del produttore delle stesse. La garanzia esclude in ogni caso: o'rings, membrane, cartucce filtranti, spese di trasporto, spese di manodopera ed è totalmente esclusa nel caso l'impianto sia utilizzato con acque di diversa qualità da quelle per cui è stato progettato.

DIMENSIONI

Modello	Dimensioni (mm) Larghezza	Profondità	Altezza	Peso (kg)
TWE2X2540LP	1200	500	500	34
TWE3X2540LP	1200	500	500	42
TWE4X2540LP	1200	590	500	50

Dimensioni e pesi possono variare anche senza preavviso. In caso di dimensioni vincolanti contattare l'ufficio tecnico.

Codice	Euro
TWE2X2540LP	
TWE3X2540LP	
TWE4X2540LP	
RO-PD (Opzionali)	

Dissalatori ad osmosi inversa TW per acque a bassa salinità - membrane 4"

I sistemi ad osmosi inversa TW sono particolarmente indicati per la desalinizzazione di acqua con moderata salinità (max TDS 1500mg/l) per applicazioni industriali e civili con portate da 13.200 ad oltre 50.000 l/giorno.

Progettati per avere la massima qualita ed affidabilita nel tempo,sono stati dotati della migliore componentistica presente sul mercato. La pressurizzazione e garantita da pompe ad asse verticale in acciaio inox. Le membrane EXTRA LOW ENERGY consentono un'elevata produzione di acqua demineralizzata a basse pressioni operative, riuscendo ad ottenere ottime prestazioni con ridotti costi di energia.

Un innovativo quadro elettrico industriale trifase RO–TOUCH 02 consente la piu agevole ed intuitiva gestione dell'impianto per mezzo di PLC Siemens e Touch screen 7" Wide Screen a colori.

In alternativa al quadro RO-TOUCH 02 è possibile controllare l'impianto (sia con alimentazione 230V monofase che 380V trifase) con l'affidabile quadro elettrico AQUA RO HP, che permette di gestire la normale operatività dell'impianto ad osmosi ad un costo sensibilmente più basso.

La dotazione standard dell'impianto TW e composta da:
- *stazione pre-filtrazione a cartuccia di polipropilene 5 micron;*
- *telaio in acciaio pressopiegato e verniciato a polvere con ciclo anticorrosione;*
- *elettrovalvola di ingresso;*
- *pressostato di sicurezza di minima;*
- *manometro di lettura pressione minima in bagno di glicerina;*
- *pompa di pressurizzazione ad asse verticale in acciaio inox;*
- *manometro di lettura pressione massima in bagno di glicerina;*
- *pressostato di sicurezza di massima;*
- *contenitore/i membrane (vessels) in PRFV (vetroresina);*
- *membrane EXTRA LOW ENERGY;*
- *valvola di regolazione a spillo in acciaio inox;*
- *elettrovalvola di flussaggio automatico;*
- *coppia di flussimetri per la lettura della portata del permeato e del concentrato;*
- *interruttore di livello a galleggiante per il serbatoio di accumulo del permeato;*
- *tubazioni e raccordi in copolimero di acetato tipo John Guest e PVC.*
- *quadro elettrico trifase 380V RO-TOUCH 02 oppure AQUA- RO HP, entrambi completi di conduttivimetro del permeato.*

Le osmosi TW utilizzano esclusivamente componenti certificate per acque potabili.

Schema di flusso della membrana osmotica.

DIMENSIONI

	Dimensioni (mm)			
Modello	*Larghezza*	*Profondità*	*Altezza*	*Peso (kg)*
TW2X4040	*915*	*615*	*1800*	*110*
TW3X4040	*915*	*615*	*1800*	*150*
TW4X4040	*915*	*615*	*2560*	*190*
TW6X4040	*915*	*615*	*2560*	*220*
TW8X4040	*915*	*615*	*2560*	*260*

DATI TECNICI

Modello	*Produzione (l/h)*	*Produzione (l/g)*	*Recupero (%)*	*n° membrane*	*Reiezione salina (%)*	*Pressione di esercizio (bar)*	*Potenza installata (kW)*	*Alim. Elettrica*	*Attacchi E-U*
TW2X4040M	*550*	*12.650*	*30-35*	*2X4040*	*97-99*	*8-9*	*1,1*	*230M/380T*	*1" - 1"*
TW2X4040	*550*	*12.650*	*30-35*	*2X4040*	*97-99*	*8-9*	*1,1*	*230M/380T*	*1" - 1"*
TW3X4040M	*800*	*18.400*	*40*	*3X4040*	*97-99*	*8-9*	*1,1*	*230M/380T*	*1" - 1"*
TW3X4040	*800*	*18.400*	*40*	*3X4040*	*97-99*	*8-9*	*1,1*	*230M/380T*	*1" - 1"*
TW4X4040M	*1.000*	*23.000*	*50-55*	*4X4040*	*97-99*	*8-9*	*1,1*	*230M/380T*	*1" - 1"*
TW4X4040	*1.000*	*23.000*	*50-55*	*4X4040*	*97-99*	*8-9*	*1,1*	*230M/380T*	*1" - 1"*
TW6X4040	*1.450*	*33.350*	*50-55*	*6X4040*	*97-99*	*9-10*	*1,5*	*230M/380T*	*1" - 1"*
TW8X4040	*2.100*	*48.300*	*50-55*	*8X4040*	*97-99*	*9-10*	*1,5*	*230M/380T*	*1" - 1"*

** Dati riferiti ad una temperatura d'acqua di 20°C* *Con acqua di alimentazione con 1500 < TDS < 2500 si calcoli una riduzione di portata di circa il 10%* *Pressione minima acqua in ingresso 2 Bar*

AQUA RO-HP
Quadro di gestione per impianti RO con alimentazione monofase o trifase. Gestisce in maniera totalmente automatizzata tutte le componenti necessarie al funzionamento del sistema RO per mezzo di un display LCD. Provvede a segnalare gli allarmi di funzionamento dell'impianto ed è dotato di conduttivimentro per la lettura in continuo della conducibilità del permeato. Per una completa descrizione del quadro elettrico AQUA RO HP si rimanda alla pagina 291 del catalogo).

RO-TOUCH02
Quadro elettrico industriale trifase con PLC Siemens e Touch screen a colori da 7" per la gestione degli impianti RO. E' facile ed intuitivo da utilizzare, ha una guida di funzionamento in linea e molteplici opzioni di funzionamento. Completo di conduttivimentro del permeato, puo' gestire anche trasduttori di pressione e portata elettronici. Il quadro è dotato di pulsante e relè di sicurezza a norma della EN 60204-1.
Per una completa descrizione del quadro elettrico RO-TOUCH02 si rimanda alla pagina 292 del catalogo.

TW6X4040

TW2X4040

Flussimetri Concentrato e Permeato.

Touch Screen 7" WIDE a colori.

V. a spillo inox + E.V. flussaggio

Pompa ad asse verticale inox.

Relè di sicurezza a norma EN60204-1.

Programmatore elettronico con conduttivimetro per il controllo della qualità del permeato.

SCHEMA DI INSTALLAZIONE CONSIGLIATO

1 pompa pozzo
2 contalitri ad impulsi
3 dosaggio cloro
4 vasca accumulo acqua grezza
5 pompa rilancio
6 by-pass filtro
7 filtro a quarzite
8 cartuccia 5µm
9 ingresso osmosi inversa
10 unità di osmosi inversa
11 uscita permeato
12 scarico concentrato
13 scarico flussaggio
14 elettrovalvola miscelazione N.C.
15 serbatoio per reagente
16 dosaggio soluzione pH permeato
17 dosaggio soluzione remineralizzante
18 accumulo acqua prodotta

Codice	Euro
TW2X4040-M-HP	
TW2X4040-T-HP	
TW2X4040-T-T02	
TW3X4040-M-HP	
TW3X4040-T-HP	
TW3X4040-T-T02	
TW4X4040-M-HP	
TW4X4040-T-HP	
TW4X4040-T-T02	
TW6X4040-M-HP	
TW6X4040-T-HP	
TW6X4040-T-T02	
TW8X4040-M-HP	
TW8X4040-T-HP	
TW8X4040-T-T02	
RO-PD	

NOTE

Gli impianti ad osmosi inversa TW e BWE possono essere acquistati con alimentazione monofase o trifase (codice M o T), con quadro elettrico AQUA-RO-HP (codice -HP) oppure RO-TOUCH02 (codice -T02, solo trifase).
Ad es. TW2X4040T-HP significa che l'impianto ha 2 membrane 4040 e quadro elettrico AQUA RO HP Trifase.

NOTE

Gli impianti TW sono stati progettati per acqua di acquedotto o assimilabili.
In caso di acque contenenti cloro >0,1 ppm è richiesta una cloro riduzione a mezzo prodotti chimici (NYTRA RO1400);
Nel caso di utilizzo con acque di diversa natura e qualità ed in ogni caso per determinare il corretto pretrattamento dell'impianto si raccomanda di contattare il ns. ufficio commerciale fornendo analisi chimiche dettagliate.
I medesimi impianti possono essere utilizzati con acque aventi salinità diversa da quella di progetto, in tal caso potrebbero cambiare portate e pressioni di funzionamento.
Le membrane sono escluse dalla garanzia e la responsabilità della Idroservice è limitata alla garanzia del produttore delle stesse.
La garanzia esclude in ogni caso: o'rings, membrane, cartucce filtranti, spese di trasporto, spese di manodopera ed è totalmente esclusa nel caso l'impianto sia utilizzato con acque di diversa qualità da quelle per cui è stato progettato

Opzionali (per tutti i modelli):

- *pompe dosatrici (per antiscalante, riduttore di cloro) complete di sensori di livello e collegate alla centralina dell'impianto, cod. RO-PD euro*

- *circuito di ricircolo c/valvola a spillo e flussimetro a galleggiante;*

- *membrane ad alta reiezione*
.

Opzionali per i soli modelli con quadro RO-TOUCH02:

Per una completa descrizione delle opzioni con il quadro RO-TOUCH02 si rimanda alla pagina 292 del catalogo.

- *sensori di pressione digitali, cod. RO-T02-SP06 (minima) e RO-T02-SP016 (massima);*

- *trasduttori di flusso digitali, per concentrato, permeato e ricircolo (se previsto);*

- *remotizzazione su web del Touch screen (è necessaria una rete ADSL o SD card), cod. RO-T02-PK3;*

- *strumentazione di controllo conducibilità acqua grezza/miscelata, pH, Redox, temperatura etc.).*

Dissalatori ad osmosi inversa BWE per acque salmastre - membrane 4"

I sistemi ad osmosi inversa BWE sono particolarmente indicati per la desalinizzazione di acqua con salinità medio/alta (da TDS 2000 a 8000 ppm) per applicazioni industriali e civili con portate da 8.400 ad oltre 48.000 l/giorno.

Progettati per avere la massima qualità ed affidabilita nel tempo, sono stati dotati della migliore componentistica presente sul mercato.
La pressurizzazione è garantita da pompe ad asse verticale in acciaio inox.

Le membrane LOW ENERGY specifiche per acque salmastre consentono un'elevata produzione di acqua demineralizzata con ridotte pressioni operative, riuscendo ad ottenere ottime prestazioni con ridotti costi di energia.

Un innovativo quadro elettrico industriale trifase RO–TOUCH02 consente la piu agevole ed intuitiva gestione dell'impianto per mezzo di PLC Siemens e Touch screen 7" Wide Screen a colori.

In alternativa al quadro RO-TOUCH 02 è possibile controllare l'impianto (sia con alimentazione 230V monofase che 380V trifase) con l'affidabile quadro elettrico AQUA RO HP, che permette di gestire la normale operatività dell'impianto ad osmosi ad un costo sensibilmente più basso.

Le osmosi BWE utilizzano esclusivamente componenti certificate per acque potabili.

La dotazione standard dell'impianto BWE e composta da:
- stazione pre-filtrazione a cartuccia di polipropilene 5 micron;
- telaio in acciaio presso piegato e verniciato con ciclo anticorrosione;
- elettrovalvola di ingresso;
- pressostato di sicurezza di minima;
- manometro di lettura pressione minima in bagno di glicerina;
- pompa di pressurizzazione ad asse verticale;
- manometro di lettura pressione massima in bagno di glicerina;
- pressostato di sicurezza di massima;
- contenitore/i membrane (vessels) in PRFV (vetroresina);
- membrane LOW ENERGY per acque salmastre (Brackish water);
- valvola di regolazione a spillo in acciaio inox AISI 316;
- elettrovalvola di flussaggio automatico;
- coppia di flussimetri per la lettura della portata del permeato e del concentrato;
- interruttore di livello a galleggiante per il serbatoio di accumulo del permeato;
- tubazioni e raccordi in copolimero di acetato tipo John Guest e PVC;
- quadro elettrico AQUASTAR RO HP (in versione monofase o trifase) oppure RO-TOUCH02 con PLC e Touch screen a colori, entrambi completi di conduttivimetro del permeato.

Flussimetri Concentrato e Permeato.

Pompa ad asse verticale inox.

V. a spillo inox 316 + E.V. flussaggio.

Relè di sicurezza a norma EN60204-1.

DATI TECNICI

Modello	Salinità mg/l	Produzione (l/h)	Produzione (l/g)	Recupero (%)	n° membrane	Reiezione salina (%)	Pressione di esercizio (bar)	Potenza installata (kW)	Attacchi E-U	alimentaz. elettrica (50Hz)
BWE2X4040-4000	4000	500	11.500	33	2X4040	97-99	12-13	1,5	1" - 1"	230M/380T
BWE3X4040-4000	4000	750	17.250	43	3X4040	97-99	12-13	2,2	1" - 1"	230M/380T
BWE4X4040-4000	4000	1.000	23.000	52	4X4040	97-99	12-13	2,2	1" - 1"	230M/380T
BWE6X4040-4000	4000	1.400	32.200	58	6X4040	97-99	12-13	2,2	1" - 1"	230M/380T
BWE8X4040-4000	4000	2.000	46.000	52	8X4040	97-99	12-13	3,0	1" - 1"	230M/380T
BWE2X4040-6000	6000	450	10.350	30	2X4040	97-99	13-14	2,2	1" - 1"	230M/380T
BWE3X4040-6000	6000	650	14.950	35	3X4040	97-99	13-14	2,2	1" - 1"	230M/380T
BWE4X4040-6000	6000	850	19.550	45	4X4040	97-99	13-14	2,2	1" - 1"	230M/380T
BWE6X4040-6000	6000	1.200	27.600	45	6X4040	97-99	13-14	2,2	1" - 1"	230M/380T
BWE8X4040-6000	6000	1.700	39.100	45	8X4040	97-99	13-14	3,0	1" - 1"	230M/380T
BWE2X4040-8000	8000	350	8.050	25	2X4040	97-99	13-15	1,5	1" - 1"	230M/380T
BWE3X4040-8000	8000	550	11.500	30	3X4040	97-99	13-15	2,2	1" - 1"	230M/380T
BWE4X4040-8000	8000	700	16.100	45	4X4040	97-99	13-15	2,2	1" - 1"	230M/380T
BWE6X4040-8000	8000	1.100	21.850	45	6X4040	97-99	13-15	2,2	1" - 1"	230M/380T
BWE8X4040-8000	8000	1.350	28.750	45	8X4040	97-99	13-15	3,0	1" - 1"	230M/380T

Dati riferiti ad acqua di alimentazione con temperatura di 20°C e 4000 < TDS < 8000 mg/l

Pressione minima acqua in ingresso 2 Bar

NOTE

Gli impianti BWE per acque salmastre sono stati progettati per acque di pozzo con moderata salinità prive di cloro. E' comunque raccomandato una adeguato pretrattamento al fine di non compromettere prematuramente le membrane.
Per determinare il corretto pretrattamento dell'impianto si raccomanda di contattare il ns. ufficio commerciale fornendo analisi chimiche dettagliate. Le membrane sono escluse dalla garanzia e la responsabilità della Idroservice è limitata alla garanzia del produttore delle stesse. La garanzia esclude in ogni caso: o'rings, membrane, cartucce filtranti, spese di trasporto, spese di manodopera ed è totalmente esclusa nel caso l'impianto sia utilizzato con acque di diversa qualità da quelle per cui è stato progettato.

DIMENSIONI

Modello	Dimensioni (mm) L x prof.x alt.			Peso (kg)
BWE2X4040	915	615	1800	120
BWE3X4040	915	615	1800	150
BWE4X4040	915	615	2560	190
BWE6X4040	915	615	2560	220
BWE8X4040	915	615	2560	260

Dimensioni e pesi possono variare anche senza preavviso. In caso di dimensioni vincolanti contattare l'ufficio tecnico.

BWE2X4040

AQUA RO-HP

Quadro di gestione per impianti RO con alimentazione monofase o trifase. Gestisce in maniera totalmente automatizzata tutte le componenti necessarie al funzionamento del sistema RO per mezzo di un display LCD. Provvede a segnalare gli allarmi di funzionamento dell'impianto ed è dotato di conduttivimentro per la lettura in continuo della conducibilità del permeato. Per una completa descrizione del quadro elettrico AQUA-RO-HP si rimanda alla pagina 291 del catalogo.

RO-TOUCH02

Quadro elettrico industriale trifase con PLC Siemens e Touch screen a colori da 7" per la gestione degli impianti RO.
E' facile ed intuitivo da utilizzare, ha una guida di funzionamento in linea e molteplici opzioni di funzionamento. Completo di conduttivimentro del permeato, può gestire anche trasduttori di pressione e portata elettronici. Il quadro è dotato di pulsante e relè di sicurezza a norma della EN 60204-1.
Per una completa descrizione del quadro elettrico RO-TOUCH02 si rimanda alla pagina 292 del catalogo.

NOTE

Gli impianti ad osmosi inversa BWE e TW possono essere acquistati con alimentazione monofase o trifase (codice M o T), con quadro elettrico AQUA-RO-HP (codice -HP) oppure RO-TOUCH02 (codice -T02 solo trifase).
Ad es. BWE4X4040-6000-M-HP significa che l'impianto è progettato per salinità di 6000mg/l, ha 4 membrane 4040 e quadro elettrico AQUA-RO-HP Monofase.

SALINITÀ MAX 4000 mg/l - 6000 µS

Codice	Euro
BWE2X4040-4000-M-HP	
BWE2X4040-4000-T-HP	
BWE2X4040-4000-T-T02	
BWE3X4040-4000-M-HP	
BWE3X4040-4000-T-HP	
BWE3X4040-4000-T-T02	
BWE4X4040-4000-M-HP	
BWE4X4040-4000-T-HP	
BWE4X4040-4000-T-T02	
BWE6X4040-4000-M-HP	
BWE6X4040-4000-T-HP	
BWE6X4040-4000-T-T02	
BWE8X4040-4000-T-HP	
BWE8X4040-4000-T-T02	

SALINITÀ MAX 6000 mg/l - 9000 µS

Codice	Euro
BWE2X4040-6000-M-HP	
BWE2X4040-6000-T-HP	
BWE2X4040-6000-T-T02	
BWE3X4040-6000-M-HP	
BWE3X4040-6000-T-HP	
BWE3X4040-6000-T-T02	
BWE4X4040-6000-M-HP	
BWE4X4040-6000-T-HP	
BWE4X4040-6000-T-T02	
BWE6X4040-6000-M-HP	
BWE6X4040-6000-T-HP	
BWE6X4040-6000-T-T02	
BWE8X4040-6000-T-HP	
BWE8X4040-6000-T-T02	

SALINITÀ MAX 8000 mg/l - 12000 µS

Codice	Euro
BWE2X4040-8000-M-HP	
BWE2X4040-8000-T-HP	
BWE2X4040-8000-T-T02	
BWE3X4040-8000-M-HP	
BWE3X4040-8000-T-HP	
BWE3X4040-8000-T-T02	
BWE4X4040-8000-M-HP	
BWE4X4040-8000-T-HP	
BWE4X4040-8000-T-T02	
BWE6X4040-8000-M-HP	
BWE6X4040-8000-T-HP	
BWE6X4040-8000-T-T02	
BWE8X4040-8000-T-HP	
BWE8X4040-8000-T-T02	

Codice	Euro
RO-PD	365,00

Opzionali (per tutti i modelli):

- pompe dosatrici (per antiscalante, riduttore di cloro) complete di sensori di livello e collegate alla centralina dell'impianto. cod. RO-PD euro

- circuito di ricircolo c/valvola a spillo e flussimetro a galleggiante;

- membrane ad alta reiezione.

Opzionali per i soli modelli con quadro RO-TOUCH02:

Per una completa descrizione delle opzioni con il quadro RO-TOUCH02 si rimanda alla pagina 292 del catalogo.

- sensori di pressione digitali, cod. RO-T02-SP06 (minima) e RO-T02-SP016 (massima);

- trasduttori di flusso digitali, per concentrato, permeato e ricircolo (se previsto);

- remotizzazione su web del Touch screen (è necessaria una rete ADSL o SD card), cod. RO-T02-PK3;

- strumentazione di controllo conducibilità acqua grezza/miscelata, pH, Redox, temperatura etc.).

BWE6X4040

Dissalatori ad osmosi inversa BW - membrane 8”

I sistemi ad osmosi inversa BW sono particolarmente indicati per la desalinizzazione di acque con discreta salinità per applicazioni industriali e civili con portate da 72 ad oltre 322 m³/giorno. Progettati per avere la massima qualita ed affidabilita nel tempo, sono stati dotati della migliore componentistica presente sul mercato.

La pressurizzazione è garantita da pompe ad asse verticale in acciaio inox. Le membrane EXTRA LOW ENERGY consentono un'elevata produzione di acqua demineralizzata a basse pressioni operative, riuscendo ad ottenere ottime prestazioni con ridotti costi di energia.

Un innovativo quadro elettrico industriale trifase RO–TOUCH02 consente la piu agevole ed intuitiva gestione dell'impianto per mezzo di PLC Siemens e Touch screen 7” Wide Screen a colori.
In alternativa al quadro RO-TOUCH02 è possibile controllare i modello con pompa ad alta pressione di potenza max 7,5 kW con l'affidabile quadro elettrico AQUA-RO-HP, che permette di gestire la normale operatività dell'impianto ad osmosi ad un costo sensibilmente più basso.

Le osmosi BW utilizzano esclusivamente componenti certificate per acque potabili.

La dotazione standard dell'impianto BW è composta da:
- stazione pre-filtrazione in acciaio inox con cartucce in polipropilene;
- telaio in acciaio pressopiegato e verniciato a polvere con ciclo anticorrosione;
- elettrovalvola di ingresso;
- pressostato di sicurezza di minima;

Trasd. portata elettr. (opzionale).

Trasd. pressione elettr. (opzionale).

E.V. flussaggio acqua pulita (opzionale).

Pompa ad asse verticale inox.

DIMENSIONI

	Dimensioni (mm)			
Modello	Larghezza	Profondità	Altezza	Peso (kg)
BW2X8040R	3500	950	1500	n.d.
BW3X8040	3900	950	1500	n.d.
BW4X8040	3500	950	1500	n.d.
BW6X8040	3900	950	1500	n.d.
BW8X8040	3500	950	1600	n.d.
BW9X8040	3900	950	1500	n.d.
BW12X8040	3900	950	1600	n.d.

Dimensioni e pesi possono variare anche senza preavviso. In caso di dimensioni vincolanti contattare l'ufficio tecnico.

DATI TECNICI

Modello	Salinità mg/l	Produzione l/h	Produzione m³/g	Scarto l/h	Ricircolo	Recupero %	n° membrane	Reiezione salina %	Pressione di es. bar	Potenza installata kW	Alim. elettrica (50 Hz)
BW2X8040R	1500	2.500	58	3.845	SI	39	2	99,6	8,7	3,0	3X400V
BW3X8040	1500	3.800	87	4.836	NO	44	3	99,6	8,9	4,0	3X400V
BW3X8040R	1500	3.800	87	3.109	SI	55	3	99,4	9,2	4,0	3X400V
BW4X8040	1500	5.000	115	4.615	NO	52	4	99,5	9,1	4,0	3X400V
BW4X8040R	1500	4.900	113	2.638	SI	65	4	99,0	9,5	4,0	3X400V
BW6X8040	1500	7.000	161	5.069	NO	58	6	99,3	9,1	5,5	3X400V
BW6X8040R	1500	6.900	158	3.399	SI	67	6	99,0	9,3	5,5	3X400V
BW8X8040	1500	8.600	198	6.621	NO	57	8	99,3	9,1	7,5	3X400V
BW9X8040	1500	10.900	250	7.267	NO	60	9	99,3	9,1	7,5	3X400V
BW9X8040R	1500	10.600	243	4.543	SI	70	9	98,9	9,2	7,5	3X400V
BW12X8040	1500	14.000	322	8.951	NO	61	12	99,3	9,1	11,0	3X400V
BW12X8040R	1500	13.600	312	5.555	SI	71	12	98,7	9,3	11,0	3X400V

Dati riferiti ad acqua di alimentazione con temperatura di 20°C e TDS 1500 mg/l. Con acqua di alimentazione con 1500 < TDS < 2500 si calcoli una riduzione di portata di circa il 10%. Pressione minima acqua in ingresso 2 Bar

- manometro di lettura pressione minima in bagno di glicerina;
- pompa di pressurizzazione ad asse verticale in acciaio inox;
- manometro di lettura pressione massima in bagno di glicerina;
- pressostato di sicurezza di massima;
- contenitore/i membrane (vessels) in PRFV (vetroresina);
- membrane TFC da 8" del tipo EXTRA LOW ENERGY;
- valvola di regolazione a spillo in acciaio inox AISI 316;
- elettrovalvola di flussaggio automatico;
- flussimetri per la lettura della portata del permeato, del concentrato e del ricircolo (se previsto);
- interruttore di livello a galleggiante per il serbatoio di accumulo del permeato;
- tubazioni e raccordi in PVC.
- quadro elettrico trifase 380V RO-TOUCH 02 oppure AQUASTAR RO HP, entrambi completi di conduttivimetro del permeato.

AQUA RO-HP

Quadro di gestione per impianti RO con alimentazione monofase o trifase. Gestisce in maniera totalmente automatizzata tutte le componenti necessarie al funzionamento del sistema RO per mezzo di un display LCD. Provvede a segnalare gli allarmi di funzionamento dell'impianto ed è dotato di conduttivimentro per la lettura in continuo della conducibilità del permeato. Per una completa descrizione del quadro elettrico AQUA RO HP si rimanda alla pagina 291 del catalogo.

RO-TOUCH02

Quadro elettrico industriale trifase con PLC Siemens e Touch screen a colori da 7" per la gestione degli impianti RO.
E' facile ed intuitivo da utilizzare, ha una guida di funzionamento in linea e molteplici opzioni di funzionamento. Completo di conduttivimentro del permeato, può gestire anche trasduttori di pressione e portata elettronici. Il quadro è dotato di pulsante e relè di sicurezza a norma della EN 60204-1.
Per una completa descrizione del quadro elettrico RO-TOUCH02 si rimanda alla pagina 292 del catalogo.

NOTE

Gli impianti ad osmosi inversa BW possono essere acquistati con quadro elettrico AQUA-RO-HP (codice HP) oppure RO-TOUCH02 (codice T02), ed è possibile avere in dotazione anche il ricircolo del concentrato (codice R).
Ad es. BW3X8040R-T-HP significa che l'impianto ha 3 membrane 8040, è presente il circuito di ricircolo e quadro elettrico AQUA RO HP Trifase.

Codice	Euro
BW2X8040R-T-HP	
BW2X8040R-T-T02	
BW3X8040-T-HP	
BW3X8040-T-T02	
BW3X8040R-T-HP	
BW3X8040R-T-T02	
BW4X8040R-T-HP	
BW4X8040R-T-T02	
BW6X8040-T-HP	
BW6X8040-T-T02	
BW6X8040R-T-HP	
BW6X8040R-T-T02	
BW8X8040-T-T02	
BW9X8040-T-T02	
BW9X8040R-T-T02	
BW12X8040-T-T02	
BW12X8040R-T-T02	

NOTE

Gli impianti BW sono progettati per acque di acquedotto o di pozzo anche con moderata salinità. E' comunque necessario, al fine di non compromettere le membrane, e per un corretto dimensionamento dell'impianto, un adeguato pretrattamento dell'acqua grezza; contattare il ns. ufficio commerciale fornendo analisi chimiche dettagliate.
Le membrane sono escluse dalla garanzia e la responsabilità della Idroservice srl è limitata alla garanzia del produttore delle stesse. La garanzia esclude in ogni caso: o'rings, membrane, cartucce filtranti, spese di trasporto, spese di manodopera ed è totalmente esclusa nel caso l'impianto sia utilizzato con acque di diversa qualità da quelle per cui è stato progettato.

Opzionali (per tutti i modelli):

- pompe dosatrici (per antiscalante, riduttore di cloro) complete di sensori di livello e collegate al PLC, cod. RO-PD euro

- membrane ad alta reiezione;

- tubazioni alta pressione in acciaio inox AISI 316.

Opzionali per i soli modelli con quadro RO-TOUCH02:

Per una completa descrizione delle opzioni con il quadro RO-TOUCH02 si rimanda alla pagina 292 del catalogo.

- sensori di pressione digitali, cod. RO-T02-SP06 (minima) e RO-T02-SP016 (massima);

- trasduttori di flusso digitali, per concentrato, permeato e ricircolo (se previsto);

- remotizzazione su web del Touch screen (è necessaria una connessione ADSL o SD card.);

- strumentazione di controllo conducibilità acqua grezza/miscelata, pH, Redox, temperatura etc. .

- avviamento pompa alta pressione per mezzo di Soft Start;

- flussaggio membrane con acqua osmotizzata;

- carpenteria quadro elettrico in acciaio inox;

Dissalatori ad osmosi inversa BW-HI FLOW - membrane 8" - Alte portate

I sistemi ad osmosi inversa BW-HI FLOW sono particolarmente indicati per la desalinizzazione di acque con discreta salinità per applicazioni industriali e civili con portate da 624 ad oltre 1400 m^3/giorno.

Progettati per avere la massima qualità ed affidabilità nel tempo, sono stati dotati della migliore componentistica presente sul mercato, La pressurizzazione è garantita da pompe ad asse verticale in acciaio inox tipo Grundfos o Lowara.
Le membrane EXTRA LOW ENERGY consentono un'elevata produzione di acqua demineralizzata a basse pressioni operative, riuscendo ad ottenere ottime prestazioni con ridotti costi di energia.
Un innovativo quadro elettrico trifase RO–TOUCH02 consente la più agevole ed intuitiva gestione dell'impianto per mezzo di PLC Siemens e Touch screen 7" Wide Screen a colori.
Le osmosi BW utilizzano esclusivamente componenti certificate per acque potabili.

Touch Screen 7" WIDE a colori.

Relè di sicurezza a norma EN60204-1.

Trasd. pressione elettr. (opzionale).

E.V. flussaggio acqua pulita (opzionale).

Pompa ad asse verticale inox.

DIMENSIONI

	Dimensioni (mm)			
Modello	Larghezza	Profondità	Altezza	Peso (kg)
BW10X8040	6500	950	1500	n.d.
BW15X8040	6500	1100	1800	n.d.
BW18X8040	7500	1100	1800	n.d.
BW21X8040	8500	1100	1800	n.d.
BW21X8040R	8500	1100	1800	n.d.
BW24X8040	7500	1100	1800	n.d.
BW24X8040R	7500	1100	1800	n.d.
BW30X8040	7500	1100	2100	n.d.
BW30X8040R	7500	1100	2100	n.d.
BW36X8040	7500	1100	2100	n.d.
BW36X8040R	7500	1100	2100	n.d.
BW42X8040	7500	1100	2400	n.d.
BW42X8040R	7500	1100	2400	n.d.
BW48X8040	7500	1100	2100	n.d.
BW48X8040R	7500	1100	2100	n.d.

Dimensioni e pesi possono variare anche senza preavviso. In caso di dimensioni vincolanti contattare l'ufficio tecnico.

DATI TECNICI

Modello	Salinità mg/l	Produzione (l/h)	Produzione m^3/g	Scarto (l/h)	Ricircolo	Recupero (%)	n° membrane	Reiezione salina (%)	Pressione di esercizio (bar)	Potenza installata (kW)	alimentaz. elettrica (50Hz)
BW10X8040	1500	12.000	276	8.700	NO	58	10	99,3	9-10	11,0	3X400V
BW10X8040R	1500	11.700	269	5.000	SI	70	10	98,7	9-10	11,0	3X400V
BW15X8040	1500	16.000	368	6.800	NO	70	15	98,9	9-10	11,0	3X400V
BW18X8040	1500	20.800	478	11.700	NO	64	18	99,2	9-10	15,0	3X400V
BW18X8040R	1500	20.400	469	8.500	SI	71	18	98,8	9-10	11,0	3X400V
BW21X8040	1500	24.500	563	14.400	NO	63	21	99,4	9-10	15,0	3X400V
BW21X8040R	1500	23.500	540	9.600	SI	71	21	98,8	9-10	15,0	3X400V
BW24X8040	1500	28.000	644	18.700	NO	60	24	99,3	9-10	18,5	3X400V
BW24X8040R	1500	27.000	621	10.000	SI	73	24	98,6	9-10	15,0	3X400V
BW30X8040	1500	34.800	800	21.300	NO	62	30	99,2	9-10	22,0	3X400V
BW30X8040R	1500	33.700	775	12.500	SI	73	30	98,6	9-10	18,5	3X400V
BW36X8040	1500	42.000	966	25.700	NO	62	36	99,2	9-10	30,0	3X400V
BW36X8040R	1500	40.600	933	15.800	SI	72	36	98,6	9-10	30,0	3X400V
BW42X8040	1500	49.000	1.127	30.000	NO	62	42	99,2	9-10	30,0	3X400V
BW42X8040R	1500	47.300	1.087	17.500	SI	73	42	98,6	9-10	30,0	3X400V
BW48X8040	1500	56.000	1.288	33.000	NO	63	48	99,2	9-10	30,0	3X400V
BW48X8040R	1500	54.000	1.242	19.500	SI	74	48	98,5	9-10	30,0	3X400V

Dati riferiti ad acqua di alimentazione con temperatura di 20°C e TDS 1500 mg/l. Con acqua di alimentazione con 1500 < TDS < 2500 si calcoli una riduzione di portata di circa il 10%. Pressione minima acqua in ingresso 2 Bar

La dotazione standard dell'impianto BW HI FLOW è composta da:
- stazione pre-filtrazione in acciaio inox con cartucce in polipropilene 5 micron;
- telaio in acciaio inox;
- elettrovalvola di ingresso;
- trasduttori di pressione massima e minima con lettura sul display del Touch screen;
- trasduttori di flusso elettronici per la lettura delle portate di permeato, concentrato e ricircolo (se presente) sul Touch screen;
- manometro di lettura pressione minima in bagno di glicerina;
- pompa di pressurizzazione ad asse verticale in acciao inox;
- manometro di lettura pressione massima in bagno di glicerina;
- contenitore/i membrane (vessels) in PRFV (vetroresina);
- membrane EXTRA LOW ENERGY;

- valvola di regolazione a spillo in acciaio inox AISI 316;
- elettrovalvola di flussaggio automatico;
- interruttore di livello a galleggiante per il serbatoio di accumulo del permeato;
- tubazioni e raccordi in PVC;
- quadro elettrico trifase 380V RO-TOUCH02 completo di conduttivimetro del permeato;
- avviatore SOFT START sui modelli con pompa ad alta pressione a partire da 15 kW.

La gestione degli impianti BW è totalmente automatizzata per mezzo di quadro elettromeccanico industriale con PLC Siemens, con ampio pannello Touch Screen 7" Wide a colori, con il quale è facile ed intuitivo gestire tutte le operazioni necessarie al corretto funzionamento dell'impianto ad osmosi ed altrettanto agevole controllarne tutte le funzionalità. Il quadro è dotato di pulsante e relè di sicurezza a norma della EN 60204-1 (per una completa descrizione del quadro elettrico RO-TOUCH02 si rimanda alla pagina 292 del catalogo).

Opzionali (per tutti i modelli):

Per una completa descrizione delle opzioni con il quadro RO-TOUCH02 si rimanda alla pagina 292 del catalogo.

- pompe dosatrici (per antiscalante, riduttore di cloro) complete di sensori di livello e collegate al PLC, cod. RO-PD euro

- strumentazione di controllo conducibilità acqua grezza/miscelata, pH, Redox, temperatura etc.

- membrane ad alta reiezione;

- avviamento pompa alta pressione per mezzo di Soft Start (per i modelli che non è già di serie);

- tubazioni alta pressione in acciaio inox AISI 316.

- flussaggio membrane con acqua osmotizzata;

- carpenteria quadro elettrico in acciaio inox ;

- remotizzazione su web del Touch screen (è necessaria una connessione ADSL o SD card, cod.);

Prezzi su richiesta

DISSALATORI AD OSMOSI INVERSA SWE PER ACQUE DI MARE

DOW FILMTEC

I sistemi ad osmosi inversa SWE sono progettati per la desalinizzazione di acque di mare e/o altamente salmastre in applicazioni industriali e civili con portate da 1.680 ad oltre 14.000 l/giorno. La pressurizzazione è garantita da speciali pompe in acciaio inox, progettate per lavorare 24 ore al giorno in continuo e costruite in uno speciale acciaio Superduplex assolutamente incorruttibile all'acqua di mare. Le membrane TFC Dow Filmtec consentono un'elevata produzione di acqua demineralizzata, riuscendo ad ottenere ottime prestazioni con ridotti costi di energia. La gestione degli impianti è totalmente automatizzata e viene effettuata per mezzo di quadro elettrico con elettronica dedicata, interfaccia a tastiera e schermo LCD in grado di rendere facile ed intuitiva l'operatività necessaria al corretto funzionamento dell'impianto e agevolmente controllarne tutte le funzionalità, nonché di garantire il flussaggio dei materiali con acqua demineralizzata al fine di prolungare al vita dell'impianto e ridurne al massimo le manutenzioni. Il conduttivimetro permette, inoltre, di monitorare in continuo la qualità dell'acqua prodotta con funzione di allarme qualora la conducibilità dell'acqua non sia quella di progetto.

Il programmatore AQUA RO HP-SW controlla il funzionamento dell'impianto per acqua di mare per mezzo delle seguenti utenze:

- *elettrovalvola di ingresso ed elettrovalvola di flussaggio (con acqua osmotizzata);*
- *contatto pressostati di minima e di massima;*
- *pompa ad alta pressione e pompe dosatrici;*
- *termica pompa HP;*
- *galleggiante del serbatoio del permeato e dei reagenti chimici.*

E' inoltre presente un'uscita supplementare con contatto pulito che si attiva in presenza di allarmi al fine di poter controllare da remoto il funzionamento dell'impianto.

Inoltre il display LCD consente di visualizzare in continuo:

- *il totalizzatore delle ore di lavoro;*
- *il valore della conducibilità dell'acqua prodotta;*
- *tutte le possibili cause di arresto dell'impianto dovute a:*

- *serbatoio di accumulo permeato pieno;*
- *allarme di bassa pressione;*
- *allarme di alta pressione;*
- *allarme alta conducibilità acqua prodotta (con set point regolabile);*
- *allarme termica pompa;*
- *contro-lavaggio o rigenerazione degli impianti di pretrattamento a monte dell'osmosi;*
- *mancanza prodotti chimici di pretrattamento (ad es. antiscalante).*

La dotazione standard dell'impianto SW e composta da:

- *stazione pre-filtrazione con 2 filtri a cartuccia grado 5µ e 1µ ;*
- *telaio in acciaio verniciato a polvere;*
- *elettrovalvola di ingresso;*
- *elettrovalvola di flussaggio;*
- *manometro con contatto per lettura ed il controllo della pressione minima in bagno di glicerina;*
- *manometro con contatto per lettura ed il controllo della pressione massima in bagno di glicerina;*
- *pompa di pressurizzazione in acciaio inossidabile Superduplex, oppure in alternativa in AISI 316, con alimentazione elettrica Trifase*
- *contenitori membrane (vessels) in PRFV (vetroresina);*
- *membrane SW Dow-Filmtec Made in U.S.A. o equipollenti;*
- *flussimetri per la lettura della portata dell'acqua prodotta e dell'acqua scartata in materiali anticorrosione;*
- *interruttore di livello a galleggiante per il serbatoio di accumulo acqua prodotta;*
- *tubazioni alta pressione in acciaio inox AISI 316;*
- *tubazioni bassa pressione in PVC e/o John Guest;*
- *quadro elettrico trifase 380V completo di conduttivimetro e termica pompa ad alta pressione.*

Opzioni:

- *pompe dosatrici per dosaggio antiscalante e riduttore di cloro, complete di galleggianti reagenti collegati al quadro elettrico;*
- *alimentazione elettrica monofase;*
- *impianto di lavaggio membrane.*

DATI TECNICI

Modello	Produzione (l/h)	Produzione (l/g)	Recupero (%)	n° membrane	Reiezione salina (%)	Pressione di esercizio (bar)	Potenza installata (kW)	Attacchi E - Perm./ Conc.
SWE1X2540	70	1680	13	1 X 2540	99,4	64	1,5	3/4"-1/2"-1/2"
SWE2X2540	140	3360	22	2 X 2540	99,4	65	2,2	3/4"-1/2"-1/2"
SWE3X2540	210	5040	27	3 X 2540	99,4	65	3,0	3/4"-1/2"-1/2"
SWE4X2540	270	6480	30	4 X 2540	99,4	65	3,0	3/4"-1/2"-1/2"
SWE2X4040	400	9600	20	2 X 4040	99,7	64	5,5	3/4"-1/2"-1/2"
SWE3X4040	600	14400	25	3 X 4040	99,7	65	7,5	3/4"-1/2"-1/2"

NB: Dati validi per acqua di mare (salinità 38.000 mg/l). Temperatura 18°C.

DIMENSIONI

Modello	Dimensioni (mm)			Peso (kg)
	Larghezza	Profondità	Altezza	
SWE1X2540	1210	720	610	93
SWE2X2540	1210	720	610	119
SWE3X2540	1210	720	610	135
SWE4X2540	1210	720	610	150
SWE2X4040	915	615	1715	221
SWE3X4040	915	615	1715	251

Vessels in PRFV

Elettrovalvole di ingresso e flussaggio

Pompa ad alta pressione in SuperDuplex

Manometro c/contatto, valvola a spillo, e pompe dosatrici

Codice	Euro
SWE1X2540	
SWE2X2540	
SWE3X2540	
SWE4X2540	
SWE2X4040	
SWE3X4040	
SW-PD (opzione pompa dos.)	

Dissalatori ad osmosi inversa per acque di mare

I sistemi ad osmosi inversa SW sono progettati per la desalinizzazione di acque di mare in applicazioni industriali e civili con portate da 10 ad oltre 1200 m³/giorno.

La pressurizzazione è garantita da speciali pompe in acciaio inox Duplex o AISI 904.

Le membrane Dow-Filmtec consentono un'elevata produzione di acqua demineralizzata, riuscendo ad ottenere ottime prestazioni con ridotti costi di energia.

La gestione degli impianti è totalmente automatizzata e viene effettuata per mezzo di quadro elettrico, PLC Siemens ed ampio pannello Touch Screen da 7" a colori, con il quale è facile ed intuitivo gestire tutte le operazioni necessarie al corretto funzionamento dell'impianto e agevolmente controllarne tutte le funzionalità.
Il conduttivimetro permette, inoltre, di monitorare in continuo la qualità dell'acqua prodotta.

La dotazione standard dell'impianto SW è composta da:

- stazione pre-filtrazione multicartuccia in acciaio Duplex con cartucce in polipropilene 5 µ;
- telaio in acciaio inox;
- elettrovalvola di ingresso;
- pressostato di sicurezza di minima (tarabile);
- manometro di lettura pressione minima in bagno di glicerina;
- pompa di pressurizzazione in acciai inossidabili speciali tipo Duplex o AISI 904;
- manometro di lettura pressione massima in bagno di glicerina;
- pressostato di sicurezza di massima (tarabile);
- contenitori membrane (vessels) in PRFV (vetroresina);
- membrane SW Dow-Filmtec Made in U.S.A.;
- flussimetri per la lettura della portata dell'acqua prodotta e dell'acqua scartata;
- interruttore di livello a galleggiante per il serbatoio di accumulo acqua prodotta;
- tubazioni alta pressione in acciaio inox Duplex o AISI 904 saldate TIG/Argon;
- quadro elettrico trifase 380V completo di conduttivimetro, PLC Siemens e Touch panel 7" a colori ed avviatore SOFT START per la pompa ad alta pressione;

Opzioni:
- sistema di recupero di energia;
- pompe dosatrici per dosaggio antiscalante e riduttore di cloro, correttore di pH;
- strumentazione per controllo redox o controllo pH permeato;
- pressurizzazione per il pre-alimento impianto RO;
- pompe sommergibili in bronzo marino per la presa d'acqua;
- impianto di pre-filtrazione costruito con materiali idonei all'acqua di mare;
- sistema completo di accumulo per flussaggio membrane con acqua osmotizzata;
- trasduttori di portata elettronici per la lettura dei valori del permeato e concentrato sul Touch Screen;
- trasduttori di pressione elettronici per la lettura della pressione minima e massima sul Touch Screen;

- remotizzazione delle pagine del Touch Screen su PC per mezzo di router dedicato. In questo modo è possibile controllare dal proprio PC i parametri operativi dell'impianto entrando direttamente nelle pagine del Touch Screen. E' necessaria una connessione ADSL o UMTS ed un collegamento ad internet aperto. La fornitura comprende anche la licenza software da installare sul proprio PC;
- quadro elettrico in acciao inox;
- containerizzazione;
- impianto di lavaggio membrane da 8".

Demineralizzatori a resine doppia colonna

Demineralizzatori a scambio ionico con resine rigenerabili a doppia colonna.
Sono composti da 2 bombole in vetroresina contenenti resine anioniche e resine cationiche, n. 2 serbatoi di stoccaggio rigeneranti (acido e soda), n. 2 valvole in ABS Siata gestite da un programmatore elettronico in grado di avviare la rigenerazione delle resine in manuale (premendo un pulsante), oppure in automatico in funzione dei m^3 di acqua prodotta o della conducibilità (con set point regolabile).
L'impianto è montato su telaio in acciaio inox con tutte le componenti installate e pronte all'uso.

Le vasche di contenimento di sicurezza sono opzionali.

DIMENSIONI

Modello	Dimensioni (mm) Larghezza	Profondità	Altezza	Peso (kg)
DEM 27	800	600	1200	100
DEM 41	800	600	1200	120
DEM 58	800	600	1200	140
DEM 83	800	600	1400	160
DEM 125	800	800	1700	190
DEM 150	1000	1000	1900	230
DEM 200	1000	1000	1900	280
DEM 250	1000	1000	1900	330
DEM 300	1200	1000	2000	380
DEM 365	1500	1000	2200	450
DEM 490	1500	1000	2200	530
DEM 560	1500	1000	2200	590
DEM 730	1500	1000	2200	700

Dimensioni e pesi possono variare anche senza preavviso. In caso di dimensioni vincolanti contattare l'ufficio tecnico.

Codice	Euro
DEM 27	
DEM 41	
DEM 58	
DEM 83	
DEM 125	
DEM 150	
DEM 200	
DEM 250	
DEM 300	
DEM 365	
DEM 490	
DEM 560	
DEM 730	

DATI TECNICI

Modello	Resine cationiche (l)	Resine anioniche (l)	Valvola	Attacchi	Portata di esercizio (m^3/h)	ΔP (bar)	Resa ciclica* cationica (m^3)	Resa ciclica* anionica (m^3)	HCl 33% per rigen.(kg)	NaOH 30% per rigen.(kg)	Tino rigeneranti (l)
DEM 27	10	17	SI 132	1"	0,43	0,3	1,3	1,3	3,4	5,6	100
DEM 41	15	26	SI 132	1"	0,65	0,4	1,9	2,0	5,1	8,6	100
DEM 58	21	37	SI 132	1"	0,93	0,4	2,7	2,9	7,1	12,2	100
DEM 83	31	52	SI 132	1"	1,30	0,4	4,0	4,0	10,5	17,2	100
DEM 125	46	79	SI 132	1"	1,98	0,4	5,9	6,1	15,6	26,1	300
DEM 150	56	94	SI 132	1"	2,35	0,5	7,2	7,3	19,0	31,0	300
DEM 200	74	126	SI 132	1"	3,15	0,5	9,5	9,8	25,2	41,6	300
DEM 250	93	157	SI 132	1"	3,93	0,6	12,0	12,2	31,6	51,8	300
DEM 300	112	188	SI 132	1"	4,70	0,8	14,4	14,6	38,1	62,0	500
DEM 365	140	225	SI 230	1" 1/4	5,63	0,6	18,0	17,4	47,6	74,3	500
DEM 490	190	300	SI 230	1" 1/4	7,50	1,0	24,4	23,2	64,6	99,0	500
DEM 560	210	350	SI 250	1" 1/2	8,75	0,5	27,0	27,2	71,4	115,5	500
DEM 730	280	450	SI 250	1" 1/2	11,25	0,6	36,0	34,8	95,2	148,5	1000

** Dati riferiti ad una salinità dell'acqua di 350 ppm ($CaCO_3$), acqua potabile, temperatura 20°C. Pressione di lavoro 1,5 - 5 bar. Alim. elettrica 230V-50Hz*

Demineralizzatori a letto misto non rigenerabili

Demineralizzatori a letto misto a resine non rigenerabili e lettore di conducibilità a led per verificare l'esaurimento delle resine. Consigliati a valle di un impianto di demineralizzazione o di osmosi inversa per portare la conducibilità a zero microsiemens o in piccole applicazioni con modesti consumi di acqua.

Codice	Euro
LM20	
LM30	
LM50	

DATI TECNICI

Modello	Resine (l)	Attacchi E-U	Portata di esercizio (m^3/h)	Perdita di carico (bar)	Resa ciclica[1] (m^3)	Dimensioni (mm) ø	h
LM20	20	3/4"	0,6	0,5	3.6	200	930
LM30	30	3/4"	0,9	0,5	5.4	200	1180
LM50	50	3/4"	1,5	0,5	9.0	250	1180

1) Con salinità di 350 ppm $CaCO_3$.

SCHEDA DIMENSIONAMENTO IMPIANTO AD OSMOSI INVERSA

ORIGINE DELL'ACQUA DA TRATTARE:

- ☐ *ACQUA DI ACQUEDOTTO*
- ☐ *ACQUA DI POZZO*
- ☐ *ACQUA DI MARE*
- ☐ *ALTRO (lago, fiume, riutilizzo, etc.)*

specificare _____

CARATTERISTICHE ANALITICHE DELL'ACQUA DA TRATTARE:

Per il corretto dimensionamento di apparecchiature ad osmosi inversa inviare il referto analitico con i parametri richiesti come da tabella a pag. 70

DESTINAZIONE DELL'ACQUA DOPO IL TRATTAMENTO:

- ☐ *USO POTABILE*
- ☐ *USO TECNOLOGICO*

specificare l'applicazione _____

Indicare eventuali specifiche di progetto per l'acqua prodotta _____

CONSUMI (riferiti al permeato dell'osmosi inversa prima di una eventuale rimiscelazione)

Fabbisogno orario medio m^3/h _____

Fabbisogno orario di punta m^3/h _____

Fabbisogno giornaliero medio m^3/h _____

Fabbisogno giornaliero di punta m^3/h _____

SITUAZIONE IMPIANTISTICA ESISTENTE:

Specificare se sono già installate vasche o serbatoi ☐ *SI* ☐ *NO*

Indicare volume e dimensioni _____

Specificare se esistono già apparecchiature installate ☐ *SI* ☐ *NO*

Indicare tutte le informazioni disponibili (tipologia, modello, dimensioni, data di produzione, etc.)

_____

_____

NOTE - OSSERVAZIONI - RICHIESTE PARTICOLARI

Specificare se esistono limiti di ingombro per le apparecchiature richieste particolari sul trattamento da effettuare.

_____

_____

_____

IDRO SERVICE

PRODOTTI CHIMICI PER OSMOSI INVERSA

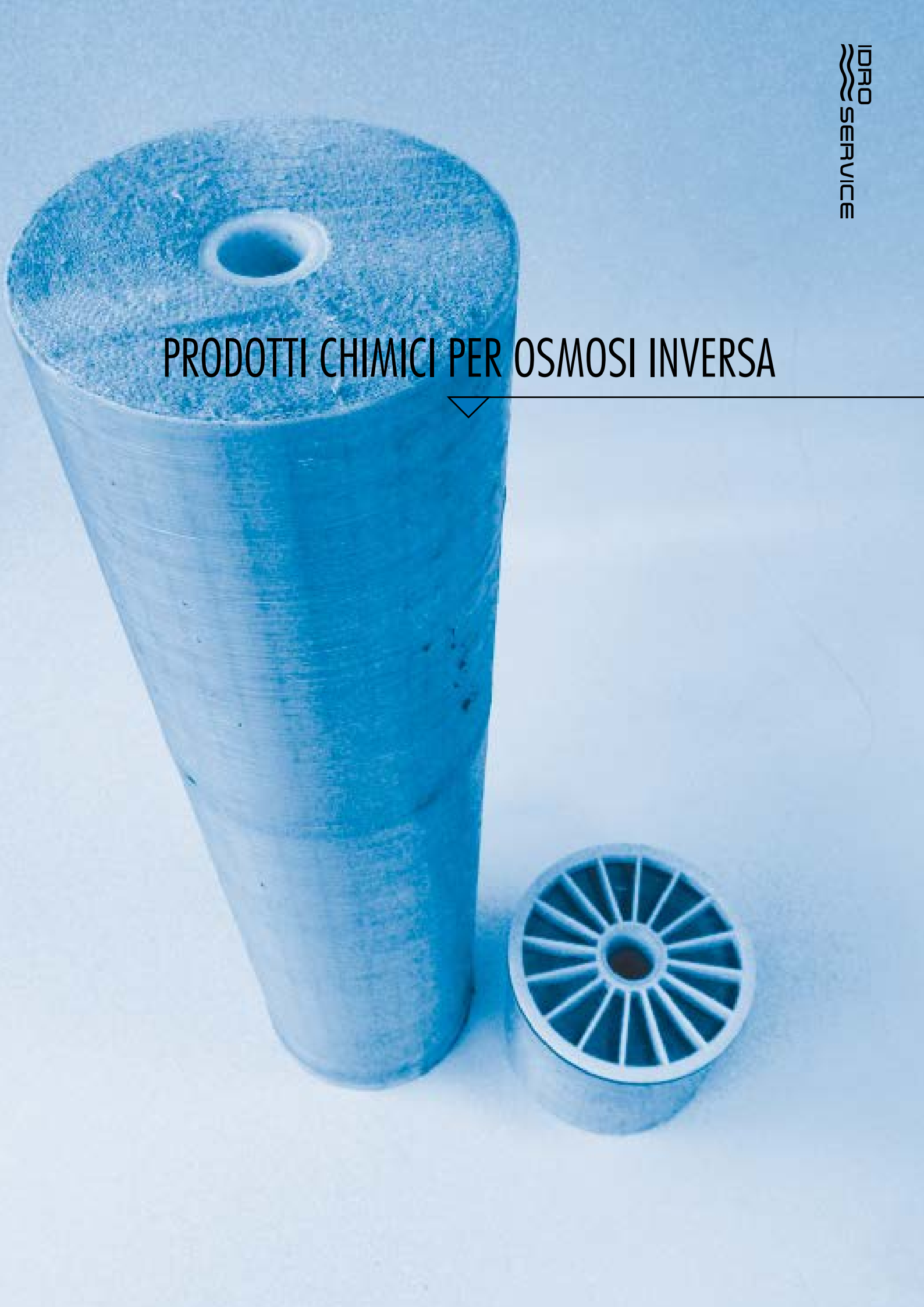

ANTISCALANTI

Gli antiscalanti NYTRA CHEMICAL sono stati formulati per prevenire la formazione di incrostazioni e fouling organico ed inorganico nelle membrane degli impianti ad osmosi inversa. L'uso degli antiscalanti NYTRA CHEMICAL consente agli OEM di progettare impianti a più alti tassi di recupero, riducendo il consumo di acqua, economizzandone i costi di costruzione e gestione. Sono stati testati sulle principali marche di membrane ad osmosi inversa e nanofiltrazione presenti sul mercato ed hanno mostrato eccellente compatibilità ed ottime prestazioni.

BENEFICI
Il regolare utilizzo degli antiprecipitanti NYTRA CHEMICAL è di aiuto ai progettisti ed ai gestori di impianti ad osmosi inversa e nanofiltrazione perchè:
- minimizza la necessità di lavaggi chimici;
- massimizza il tasso di recupero dell'impianto;
- riduce i tempi di fermo impianto per le manutenzioni;
- riduce i costi di gestione rispetto ai sistemi tradizionali di pretrattamento o al dosaggio di acido.

QUALE SCEGLIERE
Selezionare l'opportuno antiscalante è di fondamentale importanza per ottimizzare la produttività dell'impianto ad osmosi inversa. La scelta del prodotto va fatta sulla base delle caratteristiche chimiche dell'acqua da trattare e progettuali dell'impianto e del suo pretrattamento.

NYTRA CHEMICAL propone 4 diversi prodotti antiscalanti in grado di rispondere alle diverse esigenze.

NYTRA® chemical
PRODOTTI CHIMICI PER OSMOSI INVERSA

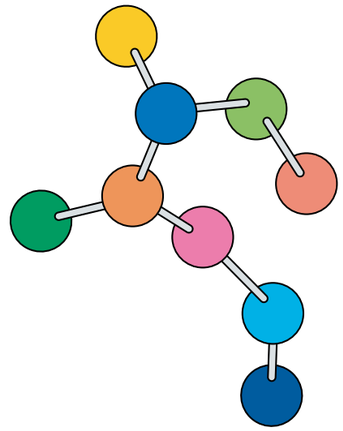

TABELLA SCELTA ANTISCALANTI
TABLEAU POUR LE CHOIX DES ANTI-SCALANTS

OTTIMO
BUONO
SUFFICIENTE

	$CaCO_3$	$CaCO_3$	$BaCO_3$	$SrCO_3$	$MgCO_3$	$CaSO_4$	$CaSO_4*2H_2O$	$BaSO_4$	$SrSO_4$	$Ca_3(PO_4)_4$	$Ca_5(PO_4)_3(OH)$	CaF_2	SiO_2	$Mg(OH)_2$	$MgSiO_3$	$Fe(OH)_3$	$FeCO_3$	$FePO_4$	
	CALCITE	ARAGONITE	WITHERITE	STRONTIANITE	MAGNESITE	ANHYDRITE	GYPSUM	BARITE	CELESTITE	TRICALCIUM PHOSPHATE	HYDROXYAPATITE	FLUORITE	SILICA	BRUCITE	MAGNESIUM SILICATE	FERRIC HYDROXIDE	SIDERITE	STRENGITE	SOSTANZE ORGANICHE
NYTRA 3000																			
NYTRA 5000																			
NYTRA 6000																			
NYTRA 7000																			

Il software di dosaggio

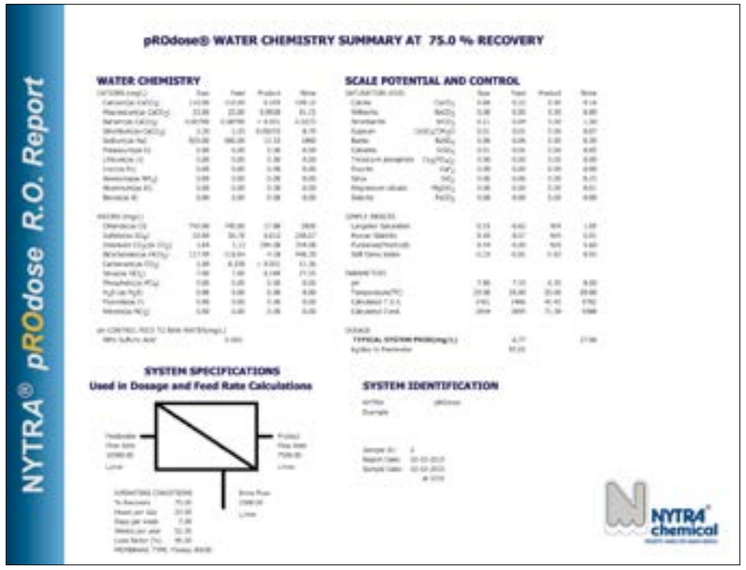

NYTRA® pRO dose

Il nuovo software NYTRA PRO DOSE consente di calcolare per mezzo di un sofisticato modello matematico:
- il livello di saturazione dei possibili sali incrostanti;
- l'antiscalante NYTRA CHEMICAL più adatto, verificandone l'efficacia;
- il dosaggio ottimale;
- i tassi di recupero più idonei dell'impianto RO riducendo i costi di energia ed acqua.

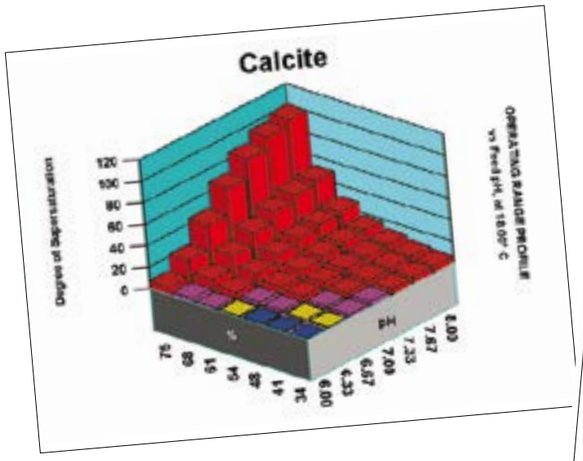

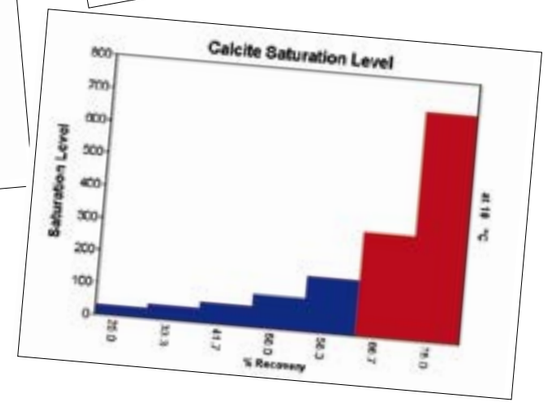

NYTRA® chemical
PRODOTTI CHIMICI PER OSMOSI INVERSA

NYTRA RO 3000

ANTISCALANTE AD AMPIO SPETTRO PER IMPIANTI AD OSMOSI INVERSA

Prodotto antiscalante, chelante, disperdente a largo spettro, idoneo per le acque di alimento degli impianti ad osmosi inversa. Inibisce la precipitazione di sali quali carbonato di calcio, carbonato di magnesio, solfato di calcio, solfato di bario, solfato di stronzio e fluoruro di calcio. E' attivo con acque aventi moderate quantità di Silice, Ferro e Manganese. E' compatibile con tutti i tipi di membrane ad osmosi inversa e nanofiltrazione. Consigliato per impianti di piccole dimensioni con membrane 2" 1/2 e 4".

Codice	Conf./Kg	Euro/Kg
N3000-25	25	

Proprietà chimico-fisiche

Principi attivi:	miscela bilanciata di fosfonati
Aspetto:	liquido chiaro leggermente ambrato
pH:	2 - 3 (sol. 1% con acqua)
Densità a 20°C:	1,20- 1,25 kg/l
Temperatura di congelamento:	tra 0 e 5°C
Solubilità in acqua:	totalmente solubile
Dosaggio:	10 - 35 mg/l

EFFICACIA DEL PRODOTTO	
$CALCITE\ CaCO_3$	●
$ARAGONITE\ CaCO_3$	●
$WITHERITE\ BaCO_3$	●
$STRONTIANITE\ SrCO_3$	●
$MAGNESITE\ MgCO_3$	●
$ANHYDRITE\ CaSO_4$	●
$GYPSUM\ CaSO_4*2H_2O$	●
$BARITE\ BaSO_4$	●
$CELESTITE\ SrSO_4$	●
$TRICALCIUM\ PHOSPHATE\ Ca_3(PO_4)2$	●
$HYDROXYAPATITE\ Ca_5(PO_4)_3(OH)$	●
$FLUORITE\ CaF_2$	●
$SILICA\ SiO_2$	
$BRUCITE\ Mg(OH)_2$	●
$MAGNESIUM\ SILICATE\ MgSiO3$	
$FERRIC\ HYDROXIDE\ Fe(OH)3$	
$SIDERITE\ FeCO3$	
$STRENGITE\ FePO4$	
SOSTANZE ORGANICHE, BIOFOULING	

● OTTIMA ● BUONA ● SUFFICIENTE

Scarica la scheda tecnica su: www.idroservice.net/download.aspx

NYTRA RO 5000

ANTISCALANTE SPECIFICO PER ACQUE AD ALTO CONTENUTO DI SILICE

Prodotto antiscalante, chelante, disperdente a largo spettro, idoneo per le acque di alimento degli impianti ad osmosi inversa. Specificatamente efficace per il controllo delle incrostazioni di acque con alto contenuto di Silice. Controlla ed inibisce la precipitazione di sali quali silicato di magnesio (MgSiO3) e silice amorfa (SiO2). E' attivo anche con acque aventi moderate quantità di carbonato di calcio, solfato di calcio, fosfato di calcio; è efficace anche come inibitore di ossidi ferrici. E' compatibile con tutti i tipi di membrane ad osmosi inversa e nanofiltrazione. Studi di laboratorio hanno verificato che il NYTRA 5000 è attivo fino ad oltre 230 mg/l di Silice nel concentrato delle membrane (prove effettuare a 25°C, pH 7,5).

Codice	Conf./Kg	Euro/Kg
N5000-25	25	

Principi attivi:	miscela bilanciata di polimeri acrilico/maleici
Aspetto:	liquido chiaro leggermente ambrato
pH:	5 - 6 (sol. 1% con acqua)
Densità a 20°C:	1,20- 1,30 kg/l
Temperatura di congelamento:	tra 0 e 5°C
Solubilità in acqua:	totalmente solubile
Dosaggio:	2 - 12 mg/l

EFFICACIA DEL PRODOTTO	
$CALCITE\ CaCO_3$	●
$ARAGONITE\ CaCO_3$	●
$WITHERITE\ BaCO_3$	●
$STRONTIANITE\ SrCO_3$	●
$MAGNESITE\ MgCO_3$	
$ANHYDRITE\ CaSO_4$	
$GYPSUM\ CaSO_4*2H_2O$	
$BARITE\ BaSO_4$	
$CELESTITE\ SrSO_4$	
$TRICALCIUM\ PHOSPHATE\ Ca_3(PO_4)2$	
$HYDROXYAPATITE\ Ca_5(PO_4)_3(OH)$	
$FLUORITE\ CaF_2$	
$SILICA\ SiO_2$	●
$BRUCITE\ Mg(OH)_2$	
$MAGNESIUM\ SILICATE\ MgSiO3$	●
$FERRIC\ HYDROXIDE\ Fe(OH)3$	
$SIDERITE\ FeCO3$	
$STRENGITE\ FePO4$	
SOSTANZE ORGANICHE, BIOFOULING	

● OTTIMA ● BUONA ● SUFFICIENTE

Scarica la scheda tecnica su: www.idroservice.net/download.aspx

NYTRA RO 6000

ANTISCALANTE MULTIFUNZIONALE AD AMPIO SPETTRO

Prodotto antiscalante, chelante, disperdente a largo spettro per impianti ad osmosi inversa. Efficace per il controllo della maggior parte dei Sali incrostanti presenti nelle acque di alimento degli impianti RO e ad inibirne il fouling delle membrane grazie all'azione disperdente e sequestrante dei suoi principi attivi. Protegge dalle incrostazioni derivanti da Calcio e Magnesio ed inibisce la precipitazione di solfati, fluoruri e di silice in moderate quantità. Ha effetti anche in presenza di modeste quantità di limo e colloidi. E' compatibile con tutti i tipi di membrane ad osmosi inversa e nanofiltrazione.

Codice	Conf./Kg	Euro/Kg
N6000-25	25	

Proprietà chimico-fisiche

Principi attivi:	polimeri organici
Aspetto:	liquido chiaro
pH:	7-8
Densità a 20°C:	1 kg/l
Temperatura di congelamento:	tra 0 e 5°C
Solubilità in acqua:	totalmente solubile
Dosaggio:	2 - 8 mg/l

EFFICACIA DEL PRODOTTO	
$CALCITE\ CaCO_3$	●
$ARAGONITE\ CaCO_3$	●
$WITHERITE\ BaCO_3$	●
$STRONTIANITE\ SrCO_3$	●
$MAGNESITE\ MgCO_3$	●
$ANHYDRITE\ CaSO_4$	●
$GYPSUM\ CaSO_4*2H_2O$	●
$BARITE\ BaSO_4$	●
$CELESTITE\ SrSO_4$	●
$TRICALCIUM\ PHOSPHATE\ Ca_3(PO_4)2$	●
$HYDROXYAPATITE\ Ca_5(PO_4)_3(OH)$	●
$FLUORITE\ CaF_2$	●
$SILICA\ SiO_2$	●
$BRUCITE\ Mg(OH)_2$	●
$MAGNESIUM\ SILICATE\ MgSiO3$	●
$FERRIC\ HYDROXIDE\ Fe(OH)3$	●
$SIDERITE\ FeCO3$	●
$STRENGITE\ FePO4$	●
SOSTANZE ORGANICHE, BIOFOULING	●

● OTTIMA ● BUONA ● SUFFICIENTE

Scarica la scheda tecnica su: www.idroservice.net/download.aspx

NYTRA RO 7000

ANTISCALANTE AD AMPIO SPETTRO PER ACQUE AD ALTO CONTENUTO DI SALI INCROSTANTI

Prodotto antiscalante, chelante, disperdente a largo spettro, idoneo per le acque di alimento degli impianti ad osmosi inversa. Efficace per il controllo dei principali sali incrostanti presenti in acque tipicamente di pozzo e/o superficiali e salmastre. Controlla ed inibisce la precipitazione di sali quali carbonato di calcio, carbonato di magnesio, solfato di calcio, solfato di bario, solfato di stronzio e fluoruro di calcio. E' attivo con acque aventi moderate quantità di Silice, Ferro e Manganese ed è efficace nel prevenire fouling derivante da sostanze organiche e biofilm (AOC). E' compatibile con tutti i tipi di membrane ad osmosi inversa e nanofiltrazione.

Codice	Conf./Kg	Euro/Kg
N7000-25	25	

Proprietà chimico-fisiche

Principi attivi:	miscela bilanciata di fosfonati
Aspetto:	liquido chiaro leggermente ambrato
pH:	2 - 3 (sol. 1% con acqua)
Densità a 20°C:	1,20- 1,25 kg/l
Temperatura di congelamento:	tra 0 e 5°C
Solubilità in acqua:	totalmente solubile
Dosaggio:	2 - 6 mg/l

EFFICACIA DEL PRODOTTO	
$CALCITE\ CaCO_3$	●
$ARAGONITE\ CaCO_3$	●
$WITHERITE\ BaCO_3$	●
$STRONTIANITE\ SrCO_3$	●
$MAGNESITE\ MgCO_3$	●
$ANHYDRITE\ CaSO_4$	●
$GYPSUM\ CaSO_4*2H_2O$	●
$BARITE\ BaSO_4$	●
$CELESTITE\ SrSO_4$	●
$TRICALCIUM\ PHOSPHATE\ Ca_3(PO_4)2$	●
$HYDROXYAPATITE\ Ca_5(PO_4)_3(OH)$	●
$FLUORITE\ CaF_2$	●
$SILICA\ SiO_2$	●
$BRUCITE\ Mg(OH)_2$	●
$MAGNESIUM\ SILICATE\ MgSiO3$	●
$FERRIC\ HYDROXIDE\ Fe(OH)3$	●
$SIDERITE\ FeCO3$	●
$STRENGITE\ FePO4$	●
SOSTANZE ORGANICHE, BIOFOULING	●

● OTTIMA ● BUONA ● SUFFICIENTE

Scarica la scheda tecnica su: www.idroservice.net/download.aspx

PRODOTTI PER LAVAGGIO MEMBRANE

Precipitazioni inorganiche, incrostazioni, ossidi metallici, olii e grassi, biofouling, batteri etc. riducono drasticamente la produttività delle membrane.
I prodotti per lavaggio membrane RO Clean consentono di recuperare la membrana non ancora pregiudicata portando la produttività a livelli prossimi al nuovo.

BENEFICI
Un periodico lavaggio delle membrane:
- ripristina le prestazioni delle membrane fino a livelli prossimi al nuovo;
- prolunga la vita delle membrane;
- mantiene costanti le percentuali di recupero ed i tassi di reiezione;
- protegge le membrane dal fouling irreversibile.

NYTRA® chemical
PRODOTTI CHIMICI PER OSMOSI INVERSA

Tabella di scelta prodotti di lavaggio

Caratteristiche dello sporcamento	NYTRA RoClean 1100	NYTRA RoClean 1200	NYTRA RoClean 1300	NYTRA RoClean 1500
Fouling inorganico	-	✓	-	-
Incrostazioni inorganiche	-	✓	✓	-
Gravi incrostazioni inorganiche	-	✓	-	-
Metalli pesanti	-	✓	✓	-
Fouling organico	✓	-	-	-
Biofilm	✓	-	-	-
Olii, grassi	✓	-	-	-
Batteri, funghi, alghe	-	-	-	✓

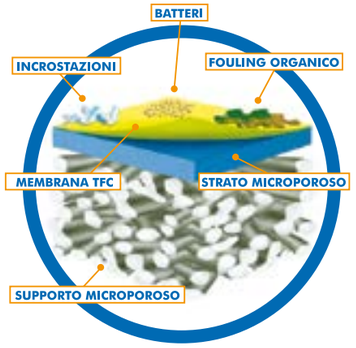

NYTRA RoClean 1100

DETERGENTE ALCALINO PER LA PULIZIA DI MEMBRANE AD OSMOSI INVERSA
Detergente alcalino contenente una speciale miscela di agenti detergenti, chelanti e principi attivi idonei a rimuovere il fouling di natura organica come depositi colloidali, colorazioni e biofilm, dalle membrane degli impianti ad osmosi inversa. Ripristina la corretta funzionalità delle membrane RO nel caso in cui il fouling abbia ridotto la produzione del permeato non oltre il 15%.

Codice	Conf./Kg	Euro/Kg
N1100-10	10	

Proprietà chimico-fisiche

Aspetto:	liquido chiaro leggermente ambrato
pH:	11 (sol. 5% con acqua)
Densità a 20°C:	1,15- 1,20 kg/l
Temperatura di congelamento:	tra 0 e 5°C
Solubilità in acqua:	totalmente solubile
Diluizione:	10% in acqua demi

- *per fouling organico*
- *per depositi colloidali*
- *per biofilm*

Scarica la scheda tecnica su: www.idroservice.net/download.aspx

NYTRA RoClean 1200 Shock

DETERGENTE ACIDO PER LA PULIZIA DI MEMBRANE AD OSMOSI INVERSA
Detergente acido per rimuovere incrostazioni derivanti da carbonati e solfati di calcio e magnesio, ossidi di ferro e idrossidi metallici. Contiene una speciale miscela di agenti detergenti, disperdenti, chelanti e riducenti idonei a dissolvere i depositi minerali sulle membrane TFC a spirale avvolta. Il NYTRA RoClean 1200 Shock deve essere impiegato esclusivamente in casi estremi di persistente incrostazione in cui è necessaria una azione fortemente disincrostante su membrane con funzionalità in parte pregiudicata.

Codice	Conf./Kg	Euro/Kg
N1200-10	10	

Proprietà chimico-fisiche

Aspetto:	liquido chiaro leggermente ambrato
pH:	1 (sol. 5% con acqua)
Densità a 20°C:	1,15- 1,20 kg/l
Temperatura di congelamento:	tra 0 e 5°C
Solubilità in acqua:	totalmente solubile
Diluizione:	10% in acqua demi

- *per incrostazioni da carbonati*
- *per incrostazioni da solfati*
- *per depositi minerali/ferrosi*
- *estremamente aggressivo*

Scarica la scheda tecnica su: www.idroservice.net/download.aspx

NYTRA RoClean 1300

DETERGENTE ACIDO PER LA PULIZIA DI MEMBRANE AD OSMOSI INVERSA
Detergente acido progettato per rimuovere incrostazioni derivanti da carbonati e solfati di calcio e magnesio, ossidi di ferro e idrossidi metallici. Contiene una speciale miscela di agenti detergenti, disperdenti, chelanti e riducenti idonei a dissolvere i depositi minerali sulle membrane TFC a spirale avvolta. Ripristina la corretta funzionalità delle membrane RO nel caso in cui il fouling abbia ridotto la produzione del permeato fino al 15%.

Codice	Conf./Kg	Euro/Kg
N1300-10	10	

Proprietà chimico-fisiche

Aspetto:	liquido chiaro leggermente ambrato
pH:	1 (sol. 5% con acqua)
Densità a 20°C:	1,15- 1,20 kg/l
Temperatura di congelamento:	tra 0 e 5°C
Solubilità in acqua:	totalmente solubile
Diluizione:	10% in acqua demi

- *per incrostazioni da carbonati*
- *per incrostazioni da solfati*
- *per depositi minerali/ferrosi*

Scarica la scheda tecnica su: www.idroservice.net/download.aspx

NYTRA RO 1500

BIOCIDA MEMBRANE OSMOSI INVERSA
Biocida antibatterico, a rapida azione, non ossidante e ad ampio spettro, a base di una soluzione al 20% di DBNPA (2.2-dibromo-3-nitrilopropionamide). E' estremamente efficace per distruggere alghe, batteri e funghi ed è perfettamente compatibile con membrane TFC ed in CA (acetato di cellulosa). Consigliato in impianti con problemi derivanti da limo organico. Il NYTRA RO 1500 tramite la procedura di lavaggio ripristina la corretta funzionalità delle membrane RO nel caso in cui il fouling abbia ridotto la produzione del permeato fino al 15%.

Codice	Conf./Kg	Euro/Kg
N1500-10	10	

Proprietà chimico-fisiche

Aspetto:	liquido chiaro leggermente ambrato
pH:	2 - 5 (sol. 5% con acqua)
Solubilità in acqua:	totalmente solubile
Diluizione:	vedi scheda tecnica

Nel caso di acque con alto contenuto batterico/organico si raccomanda un periodico trattamento shock al fine di evitare preventivamente la formazione del fouling nelle membrane.

- *ad ampio spettro*
- *a base di DBNPA*
- *biodegradabile*

Scarica la scheda tecnica su: www.idroservice.net/download.aspx

IMPIANTI LAVAGGIO MEMBRANE

Sistemi per ricircolare le soluzioni di lavaggio ed effettuare agevolmente il periodico lavaggio chimico delle membrane degli impianti ad osmosi inversa. Il modello LC20 è idoneo per impianti con membrane da 2"1/2 ed impianti con vessels da 1 o 2 membrane da 4". Il modello LC80, composto da pompa, quadro elettrico, flussimetro e serbatoio liquidi di lavaggio è idoneo per impianti con membrane da 4" ed 8"

LC20

LC80

Codice	Descrizione	Euro
LC20	Impianto lavaggio chimico membrane ed imp. Termici	
LC80	Impianto lavaggio chimico membrane	

PRODOTTI DI PRE E POST TRATTAMENTO

PRE TRATTAMENTO
L'acqua in ingresso alle membrane deve essere microbiologicamente pura al fine di preservarne la durata. A tal fine viene generalmente disinfettata mediante ipoclorito di sodio o altri composti chimici ossidanti. Se però il cloro residuo non viene neutralizzato prima di entrare nell'impianto le membrane saranno sicuramente danneggiate irreparabilmente.
Il NYTRA RO 1400 riduce a zero, se correttamente dosato, il cloro residuo nell'acqua in ingresso agli impianti ad osmosi inversa.

POST TRATTAMENTO PERMEATO
L'acqua prodotta da un impianto ad osmosi inversa risulta essere eccessivamente acida e/o priva di sali minerali per alcune applicazioni. Per tale motivo NYTRA CHEMICAL ha creato 2 prodotti idonei a neutralizzare ed a rimineralizzare il permeato.
Il NYTRA 1600 apporta una miscela bilanciata di sali minerali, consentendo di incrementare la durezza dell'acqua osmotizzata.

Il NYTRA 1700 corregge il pH, portando il permeato a valori prossimi a 7. Entrambi i prodotti sono composti da principi attivi non pericolosi e di grado alimentare.

NYTRA® chemical
PRODOTTI CHIMICI PER OSMOSI INVERSA

NYTRA RO 1400

ABBATTITORE DI CLORO PER IMPIANTI AD OSMOSI INVERSA
Formulazione riducente a base di sodio bisolfito idonea a rimuovere cloro libero e combinato dalle acque di alimento di impianti ad osmosi inversa.

Codice	Conf./Kg	Euro/Kg
N1400-10	10	

Proprietà chimico-fisiche

Aspetto:	granuli cristallini
pH:	3.5 - 5 (sol. 5% con acqua)
Solubilità in acqua:	470g/l (a 25°C)
Dosaggio:	0,3 - 2 ppm

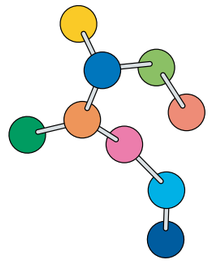

Scarica la scheda tecnica su: www.idroservice.net/download.aspx

NYTRA RO 1600

REMINERALIZZANTE PER ACQUA OSMOTIZZATA
Prodotto rimineralizzante per acque prodotte da impianti ad osmosi inversa; arricchisce di sali il permeato e ne incrementa la durezza.
Il NYTRA RO 1600 è prodotto esclusivamente con principi attivi di grado alimentare e rende l'acqua prodotta dall'impianto ad osmosi idonea all'uso potabile.

Codice	Conf./Kg	Euro/Kg
N1600-25	25	

Proprietà chimico-fisiche

Principi Attivi:	sali minerali a base di calcio cloruro di grado alimentare
Aspetto:	granuli biancastri inodori, igroscopico
pH:	9 - 10,5 (sol. 10% con acqua)
Densità a 20°C:	0,80 - 0,90 kg/l
Solubilità in acqua:	745g/l (a 20°C)
Dosaggio:	10 - 220 mg/l

- addiziona sali al permeato
- materia prima di grado alimentare

Scarica la scheda tecnica su: www.idroservice.net/download.aspx

NYTRA RO 1700

NEUTRALIZZANTE PH PER ACQUA OSMOTIZZATA
Prodotto idoneo ad innalzare il pH naturalmente acido di acque prodotte da impianti ad osmosi inversa. Alza il pH a valori prossimi a 7 ed arricchisce di sali il permeato.
Il NYTRA 1700 è prodotto esclusivamente con principi attivi di grado alimentare e rende l'acqua prodotta dall'impianto ad osmosi idonea all'uso potabile.

Codice	Conf./Kg	Euro/Kg
N1700-25	25	

Proprietà chimico-fisiche

Principi Attivi:	sali minerali a base di sodio bi-carbonato di grado alimentare
Aspetto:	granuli biancastri inodori, igroscopico
pH:	11,1 (sol. 1% con acqua)
Densità a 20°C:	0,90 - 1,10 kg/l
Solubilità in acqua:	210g/l (a 20°C)
Dosaggio:	10 - 50 mg/l

- aumenta il pH del permeato
- materia prima di grado alimentare

Scarica la scheda tecnica su: www.idroservice.net/download.aspx

NYTRA® pRO dose

DATI ANALITICI NECESSARI PER IL CALCOLO DEL DOSAGGIO DEI PRODOTTI ANTISCALANTI NYTRA RO

ANALISI CHIMICA ACQUA DI ALIMENTO IMPIANTO AD OSMOSI INVERSA

Rif. analisi n. _____
Data analisi: _____
Laboratorio: _____

	Cationi	Unità di misura	Valore
	Calcium (Ca)	mg/l	
	Magnesium (Mg)	mg/l	
	Barium (Ba)	mg/l	
	Strontium (Sr)	mg/l	
	Potassium (K)	mg/l	
	Lithium (Li)	mg/l	
	Ferro (Fe)	mg/l	
	Manganese (Mn)	mg/l	
	Ammoniaca (NH_3)	mg/l	
	Alluminio (Al)	mg/l	
	Boro (B)	mg/l	
	Anioni		
	Cloruri (Cl)	mg/l	
	Solfati (SO_4)	mg/l	
	Acidità (CO_2)	mg/l	
	Alcalinità M (HCO_3)	mg/l	
	Alcalinità P (CO_3)	mg/l	
	Silice (SiO_2)	mg/l	
	Fosfati (PO_4)	mg/l	
	Idrogeno solforato (H_2S)	mg/l	
	Fluoruri (F)	mg/l	
	Nitrati (NO_3)	mg/l	
	pH		
	Temperatura acqua alimento impianto	°C	
	T.D.S.	mg/l	
	Conducibilità	microSiemens/cm	
	Ossidabilità Kubel	mg/O_2	
	Sostanze organiche totali	mg/l	
	CARATTERISTICHE TECNICHE IMPIANTO AD OSMOSI		
	Portata permeato	m^3/h	
	Recupero:	%	
	Portata acqua di alimento	m^3/h	
	Pressione di lavoro	bar	
	Membrane installate	N°, Marca e tipo	
	RISERVATO ALL'UFFICIO TECNICO IDROSERVICE		
	Prodotto chimico consigliato:	NYTRA	
	Dosaggio	mg/l	

PRODOTTI CHIMICI PER PISCINE

NYTRA® chemical

www.nytrachemical.it

L'esperienza e la garanzia
di chi produce
chemicals per piscina
da più di 30 anni!

CLOROISOCIANURATI
IPOCLORITO DI CALCIO

ANTIALGHE
E PRODOTTI
COMPLEMENTARI

FILTRI IN VTR

ACCESSORI DI PULIZIA

LISTINO 2018

IDRO SERVICE

FILTRAZIONE

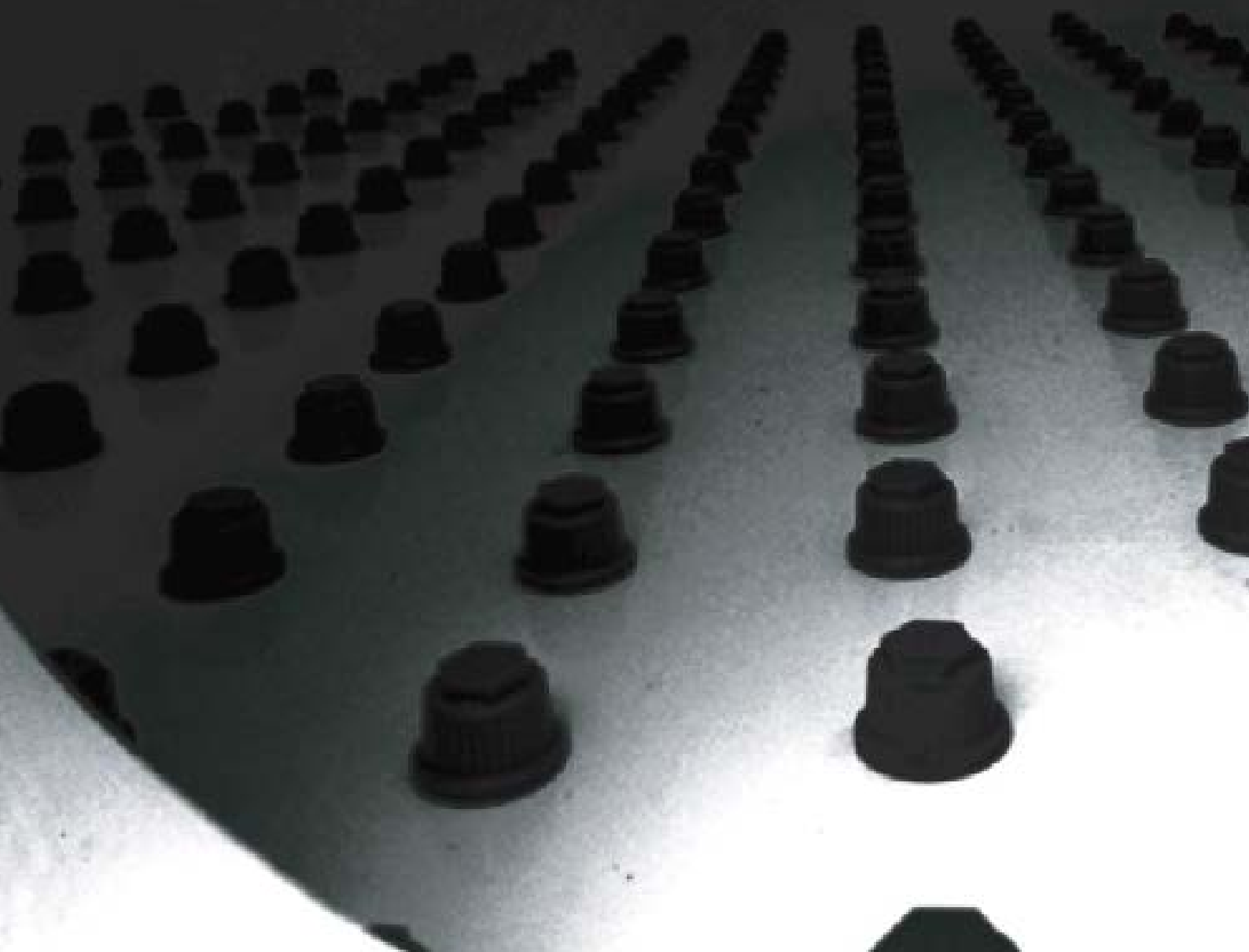

Impianti di filtrazione manuali in PVC per utenze residenziali

Sono realizzati con:
- bombola in vetroresina certificata per uso alimentare a norma del D.M. 174/04;
- materiale filtrante:
> sabbia di quarzo per FVM e DM;
> carbone attivo per KVM e KM;
> miscela catalitica a base di pirolusite (diossido di manganese) per DFVM e DFM.
- sistema di controlavaggio materiali filtranti composta da:
> batteria di 6 valvole in PVC (per consentire il contro lavaggio con acqua grezza o acqua pulita);
> valvola multivie in noryl con maniglia in acciaio (solo modelli 3V).

Prodotto conforme alla norma DM 174/04 relativa ai materiali a contatto per acque potabili.
I media filtranti sono conformi alle seguenti normative per l'utilizzo con acque potabili:
- UNI EN 12904:2005 per la Quarzite;
- UNI EN 12915-1 per il Carbone attivo;
- UNI EN 13752:2009 per la Pirolusite.

Accessori opzionali (vedi pag. 134): kit flessibili IN-OUT. 1", lung. 35 cm

FILTRI A SABBIA

Modello	Materiale filtrante (Kg)	Attacchi	Portata d'esercizio (m^3/h) min	med	max	Lavaggio in controcorrente (m^3/h)	Δ P a filtro pulito (bar)
FVM16	25	1"	0,3	0,7	1,0	1,0	0,4
FVM35	45	1"	0,5	1,0	1,6	1,6	0,4
FVM75	100	1"	0,9	1,9	2,8	2,8	0,4
DM16	175	1"1/2	1,3	2,6	3,9	3,9	0,4
DM18	250	1"1/2	1,7	3,5	5,2	5,2	0,4
DM21	300	1"1/2	2,2	4,5	6,7	6,7	0,4
DM24	400	1"1/2	2,9	5,8	8,8	8,8	0,4
DM30	650	63 mm	4,7	9,3	14,0	14,0	0,4
DM36	1000	63 mm	6,6	13,2	19,8	20,0	0,4

La portata minima (velocità 10m/h) è consigliata per acque primarie molto torbide e per acque di scarico, la portata massima (velocità 30m/h) è consigliata per acque primarie poco torbite.La portata media è calcolata alla velocità di 20m/h.

FILTRI A CARBONE ATTIVO

Modello	Materiale filtrante (Kg)	Attacchi	Portata d'esercizio (m^3/h) min	med	max	Lavaggio in controcorrente (m^3/h)	Δ P a filtro pulito (bar)
KVM16	11	1"	0,3	0,5	0,9	0,7	0,4
KVM35	22	1"	0,5	0,8	1,3	1,0	0,4
KVM75	45	1"	0,9	1,4	2,3	1,9	0,4
KM16	75	1"1/2	1,3	1,9	3,2	2,6	0,4
KM18	100	1"1/2	1,7	2,6	4,3	3,5	0,4
KM21	125	1"1/2	2,2	3,3	5,6	4,5	0,4
KM24	200	1"1/2	2,9	4,4	7,3	5,8	0,4
KM30	325	63 mm	4,7	7,0	11,6	9,5	0,4
KM36	600	63 mm	6,8	10,2	17,0	13,0	0,4

La portata minima (velocità 10m/h) è consigliata per il trattamento di acque particolarmente cariche di sostanze organiche, compresi i tensioattivi. La portata media (velocità 15m/h) è consigliata per la finitura delle caratteristiche chimiche di acque primarie e come trattamento finale di acque scarico. La portata massima (velocità 25m/h) è consigliata per il trattamento di acque primarie con bassi contenuti di cloro o microinquinanti.

DEFERRIZZATORI

Modello	Materiale filtrante (Kg)	Attacchi	Portata d'esercizio (m^3/h) min	med	max	Lavaggio in controcorrente (m^3/h)	Δ P a filtro pulito (bar)
DFVM16	30	1"	0,3	0,4	0,5	0,9	0,3
DFVM35	55	1"	0,4	0,6	0,8	1,3	0,3
DFVM75	105	1"	0,7	1,0	1,4	2,3	0,3
DFM16	190	1"1/2	1,0	1,4	1,9	3,2	0,4
DFM18	275	1"1/2	1,4	1,9	2,6	4,3	0,3
DFM21	315	1"1/2	1,8	2,5	3,3	5,6	0,3
DFM24	475	1"1/2	2,3	3,2	4,4	7,3	0,4
DFM30	700	63 mm	3,7	5,2	7,0	11,8	0,4
DFM36	1100	63 mm	5,4	7,4	10,1	16,2	0,4

Per il corretto funzionamento è necessario che l'acqua da trattare abbia un pH compreso tra 7 e 8 e che essa sia opportunamente ossidata. La portata massima (velocità 15m/h) è consigliata per acque con Fe<1,0ppm o Mn<0,3ppm. La portata media (velocità 11m/h) è consigliata per acque con Fe<2,0ppm o Mn<0,6ppm. Per il trattamento di acque con quantità superiori di Fe e Mn è consigliato di utilizzare la portata minima (velocità 8m/h) e di predisporre a monte opportune vasche di contatto e decantazione.

NOTE

Pressione di lavoro 1,5 - 5 bar. Temperatura d'esercizio: 2÷40°C. A partire dai modelli DM-KM-DFM 16 le apparecchiature vengono fornite con materiale filtrante e la valvola a parte, salvo diversa indicazione scritta da effettuarsi al momento dell'ordine.

N.B.: le batterie di valvole saranno fornite con attacchi in-out come da foto (in a sx, out a dx, e in/out a sx per i modelli DM-KM-DFM 30 e 36) salvo diversa indicazione scritta da effettuarsi al momento dell'ordine.

FVM 16

DFM36

DIMENSIONI

Modello	Colonna filtro (mm) Ø	h	Peso (Kg) FVM-DM	KVM-KM	DFVM-DFM
FVM-KVM-DFVM16	210	1200	39	24	39
FVM-KVM-DFVM35	257	1230	51	31	56
FVM-KVM-DFVM75	334	1670	115	60	125
DM-KM-DFM16	406	2020	205	105	230
DM-KM-DFM18	469	2050	284	134	319
DM-KM-DFM21	533	1950	360	160	385
DM-KM-DFM24	610	2450	468	218	518
DM-KM-DFM30	770	2400	770	435	810
DM-KM-DFM36	1010	2350	1180	750	1250

Dimensioni e pesi possono variare anche senza preavviso. In caso di dimensioni vincolanti contattare l'ufficio tecnico.

FVM 35-3V

FILTRI A SABBIA

Codice	Euro
FVM16	
FVM35	
FVM75	
FVM16-3V	
FVM35-3V	
FVM75-3V	
DM16	
DM18	
DM21	
DM24	
DM30	
DM36	

FILTRI A CARBONE ATTIVO

Codice	Euro
KVM16	
KVM35	
KVM75	
KVM16-3V	
KVM35-3V	
KVM75-3V	
KM16	
KM18	
KM21	
KM24	
KM30	
KM36	

DEFERRIZZATORI

Codice	Euro
DFVM16	
DFVM35	
DFVM75	
DFVM16-3V	
DFVM35-3V	
DFVM75-3V	
DFM16	
DFM18	
DFM21	
DFM24	
DFM30	
DFM36	

Filtri automatici residenziali

Impianti di filtrazione per utenze residenziali civili e piccole applicazioni industriali.
Sono realizzati con:
- bombola in vetroresina certificata per uso alimentare a norma del D.M. 174/04;
- materiale filtrante:
> sabbia di quarzo per FVA;
> carbone attivo per KVA;
> miscela catalitica a base di pirolusite (diossido di manganese) per DFVA.
- valvola multifunzione Clack, Runxin, Autotrol, Fleck o Siata;
- possibilità di programmare il controlavaggio in un intervallo di tempo e di determinare la durata dei cicli in minuti.
Tramite il kit microswitch (opzionale su alcune valvole, di serie su altre) è possibile acquisire un contatto pulito quando l'impianto e in controlavaggio (ad es. per avviamento pompe, chiusura elettrovalvole, spegnimento impianti a valle etc.).
Prodotto conforme alla norma DM 174/04 relativa ai materiali a contatto per acque potabili ove applicabile.
I media filtranti sono conformi alle seguenti normative per l'utilizzo con acque potabili:
- UNI EN 12904:2005 per la Quarzite;
- UNI EN 12915-1 per il Carbone attivo;
- UNI EN 13752:2009 per la Pirolusite.

PRODOTTO IN ITALIA

DIMENSIONI

Modello	Colonna filtro (mm) Ø	h	Peso (Kg) FVA	KVA	DFVA
FVA-KVA-DFVA 16	210	1110	39	24	39
FVA-KVA-DFVA 35	257	1330	51	31	56
FVA-KVA-DFVA 75	334	1590	115	60	125
FVA-KVA-DFVA 120	406	1860	205	105	230
FVA-KVA-DFVA 180	469	1901	280	130	300

FILTRI A SABBIA

Modello	Materiale filtrante (kg)	Valvole	Attacchi	Portata di esercizio min	med	max	Lavaggio in controcorrente (m³/h)	Δ P a filtro pulito (bar)
FVA16	25	Logix263-Fleck5800 Siata 132 Runxin F67- Clack WS1TC	1"	0,3	0,7	1	1	0,4
FVA35	45		1"	0,5	1	1,6	1,6	0,6
FVA75	100		1"	0,9	1,9	2,8	2,8	0,4
FVA120	175	Fleck 5800-Siata 132 - Clack WS1TC	1"	1,3	2,6	3,9	3,9	0,5
FVA180	250	Clack WS1TC	1"	1,7	3,5	5,2	5,2	0,4

La portata minima (velocità 10m/h) è consigliata per acque primarie molto torbide e per acque di scarico, la portata massima (velocità 30m/h) è consigliata per acque primarie poco torbite.La portata media è calcolata alla velocità di 20m/h.

FILTRI A CARBONE ATTIVO

Modello	Materiale filtrante (kg)	Valvole	Attacchi	Portata di esercizio min	med	max	Lavaggio in controcorrente (m³/h)	Δ P a filtro pulito (bar)
KVA16	11	Logix263-Fleck5800 Siata 132 Runxin F67- Clack WS1TC	1"	0,3	0,5	0,9	0,7	0,4
KVA35	22		1"	0,5	0,8	1,3	1	0,4
KVA75	45		1"	0,9	1,4	2,3	1,9	0,4
KVA120	75	Fleck 5800-Siata 132 - Clack WS1TC	1"	1,3	1,9	3,2	2,6	0,4
KVA180	100	Clack WS1TC	1"	1,7	2,6	4,3	3,5	0,4

La portata minima (10m/h) è consigliata per il trattamento di acque particolarmente cariche di sostanze organiche, compresi i tensioattivi. La portata media (velocità 15m/h) è consigliata per la finitura delle caratteristiche chimiche di acque primarie e come trattamento finale di acque scarico. La portata massima (velocità 23m/h) è consigliata per il trattamento di acque primarie con bassi contenuti di cloro o microinquinanti.

DEFERRIZZATORI

Modello	Materiale filtrante (kg)	Valvole	Attacchi	Portata di esercizio min	med	max	Lavaggio in controcorrente (m³/h)	Δ P a filtro pulito (bar)
DVA16	30	Logix263-Fleck5800 Siata 132 Runxin F67 - Clack WS1TC	1"	0,3	0,4	0,5	0,9	0,3
DVA35	55		1"	0,4	0,6	1,8	1,3	0,4
DVA75	105		1"	0,7	1,0	1,4	2,3	0,3
DVA120	190	Fleck 5800-Siata 132 - Clack WS1TC	1"	1,0	1,4	1,9	3,2	0,4
DVA180	100	Clack WS1TC	1"	1,4	1,9	2,6	4,3	0,4

Per il corretto funzionamento è necessario che l'acqua da trattare abbia un pH compreso tra 7 e 8 e che essa sia opportunamente ossidata. La portata massima (velocità 15m/h) è consigliata per acque con Fe ≤1,0ppm o Mn ≤0,3ppm. La portata media è consigliata per acque con Fe ≤2,0ppm o Mn ≤0,6ppm. Per il trattamento di acque con quantità superiori di Fe e Mn è consigliato di utilizzare la portata minima (velocità 7m/h) e di predisporre a monte opportune vasche di contatto e decantazione.

Note: Pressione di lavoro 1,5 - 5 bar. Allim. El. 230V-50Hz Temperatura di esercizio: 2-40°C.

I modelli FVA-KVA-DFVA 120 e 180 vengono forniti con materiale filtrante e la valvola a parte; i modelli FVA-KVA-DFVA 16, 35 e 75 vengono forniti con materiale filtrante all'interno della bombola .

Autotrol

Filtri a sabbia, carbone attivo o deferrizzatori con valvola Logix 263. Ampio display LCD, facile programmazione. Possibilità di cambiare tempi e orari di controlavaggio delle masse filtranti silla base della bombola utilizzata. Erogano acqua non filtrata durante il controlavaggio.

FILTRI A SABBIA Codice	Euro	FILTRI A CARBONE ATTIVO Codice	Euro	DEFERRIZZATORI Codice	Euro
FVA16-LGX263		KVA16-LGX263		DFVA16-LGX263	
FVA35-LGX263		KVA35-LGX263		DFVA35-LGX263	
FVA75-LGX263		KVA75-LGX263		DFVA75-LGX263	

Opzionale		Euro
VA-MS-LGX	Microswich aus. per 263	

FLECK

Filtri a sabbia, carbone attivo o deferrizzatori con la nuova valvola Fleck 5800 Storm, Display LCD, con possibilità di determinare i giorni e gli orari di controlavaggio. Elettronica semplificata user friendly. Erogano acqua non filtrata durante il controlavaggio.

FILTRI A SABBIA Codice	Euro	FILTRI A CARBONE ATTIVO Codice	Euro	DEFERRIZZATORI Codice	Euro
FVA16-FL5800		KVA16-FL5800		DFVA16-FL5800	
FVA35-FL5800		KVA35-FL5800		DFVA35-FL5800	
FVA75-FL5800		KVA75-FL5800		DFVA75-FL5800	
FVA120-FL5800		KVA120-FL5800		DFVA120-FL5800	

Microswitch ausiliario compreso nella fornitura

Clack

Filtri a sabbia, carbone attivo o deferrizzatori con valvola Clack WS1TC. Display LCD, con possibilità di determinare i giorni e gli orari di rigenerazione e di cambiare i tempi ed il ciclo rigenerativo delle resine. Erogano acqua non filtrata durante il controlavaggio.

FILTRI A SABBIA Codice	Euro	FILTRI A CARBONE ATTIVO Codice	Euro	DEFERRIZZATORI Codice	Euro
FVA16-WS1TC		KVA16-WS1TC		DFVA16-WS1TC	
FVA35-WS1TC		KVA35-WS1TC		DFVA35-WS1TC	
FVA75-WS1TC		KVA75-WS1TC		DFVA75-WS1TC	
FVA120-WS1TC		KVA120-WS1TC		DFVA120-WS1TC	
FVA180-WS1TC		KVA180-WS1TC		DFVA180-WS1TC	

Opzionale		Euro
VC-MS-WS1	KIT Microswich aus. per Clack WS1	

SIATA

Filtri a sabbia, carbone attivo o deferrizzatori con valvola Siata 132 e timer SFE. Controlavaggio a tempo o ad intervalli regolari di ore. Ampia possibilità di determinare i giorni e ora di rigenerazione, modificare la durata dei cicli e di avviare un controlavaggio da impulso esterno. Erogano acqua non filtrata durante il controlavaggio.

FILTRI A SABBIA Codice	Euro	FILTRI A CARBONE ATTIVO Codice	Euro	DEFERRIZZATORI Codice	Euro
FVA16-SI132		KVA16-SI132		DFVA16-SI132	
FVA35-SI132		KVA35-SI132		DFVA35-SI132	
FVA75-SI132		KVA75-SI132		DFVA75-SI132	
FVA120-SI132		KVA120-SI132		DFVA120-SI132	

Microswitch ausiliario compreso nella fornitura

RUNXIN

Filtri a sabbia, carbone attivo o deferrizzatori con valvola Runxin F67 elettronica completa di display a LCD a colori. Controlavaggio a tempo con possibilita di determinare i giorni e ora di rigenerazione, la durata dei cicli. Non erogano acqua durante il controlavaggio.

FILTRI A SABBIA Codice	Euro	FILTRI A CARBONE ATTIVO Codice	Euro	DEFERRIZZATORI Codice	Euro
FVA16-RXN67		KVA16-RXN67		DFVA16-RXN67	
FVA35-RXN67		KVA35-RXN67		DFVA35-RXN67	
FVA75-RXN67		KVA75-RXN67		DFVA75-RXN67	

Microswitch ausiliario compreso nella fornitura

Impianti di filtrazione per medie utenze civili ed industriali con valvole Fleck o Siata

Sono realizzati con:
- bombola in vetroresina certificata per uso alimentare a norma del D.M. 174/04 (nei modelli 16/18/21/24/30/36) ;
- serbatoio in acciaio verniciato (nei modelli da 60, 65 e 80) con uno speciale trattamento interno anticorrosivo alimentare a norma del D.M. 174/04;
- materiale filtrante:
> sabbia di quarzo per DA;
> carbone attivo per KA;
> miscela catalitica a base di pirolusite (diossido di manganese) per DFA.
- valvole multifunzione Fleck 5810 e 2850 con timer elettronico SXT, oppure SIATA 230 e 250 con timer elettronico SFE;
- possibilità di programmare il controlavaggio in un intervallo di tempo impostato (giorni) e di determinare la durata dei cicli in minuti.
Le valvole erogano acqua non filtrata durante il controlavaggio. Tramite il kit microswitch (opzionale per Fleck 2850, di serie su Fleck 5810 e Siata) è possibile acquisire un contatto pulito quando l'impianto è in controlavaggio (ad es. per bloccare l'erogazione di acqua all'utilizzo, per avviamento pompe, chiusura elettrovalvole,spegnimento impianti a valle etc.).
Prodotto conforme alla norma DM 174/04 relativa ai materiali a contatto per acque potabili.
I media filtranti sono conformi alle normative di riferimento per l'utilizzo con acque potabili:
- UNI EN 12904:2005 per la Quarzite;
- UNI EN 12915-1 per il Carbone attivo;
- UNI EN 13752:2009 per la Pirolusite.
PRODOTTO IN ITALIA

	Modello	Materiale filtrante (Kg)	Valvola	Attacchi	Portata d'esercizio (m^3/h) min	med	max	Lavaggio in controcorrente (m^3/h)	Δ P a filtro pulito (bar)
FILTRI A SABBIA	DA16	175	Fleck 5810 Siata 230	1"1/4	1,3	2,6	3,9	3,9	0,4
	DA18	250	Fleck 5810 Siata 230	1"1/4	1,7	3,5	5,2	5,2	0,4
	DA21	300	Fleck 5810 Siata 250	1"1/4- 1"1/2[2]	2,2	4,5	6,7	6,7	0,6
	DA24	450	Fleck 2850 Siata 250	1"1/2	2,9	5,8	8,1	7,1	0,4
	DA30	650	Siata 250	1"1/2	4,7	9,3	14	13	0,5
	DA60	450	Fleck 2850 Siata 250	1"1/2	2,9	5,8	8,8	8,8	0,4
	DA65	550	Fleck 2850 Siata 250	1"1/2	3,3	6,6	9,9	9,9	0,4
	DA80	825	Siata 250	1"1/2	5,0	10,0	12,0	13,0	0,5

Attacchi riferiti alla Fleck 5810 - [2] Attacchi riferiti alla Siata 250. La portata minima (velocità 10m/h) è consigliata per acque primarie molto torbide e per acque di scarico, la portata massima (velocità 30m/h) è consigliata per acque primarie poco torbite.La portata media è calcolata alla velocità di 20m/h.

FILTRI A CARBONE ATTIVO	KA16	175	Fleck 5810 Siata 230	1"1/4	1,3	1,9	3,2	2,6	0,3
	KA18	100	Fleck 5810 Siata 230	1"1/4	1,7	2,6	4,3	3,5	0,4
	KA21	125	Fleck 5810 Siata 250	1"1/4- 1"1/2[2]	2,2	3,3	5,6	4,5	0,3
	KA24	200	Fleck 2850 Siata 250	1"1/2	2,9	4,4	7,3	5,8	0,4
	KA30	325	Siata 250	1"1/2	4,7	7	11,6	9,6	0,3
	KA60	200	Fleck 2850 Siata 250	1"1/2	2,8	4,2	7,1	5,7	0,4
	KA65	275	Fleck 2850 Siata 250	1"1/2	3,3	5	8,3	6,6	0,4
	KA80	400	Siata 250	1"1/2	5,0	7,5	12,6	10,0	0,4

Attacchi riferiti alla Fleck 5810 - [2] Attacchi riferiti alla Siata 250. La portata minima (velocità 10m/h) è consigliata per il trattamento di acque particolarmente cariche di sostanze organiche, compresi i tensioattivi. La portata media (velocità 15m/h) è consigliata per la finitura delle caratteristiche chimiche di acque primarie e come trattamento finale di acque scarico. La portata massima (velocità 25m/h) è consigliata per il trattamento di acque primarie con bassi contenuti di cloro o microinquinanti

DEFERRIZZATORI	DFA16	190	Fleck 5810 Siata 230	1"1/4	1,0	1,4	1,9	3,2	0,3
	DFA18	275	Fleck 5810 Siata 230	1"1/4	1,4	1,9	2,6	4	0,3
	DFA21	315	Fleck 5810 Siata 250	1"1/4- 1"1/2[2]	1,8	2,5	3,3	5,6	0,4
	DFA24	475	Fleck 2850 Siata 250	1"1/2	2,3	3,2	4,4	7,3	0,3
	DFA30	700	Siata 250	1"1/2	3,7	5,2	7	11,6	0,4
	DFA60	475	Fleck 2850 Siata 250	1"1/2	2,3	3,1	4,2	7,1	0,3
	DFA65	575	Fleck 2850 Siata 250	1"1/2	2,7	3,6	5	8,3	0,3
	DFA80	875	Siata 250	1"1/2	4,0	5,5	7,5	12,6	0,4

Attacchi riferiti alla Fleck 5810 - [2] Attacchi riferiti alla Siata 250. Per il corretto funzionamento è necessario che l'acqua da trattare abbia un pH compreso tra 7 e 8 e che essa sia opportunamente ossidata. La portata massima (velocità 15m/h) è consigliata per acque con Fe ≤1,0ppm o Mn ≤0,3ppm. La portata media (velocità 11m/h) è consigliata per acque con Fe ≤2,0ppm o Mn ≤0,6ppm. Per il trattamento di acque con quantità superiori di Fe e Mn è consigliato di utilizzare la portata minima (velocità 8m/h) e di predisporre a monte opportune vasche di contatto e decantazione.

Note: Pressione di lavoro 1,5 - 5 bar. Alim. el. 230V-50Hz. Temperatura di esercizio: 2-40°C

Tutti i modelli vengono forniti con materiale filtrante e la valvola a parte, salvo diversa indicazione scritta da effettuarsi al momento dell'ordine.

Modello	Colonna filtro Ø (mm)	h (mm)	Peso (Kg) DA	KA	DFA
DA-KA-DFA 16	406	1850	230	105	245
DA-KA-DFA 18	469	1900	280	130	300
DA-KA-DFA 21	533	1940	330	160	350
DA-KA-DFA 24	610	2440	450	240	515
DA-KA-DFA 30	770	2560	750	420	800
DA-KA-DFA 60	600	2390	510	310	575
DA-KA-DFA 65	650	2400	650	350	685
DA-KA-DFA 80	800	2430	995	520	1070

Filtri a sabbia, carbone attivo o deferrizzatori con valvola Fleck 5810 e 2850 SXT Display LCD, con possibilità di determinare i giorni e gli orari di rigenerazione. Microswitch ausiliario compreso nella fornitura. Elettronica semplificata user friendly. Erogano acqua non filtrata durante il controlavaggio.

FILTRO A SABBIA Codice	Euro	FILTRO A CARBONE ATTIVO Codice	Euro	DEFERRIZZATORI Codice	Euro
DA16 - FL5810		KA16 - FL5810		DFA16 - FL5810	
DA18 - FL5810		KA18 - FL5810		DFA18 - FL5810	
DA21 - FL5810		KA21 - FL5810		DFA21 - FL5810	
DA24 - FL2850SXT		KA24 - FL2850SXT		DFA24 - FL2850SXT	
DA60 - FL2850SXT		KA60 - FL2850SXT		DFA60 - FL2850SXT	
DA65 - FL2850SXT		KA65 - FL2850SXT		DFA65 - FL2850SXT	

Filtri a sabbia, carbone attivo o deferrizzatori con valvola Siata 230, 250 e timer SFE. Controlavaggio a tempo o ad intervalli regolari di ore. Ampia possibilità di determinare i giorni e ora di rigenerazione, e la durata dei cicli e di avviare un controlavaggio da impulso esterno. Microswitch ausiliario compreso nella fornitura. Erogano acqua non filtrata durante il controlavaggio.

FILTRO A SABBIA Codice	Euro	FILTRO A CARBONE ATTIVO Codice	Euro	DEFERRIZZATORI Codice	Euro
DA16 - SI230		KA16 - SI230		DFA16 - SI230	
DA18 - SI230		KA18 - SI230		DFA18 - SI230	
DA21 - SI250		KA21 - SI250		DFA21 - SI250	
DA24 - SI250		KA24 - SI250		DFA24 - SI250	
DA30 - SI250		KA30 - SI250		DFA30 - SI250	
DA60 - SI250		KA60 - SI250		DFA60 - SI250	
DA65 - SI250		KA65 - SI250		DFA65 - SI250	
DA80 - SI250		KA80 - SI250		DFA80 - SI250	

Impianti di filtrazione manuali

Impianti di filtrazione con batteria di valvole manuali per utenze civili ed industriali di medio/alta portata. Sono realizzati con:
- serbatoio in acciaio verniciato con uno speciale trattamento anticorrosivo alimentare a norma del D.M. 174/04;
- materiale filtrante:
> sabbia di quarzo per DM;
> carbone attivo per KM;
> miscela catalitica a base di pirolusite (diossido di manganese) per DFM.
- batteria di 5 valvole a sfera in ghisa/acciaio con attacchi fino a 2";
- batteria di valvole a farfalla ed a sfera con attacchi a partire dal DN80.
- distribuzione interna a raggiera in polipropilene.
Prodotto conforme alla norma DM 174/04 relativa ai materiali a contatto per acque potabili.

NOTE

Pressione di lavoro 1,5 - 5 bar. Temperatura di esercizio: 2÷40°C. Le apparecchiature vengono fornite con materiale filtrante a parte. Gli attacchi IN-OUT saranno forniti a destra o sinistra secondo disponibilità, salvo diversa indicazione scritta da effettuarsi dal cliente al momento dell'ordine.

DATI TECNICI

	Modello	Materiale filtrante (Kg)	Valvole	Attacchi	Portata d'esercizio (m^3/h) min	med	max	Lavaggio in controcorrente (m^3/h)	Δ P a filtro pulito (bar)
FILTRI A SABBIA	DM 60	450	a sfera	1"1/2	2,8	5,7	8,5	8,5	0,3
	DM 65	550	a sfera	1"1/2	3,3	6,6	9,9	9,9	0,3
	DM 80	825	a sfera	2"	5,0	10,0	15,0	15,0	0,3
	DM 95	1200	a sfera	2"	7,1	14,2	21,3	21,3	0,3
	DM 110	1625	a sfera	2"	9,5	19,0	28,5	28,5	0,4
	DM 130	2325	a sfera	2"	13,3	26,5	39,8	39,8	0,4
	DM 140	2725	a farfalla/sfera	DN80	15,4	30,8	46,2	46,2	0,3
	DM 150	3150	a farfalla/sfera	DN80	17,7	35,3	53,0	53,0	0,3
	DM 160	3625	a farfalla/sfera	DN80	20,1	40,2	60,3	60,3	0,3
	DM 180	4675	a farfalla/sfera	DN80	25,4	50,9	76,3	76,3	0,4
	DM 200	5925	a farfalla	DN100	31,4	62,8	94,2	94,2	0,5

La portata minima (velocità 10m/h) è consigliata per acque primarie molto torbide e per acque di scarico, la portata massima (velocità 30m/h) è consigliata per acque primarie poco torbite.La portata media è calcolata alla velocità di 20m/h.

FILTRI A CARBONE ATTIVO	KM 60	200	a sfera	1"1/2	2,8	4,2	7,1	5,7	0,3
	KM 65	275	a sfera	1"1/2	3,3	5,0	8,3	6,6	0,3
	KM 80	400	a sfera	2"	5,0	7,5	12,6	10,0	0,3
	KM 95	625	a sfera	2"	7,1	10,6	17,7	14,2	0,3
	KM 110	850	a sfera	2"	9,5	14,2	23,7	19,0	0,4
	KM 130	1250	a sfera	2"	13,3	19,9	33,2	26,5	0,4
	KM 140	1475	a farfalla/sfera	DN80	15,4	23,1	38,5	30,8	0,3
	KM 150	1725	a farfalla/sfera	DN80	17,7	26,5	44,2	35,3	0,3
	KM 160	2000	a farfalla/sfera	DN80	20,1	30,1	50,2	40,2	0,3
	KM 180	2625	a farfalla/sfera	DN80	25,4	38,2	63,6	50,9	0,4
	KM 200	3400	a farfalla	DN100	31,4	47,1	78,5	62,8	0,5

La portata minima (velocità 10m/h) è consigliata per il trattamento di acque particolarmente cariche di sostanze organiche, compresi i tensioattivi. La portata media (velocità 15m/h) è consigliata per la finitura delle caratteristiche chimiche di acque primarie e come trattamento finale di acque scarico. La portata massima (velocità 25m/h) è consigliata per il trattamento di acque primarie con bassi contenuti di cloro o microinquinanti.

DEFERRIZZATORI	DFM 60	475	a sfera	1"1/2	2,3	3,1	4,2	7,1	0,3
	DFM 65	575	a sfera	1"1/2	2,7	3,6	5,0	8,3	0,3
	DFM 80	875	a sfera	1"1/2	4,0	5,5	7,5	12,6	0,3
	DFM 95	1275	a sfera	1"1/2	5,7	7,8	10,6	17,7	0,3
	DFM 110	1700	a sfera	2"	7,6	10,4	14,2	23,7	0,4
	DFM 130	2450	a sfera	2"	10,6	14,6	19,9	33,2	0,4
	DFM 140	2850	a sfera	2"	12,3	16,9	23,1	38,5	0,3
	DFM 150	3300	a sfera	2"	14,1	19,4	26,5	44,2	0,3
	DFM 160	3800	a farfalla/sfera	DN80	16,1	22,1	30,1	50,2	0,3
	DFM 180	4900	a farfalla/sfera	DN80	20,3	28,0	38,2	63,6	0,4
	DFM 200	6200	a farfalla/sfera	DN80	25,1	34,5	47,1	78,5	0,5

Per il corretto funzionamento è necessario che l'acqua da trattare abbia un pH compreso tra 7 e 8 e che essa sia opportunamente ossidata. La portata massima (velocità 15m/h) è consigliata per acque con Fe ≤1,0ppm o Mn ≤0,3ppm. La portata media (velocità 11m/h) è consigliata per acque con Fe ≤2,0ppm o Mn ≤0,6ppm. Per il trattamento di acque con quantità superiori di Fe e Mn è consigliato di utilizzare la portata minima (velocità 8m/h) e di predisporre a monte opportune vasche di contatto e decantazione.

DIMENSIONI

Modello	Colonna filtro Ø (mm)	prof. c/batteria (mm)	h (mm)	Peso (Kg) DM	KM	DFM
DM-KM-DFM 60	600	900	2100	616	574	648
DM-KM-DFM 65	650	950	2110	718	667	754
DM-KM-DFM 80	800	1100	2200	1083	1008	1140
DM-KM-DFM 95	950	1270	2235	1555	1448	1634
DM-KM-DFM 110	1100	1480	2315	2045	1902	2150
DM-KM-DFM 130	1300	1680	2410	2938	2738	3085
DM-KM-DFM 140	1400	1850	2460	3467	3236	3637
DM-KM-DFM 150	1500	1950	2650	3970	3705	4165
DM-KM-DFM 160	1600	2050	2790	4817	4514	5037
DM-KM-DFM 180	1800	2320	2930	6091	5709	6369
DM-KM-DFM 200	2000	2550	3050	7580	7107	7872

Dimensioni e pesi possono variare anche senza preavviso. In caso di dimensioni vincolanti contattare l'ufficio tecnico.

	Codice	Euro	Codice	Euro
FILTRI A SABBIA	DM 60		DM 140	
	DM 65		DM 150	
	DM 80		DM 160	
	DM 95		DM 180	
	DM 110		DM 200	
	DM 130			

	Codice	Euro	Codice	Euro
FILTRI A CARBONE ATTIVO	KM 60		KM 140	
	KM 65		KM 150	
	KM 80		KM 160	
	KM 95		KM 180	
	KM 110		KM 200	
	KM 130			

	Codice	Euro	Codice	Euro
DEFERRIZZATORI	DFM 60		DFM 140	
	DFM 65		DFM 150	
	DFM 80		DFM 160	
	DFM 95		DFM 180	
	DFM 110		DFM 200	
	DFM 130			

Impianti di filtrazione per utenze civili ed industriali di media ed alta portata

Sono realizzati con:

- serbatoio in acciaio verniciato con uno speciale trattamento anticorrosivo alimentare a norma del D.M. 174/04;
- materiale filtrante:
> sabbia di quarzo per DP;
> carbone attivo per KP;
> miscela catalitica a base di pirolusite (diossido di manganese) per DFP.
- batteria di valvole idropneumatiche in ghisa per i modelli con attacchi fino al DN100;
- batteria di valvole a farfalla per i modelli con attacchi a partire dal DN80;
- distribuzione interna a raggiera in ABS e PP;
- centralina elettronica AQUASTAR supportata da tastiera, display LCD e unità logica SIEMENS;
- elettrovalvole pilota per il comando delle valvole idropneumatiche o a farfalla.
La serie standard effettua il controlavaggio in un intervallo di tempo impostato (fino a max 3 volte al giorno), oppure con impulso esterno (ad es. proveniente da un PLC). In opzione è possibile ordinare lo strumento per effettuare in controlavaggio con differenziale di pressione (vedi pag 136).
Durante il controlavaggio del materiale filtrante non viene erogata acqua.

NOTE

Le elettrovalvole pilota delle batterie di valvole idropneumatiche possono essere alimentate con aria o acqua pulita. Le elettrovalvole pilota delle batterie di valvole a farfalla possono essere alimentate solo con aria. Pressione di lavoro 1,5 - 5 bar. Alim. elettrica 230V-50Hz. Le apparecchiature vengono fornite con materiale filtrante a parte. Gli attacchi IN-OUT saranno forniti a destra o sinistra secondo disponibilità, salvo diversa indicazione scritta da effettuarsi dal cliente al momento dell'ordine.

DATI TECNICI

FILTRI A SABBIA

Modello	Materiale filtrante (Kg)	Valvole	Attacchi	Portata d'esercizio (m^3/h) min	med	max	Lavaggio in controcorrente (m^3/h)	Δ P a filtro pulito (bar)
DP 60	450	idropneum.	1"1/2	2,8	5,7	8,5	8,5	0,3
DP 65	550	idropneum.	1"1/2	3,3	6,6	9,9	9,9	0,3
DP 80	825	idropneum.	2"	5,0	10,0	15,0	15,0	0,3
DP 95	1200	idropneum.	2"	7,1	14,2	21,3	21,3	0,3
DP 110	1625	idropneum.	2"	9,5	19,0	28,5	28,5	0,3
DP 130	2325	idropneum.	2"	13,3	26,5	39,8	39,8	0,4
DP 140	2725	idropneum.	DN80	15,4	30,8	46,2	46,2	0,3
DP 150	3150	idropneum.	DN80	17,7	35,3	53,0	53,0	0,3
DP 160	3625	idropneum.	DN80	20,1	40,2	60,3	60,3	0,3
DP 180	4675	idropneum.	DN80	25,4	50,9	76,3	76,3	0,3
DP 200	5925	idropneum.	DN100	31,4	62,8	94,2	94,2	0,4
DP 200F-DN100	5925	a farfalla	DN100	31,4	62,8	94,2	94,2	0,3

La portata minima (velocità 10m/h) è consigliata per acque primarie molto torbide e per acque di scarico, la portata massima (velocità 30m/h) è consigliata per acque primarie poco torbite.La portata media è calcolata alla velocità di 20m/h.

FILTRI A CARBONE ATTIVO

Modello	Materiale filtrante (Kg)	Valvole	Attacchi	Portata d'esercizio (m^3/h) min	med	max	Lavaggio in controcorrente (m^3/h)	Δ P a filtro pulito (bar)
KP 60	200	idropneum.	1"1/2	2,8	4,2	7,1	5,7	0,3
KP 65	275	idropneum.	1"1/2	3,3	5,0	8,3	6,6	0,3
KP 80	400	idropneum.	2"	5,0	7,5	12,6	10,0	0,3
KP 95	625	idropneum.	2"	7,1	10,6	17,7	14,2	0,3
KP 110	850	idropneum.	2"	9,5	14,2	23,7	19,0	0,3
KP 130	1250	idropneum.	2"	13,3	19,9	33,2	26,5	0,4
KP 140	1475	idropneum.	DN80	15,4	23,1	38,5	30,8	0,3
KP 150	1725	idropneum.	DN80	17,7	26,5	44,2	35,3	0,3
KP 160	2000	idropneum.	DN80	20,1	30,1	50,2	40,2	0,3
KP 180	2625	idropneum.	DN80	25,4	38,2	63,6	50,9	0,3
KP 200	3400	idropneum.	DN100	31,4	47,1	78,5	62,8	0,4
KP 200F-DN100	3400	a farfalla	DN100	31,4	47,1	78,5	62,8	0,3

La portata minima (velocità 10m/h) è consigliata per il trattamento di acque particolarmente cariche di sostanze organiche, compresi i tensioattivi. La portata media (velocità 15m/h) è consigliata per la finitura delle caratteristiche chimiche di acque primarie e come trattamento finale di acque scarico. La portata massima (velocità 25m/h) è consigliata per il trattamento di acque primarie con bassi contenuti di cloro o microinquinanti.

DEFERRIZZATORI

Modello	Materiale filtrante (Kg)	Valvole	Attacchi	Portata d'esercizio (m^3/h) min	med	max	Lavaggio in controcorrente (m^3/h)	Δ P a filtro pulito (bar)
DFP 60	475	idropneum.	1"1/2	2,3	3,1	4,2	7,1	0,3
DFP 65	575	idropneum.	1"1/2	2,7	3,6	5,0	8,3	0,3
DFP 80	875	idropneum.	1"1/2	4,0	5,5	7,5	12,6	0,3
DFP 95	1275	idropneum.	1"1/2	5,7	7,8	10,6	17,7	0,3
DFP 110	1700	idropneum.	2"	7,6	10,4	14,2	23,7	0,3
DFP 130	2450	idropneum.	2"	10,6	14,6	19,9	33,2	0,4
DFP 140	2850	idropneum.	2"	12,3	16,9	23,1	38,5	0,3
DFP 150	3300	idropneum.	2"	14,1	19,4	26,5	44,2	0,3
DFP 160	3800	idropneum.	DN80	16,1	22,1	30,1	50,2	0,3
DFP 180	4900	idropneum.	DN80	20,3	28,0	38,2	63,6	0,3
DFP 200	6200	idropneum.	DN80	25,1	34,5	47,1	78,5	0,4
DFP 200F-DN100	6200	a farfalla	DN100	25,1	34,5	47,1	78,5	0,3

Per il corretto funzionamento è necessario che l'acqua da trattare abbia un pH compreso tra 7 e 8 e che essa sia opportunamente ossidata. La portata massima (velocità 15m/h) è consigliata per acque con Fe ≤1,0ppm o Mn ≤0,3ppm. La portata media (velocità 11m/h) è consigliata per acque con Fe ≤2,0ppm o Mn ≤0,6ppm. Per il trattamento di acque con quantità superiori di Fe e Mn è consigliato di utilizzare la portata minima (velocità 8m/h) e di predisporre a monte opportune vasche di contatto e decantazione.

L'intero automatisimo del controlavaggio e della messa in servizio del filtro è gestito dalla nuova centralina elettronica AQUASTAR LOGO-TD, progettata per rendere facile ed intuitiva la programmazione (per maggiori dettagli vedi pag. 288).

Opzionali
- kit valvola di by-pass per erogare acqua durante la rigenerazione;
- opzione controlavaggio con differenziale di pressione.

Prodotto conforme alla norma DM 174/04 relativa ai materiali a contatto per acque potabili.

I media filtranti sono conformi alle seguenti normative per l'utilizzo con acque potabili:
- UNI EN 12904:2005 per la Quarzite;
- UNI EN 12915-1 per il Carbone attivo;
- UNI EN 13752:2009 per la Pirolusite.

DIMENSIONI

Modello	Ø (mm)	Colonna filtro prof. c/batteria(mm)	h (mm)	Peso (Kg) DP	KP	DFP
DP-KP-DFP 60	600	900	2100	616	574	648
DP-KP-DFP 65	650	950	2110	718	667	754
DP-KP-DFP 80	800	1100	2200	1083	1008	1140
DP-KP-DFP 95	950	1270	2235	1555	1448	1634
DP-KP-DFP 110	1100	1480	2315	2045	1902	2150
DP-KP-DFP 130	1300	1680	2410	2938	2738	3085
DP-KP-DFP 140	1400	1850	2460	3467	3236	3637
DP-KP-DFP 150	1500	1950	2650	3970	3705	4165
DP-KP-DFP 160	1600	2050	2790	4817	4514	5037
DP-KP-DFP 180	1800	2320	2930	6091	5709	6369
DP-KP-DFP 200	2000	2550	3050	7580	7107	7872
DP-KP-DFP 200F-DN100	2000	2550	3050	7580	7107	7872

Dimensioni e pesi possono variare anche senza preavviso. In caso di dimensioni vincolanti contattare l'ufficio tecnico.

FILTRI A SABBIA

Codice	Euro
DP 60	
DP 65	
DP 80	
DP 95	
DP 110	
DP 130	
DP 140	

Per altri modelli prezzi su richiesta

FILTRI A CARBONE ATTIVO

Codice	Euro
KP 60	
KP 65	
KP 80	
KP 95	
KP 110	
KP 130	
KP 140	

Per altri modelli prezzi su richiesta

DEFERRIZZATORI

Codice	Euro
DFP 60	
DFP 65	
DFP 80	
DFP 95	
DFP 110	
DFP 130	
DFP140	

Per altri modelli prezzi su richiesta

Impianti di filtrazione con piastra forata di media ed alta portata

Sono realizzati con:
- serbatoio in acciaio verniciato con uno speciale trattamento anticorrosivo alimentare a norma del D.M. 174/04;
- materiale filtrante:
> sabbia di quarzo per DPP;
> carbone attivo per KPP;
> miscela catalitica a base di pirolusite (diossido di manganese) per DFPP.
- batteria di valvole idropneumatiche in ghisa per i modelli con attacchi fino al DN100;
- batteria di valvole a farfalla per i modelli con attacchi a partire dal DN100;
- distribuzione interna a mezzo di piastra forata ed ugelli filtranti in PP;
- centralina elettronica AQUASTAR LOGO-TD supportata da tastiera, display LCD e unità logica SIEMENS;
- elettrovalvole pilota per il comando delle valvole idropneumatiche o a farfalla.

La serie standard effettua il controlavaggio in un intervallo di tempo impostato (fino a max 3 volte al giorno), oppure con impulso esterno (ad es. proveniente da un PLC). E' inoltre possibile acquisire un contatto pulito quando l'impianto è in rigenerazione per gli usi impiantistici necessari (ad es. avviamento pompe, chiusura elettrovalvole, spegnimento impianti a valle). Durante il controlavaggio del materiale filtrante non viene erogata acqua. E' opzionale il sistema per effettuare il controlavaggio con differenziale di pressione. La nuova centralina elettronica AQUASTAR LOGO-TD è stata progettata per rendere più facile ed intuitiva possibile la programmazione della rigenerazione.
I 4 tasti funzione consentono con semplicità di effettuare o differire una rigenerazione/controlavaggio manuale all'ora impostata, oppure di avanzare le fasi di controlavaggio del materiale filtrante quando si effettua l'avviamento dell'impianto. La centralina AQUASTAR LOGO-TD permette, inoltre, di stabilire la durata dei cicli di controlavaggio del filtro garantendo in tal modo un efficiente e completo lavaggio del materiale filtrante con il minimo impiego di tempo ed il minor consumo di acqua, eliminando qualsiasi spreco.

Opzionali (vedi pag. 136)
- kit valvola di by-pass per erogare acqua durante la rigenerazione;
- opzione controlavaggio con differenziale di pressione.

Prodotto conforme alla norma DM 174/04 relativa ai materiali a contatto per acque potabili. I media filtranti sono conformi alle seguenti normative per l'utilizzo con acque potabili:
- UNI EN 12904:2005 per la Quarzite;
- UNI EN 12915-1 per il Carbone attivo;
- UNI EN 13752:2009 per la Pirolusite.

DATI TECNICI

FILTRI A SABBIA

Modello	Materiale filtrante (Kg)	Valvole	Attacchi	Portata d'esercizio (m³/h) min	med	max	Lavaggio in controcorrente (m³/h)	Δ P a filtro pulito (bar)
DPP 160	2650	idropneum.	DN80	20,1	40,2	60,3	60,3	0,4
DPP 180	3350	idropneum.	DN80	25,4	50,9	76,2	76,3	0,4
DPP 200	4125	idropneum.	DN100	31,4	62,8	94,2	94,2	0,5
DPP 200-2000	5500	idropneum.	DN100	31,4	62,8	94,2	94,2	0,7
DPP 200F	4125	farfalla	DN100	31,4	62,8	94,2	94,2	0,3
DPP 200F-2000	5500	farfalla	DN100	31,4	62,8	94,2	94,2	0,4
DPP 220	5000	idropneum.	DN100	38,0	76,0	114,0	114,0	0,3
DPP 220-2000	6650	idropneum.	DN100	38,0	76,0	114,0	114,0	0,4
DPP 220F	5000	farfalla	DN100	38,0	76,0	114,0	114,0	0,3
DPP 220F-2000	6650	farfalla	DN100	38,0	76,0	114,0	114,0	0,4
DPP 250F	6450	farfalla	DN125	49,1	98,1	147,3	147,2	0,3
DPP 250F-2000	8600	farfalla	DN125	49,1	98,1	147,3	147,2	0,5
DPP 300F	9275	farfalla	DN150	70,7	141,3	212,1	212,0	0,3
DPP 300F-2000	12375	farfalla	DN150	70,7	141,3	212,1	212,0	0,4
DPP 350F	12625	farfalla	DN150	96,2	192,3	288,6	288,5	0,4
DPP 350F-2000	16825	farfalla	DN150	96,2	192,3	288,6	288,5	0,4

La portata minima (velocità 10m/h) è consigliata per acque primarie molto torbide e per acque di scarico, la portata massima (velocità 30m/h) è consigliata per acque primarie poco torbite.La portata media è calcolata alla velocità di 20m/h.

NOTE

Le elettrovalvole pilota delle batterie di valvole idropneumatiche possono essere alimentate con aria o acqua pulita. Le elettrovalvole pilota delle batterie di valvole a farfalla possono essere alimentate solo con aria. Pressione di lavoro 1,5 - 5 bar.

Alim. elettrica 230V-50Hz. Le apparecchiature vengono fornite con materiale filtrante a parte. Gli attacchi IN-OUT saranno forniti a destra o sinistra secondo disponibilità, salvo diversa indicazione scritta da effettuarsi dal cliente al momento dell'ordine.

Batteria di valvole a farfalla c/attuatori pneumatici.

DIMENSIONI

Modello	Ø (mm)	Colonna filtro (mm) Alt. fasciame	prof. c/batteria	h	Peso (Kg) DPP
DPP 160	1600	1500	1950	2714	4980
DPP 180	1800	1500	2150	2886	5600
DPP 200	2000	1500	2400	2984	6700
DPP 200-2000	2000	2000	2400	3484	8600
DPP 200F	2000	1500	2400	2984	6700
DPP 200F-2000	2000	2000	2400	3484	8700
DPP 220	2200	1500	2600	3085	8400
DPP 220-2000	2200	2000	2600	3585	10650
DPP 220F	2200	1500	2600	3085	8400
DPP 220F-2000	2200	2000	2600	3585	10550
DPP 250F	2500	1500	2950	3131	10600
DPP 250F-2000	2500	2000	2950	3631	13500
DPP 300F	3000	1500	3520	3470	15800
DPP 300F-2000	3000	2000	3520	3970	20000
DPP 350F	3500	1500	4020	3600	22400
DPP 350F-2000	3500	2000	4020	4100	27650

Dimensioni e pesi possono variare anche senza preavviso. In caso di dimensioni vincolanti contattare l'ufficio tecnico.

FILTRI A SABBIA

Codice	Euro
DPP 160	
DPP 180	
DPP 200	
DPP 200-2000	
DPP 200F	
DPP 200F-2000	
DPP 220	
DPP 220-2000	
DPP 220F	
DPP 220F-2000	
DPP 250F	
DPP 250F-2000	
DPP 300F	
DPP 300F-2000	
DPP 350F	
DPP 350F-2000	

DATI TECNICI

FILTRI A CARBONE ATTIVO

Modello	Materiale filtrante (Kg)	Valvole	Attacchi	Portata d'esercizio (m³/h) min	Portata d'esercizio (m³/h) med	Portata d'esercizio (m³/h) max	Lavaggio in controcorrente (m³/h)	Δ P a filtro pulito (bar)
KPP 160	1200	idropneum.	DN80	20,1	30,1	50,2	40,2	0,3
KPP 180	1500	idropneum.	DN80	25,4	38,2	63,6	50,9	0,4
KPP 200	1850	idropneum.	DN100	31,4	47,1	78,5	62,8	0,4
KPP 200-2000	2475	idropneum.	DN100	31,4	47,1	78,5	62,8	0,6
KPP 200F	1850	farfalla	DN100	31,4	47,1	78,5	62,8	0,3
KPP 200F-2000	2475	farfalla	DN100	31,4	47,1	78,5	62,8	0,4
KPP 220	2250	idropneum.	DN100	38,0	57,0	95,0	76,0	0,3
KPP 220-2000	3000	idropneum.	DN100	38,0	57,0	95,0	76,0	0,4
KPP 220F	2250	farfalla	DN100	38,0	57,0	95,0	76,0	0,3
KPP 220F-2000	3000	farfalla	DN100	38,0	57,0	95,0	76,0	0,4
KPP 250F	2900	farfalla	DN125	49,1	73,6	122,7	98,1	0,3
KPP 250F-2000	3850	farfalla	DN125	49,1	73,6	122,7	98,1	0,4
KPP 300F	4175	farfalla	DN150	70,7	106,0	176,6	141,3	0,3
KPP 300F-2000	5550	farfalla	DN150	70,7	106,0	176,6	141,3	0,4
KPP 350F	5675	farfalla	DN150	96,2	144,2	240,4	192,3	0,3
KPP 350F-2000	7550	farfalla	DN150	96,2	144,2	240,4	192,3	0,4

La portata minima (velocità 10m/h) è consigliata per il trattamento di acque particolarmente cariche di sostanze organiche, compresi i tensioattivi. La portata media (velocità 15m/h) è consigliata per la finitura delle caratteristiche chimiche di acque primarie e come trattamento finale di acque scarico. La portata massima (velocità 25m/h) è consigliata per il trattamento di acque primarie con bassi contenuti di cloro o microinquinanti.

DIMENSIONI

Modello	Ø (mm)	Colonna filtro (mm) Alt. fasciame	Colonna filtro (mm) prof. c/batteria	h	Peso (Kg) KPP
KPP 160	1600	1500	1950	2714	4100
KPP 180	1800	1500	2150	2886	5050
KPP 200	2000	1500	2400	2984	6100
KPP 200-2000	2000	2000	2400	3484	7700
KPP 200F	2000	1500	2400	2984	6100
KPP 200F-2000	2000	2000	2400	3484	7700
KPP 220	2200	1500	2600	3085	7600
KPP 220-2000	2200	2000	2600	3585	9600
KPP 220F	2200	1500	2600	3085	7600
KPP 220F-2000	2200	2000	2600	3585	9600
KPP 250F	2500	1500	2950	3131	9500
KPP 250F-2000	2500	2000	2950	3631	12000
KPP 300F	3000	1500	3520	3470	14300
KPP 300F-2000	3000	2000	3520	3970	18000
KPP 350F	3500	1500	4020	3600	20300
KPP 350F-2000	3500	2000	4020	4100	24850

Dimensioni e pesi possono variare anche senza preavviso. In caso di dimensioni vincolanti contattare l'ufficio tecnico.

FILTRI A CARBONE ATTIVO

Codice	Euro
KPP 160	
KPP 180	
KPP 200	
KPP 200-2000	
KPP 200F	
KPP 200F-2000	
KPP 220	
KPP 220-2000	
KPP 220F	
KPP 220F-2000	
KPP 250F	
KPP 250F-2000	
KPP 300F	
KPP 300F-2000	
KPP 350F	
KPP 350F-2000	

DATI TECNICI

DEFERRIZZATORI

Modello	Materiale filtrante (Kg)	Valvole	Attacchi	Portata d'esercizio (m³/h) min	Portata d'esercizio (m³/h) med	Portata d'esercizio (m³/h) max	Lavaggio in controcorrente (m³/h)	Δ P a filtro pulito (bar)
DFPP 160	2800	idropneum.	DN80	16,1	22,1	30,1	50,2	0,3
DFPP 180	3550	idropneum.	DN80	20,3	28,0	38,2	63,6	0,3
DFPP 200	4375	idropneum.	DN80	25,1	34,5	47,1	78,5	0,3
DFPP 200-2000	5825	idropneum.	DN80	25,1	34,5	47,1	78,5	0,5
DFPP 220	5300	idropneum.	DN100	30,4	41,8	57,0	95,0	0,3
DFPP 220-2000	7050	idropneum.	DN100	30,4	41,8	57,0	95,0	0,4
DFPP 220F	5300	farfalla	DN100	30,4	41,8	57,0	95,0	0,3
DFPP 220F-2000	7050	farfalla	DN100	30,4	41,8	57,0	95,0	0,4
DFPP 250	6850	idropneum.	DN100	39,3	54,0	73,6	122,7	0,3
DFPP 250-2000	9125	idropneum.	DN100	39,3	54,0	73,6	122,7	0,4
DFPP 250F	6850	farfalla	DN100	39,3	54,0	73,6	122,7	0,3
DFPP 250F-2000	9125	farfalla	DN100	39,3	54,0	73,6	122,7	0,4
DPP 300F	9850	farfalla	DN125	56,5	77,7	106,0	176,6	0,3
DPP 300F-2000	13125	farfalla	DN125	56,5	77,7	106,0	176,6	0,4
DPP 350F	13400	farfalla	DN125	76,9	105,8	144,2	240,4	0,3
DPP 350F-2000	17850	farfalla	DN125	76,9	105,8	144,2	240,4	0,4

Per il corretto funzionamento è necessario che l'acqua da trattare abbia un pH compreso tra 7 e 8 e che essa sia opportunamente ossidata. La portata massima (velocità 15m/h) è consigliata per acque con Fe ≤1,0ppm o Mn ≤0,3ppm. La portata media (velocità 11m/h) è consigliata per acque con Fe ≤2,0ppm o Mn ≤0,6ppm. Per il trattamento di acque con quantità superiori di Fe e Mn è consigliato di utilizzare la portata minima (velocità 8m/h) e di predisporre a monte opportune vasche di contatto e decantazione.

DIMENSIONI

Modello	Ø (mm)	Colonna filtro (mm) Alt. fasciame	Colonna filtro (mm) prof. c/batteria	h	Peso (Kg) DPP
DFPP 160	1600	1500	1950	2714	4800
DFPP 180	1800	1500	2150	2886	5900
DFPP 200	2000	1500	2350	2984	7150
DFPP 200-2000	2000	2000	2350	3484	9150
DFPP 220	2200	1500	2600	3085	8800
DFPP 220-2000	2200	2000	2600	3585	11250
DFPP 220F	2200	1500	2600	3085	8800
DFPP 220F-2000	2200	2000	2600	3585	11250
DFPP 250	2500	1500	2900	3131	11150
DFPP 250-2000	2500	2000	2900	3631	14300
DFPP 250F	2500	1500	2900	3131	11150
DFPP 250F-2000	2500	2000	2900	3631	14250
DPP 300F	3000	1500	3450	3470	16650
DPP 300F-2000	3000	2000	3450	3970	21150
DPP 350F	3500	1500	3950	3600	23550
DPP 350F-2000	3500	2000	3950	4100	29175

Dimensioni e pesi possono variare anche senza preavviso. In caso di dimensioni vincolanti contattare l'ufficio tecnico.

DEFERRIZZATORI

Codice	Euro
DFPP 160	
DFPP 180	
DFPP 200	
DFPP 200-2000	
DFPP 220	
DFPP 220-2000	
DFPP 220F	
DFPP 220F-2000	
DFPP 250	
DFPP 250-2000	
DFPP 250F	
DFPP 250F-2000	
DPP 300F	
DPP 300F-2000	
DPP 350F	
DPP 350F-2000	

ECOMIX/RIMOZIONE ARSENICO/NITRATI/GAS E AMMONIACA

ECOMIX

Gli impianti ECOMIX sono stati progettati per eliminare con una sola apparecchiatura ferro, manganese e durezza, ed anche moderate quantità di alluminio ed ammoniaca disciolta e sostanze organiche provenienti da acque di pozzo. Gli impianti ECOMIX hanno all'interno una speciale miscela (Ecomix) composta da ben 5 tipi di resine a scambio ionico ed alcune particolari sostanze adsorbenti. Con acque di pozzo aventi un contenuto di Fe < 6ppm e Mn< 1ppm, ECOMIX garantisce di riportare il Ferro ed il Manganese al di sotto dei limiti di legge (Fe< 0,2 ppm; Mn<0,05 ppm). Con acque aventi un contenuto in Ferro e Manganese superiore si consiglia prima di ossidare e filtrare l'acqua e poi farla passare su ECOMIX. Gli impianti ECOMIX possono trattare acque con Fe fino a 15 ppm, Mn 3 ppm, 50°F di durezza, 4000 mg/l di TDS. Tollerano il cloro nella misura di 0,3 ppm (cloro residuo). Gli impianti ECOMIX funzionano come un comune addolcitore e sono rigenerati con valvole automatiche volumetriche Fleck 5600 e 5810. Nel calcolare la resa ciclica si consideri solo la durezza (non devono essere presi in considerazione i dati inerenti ferro e manganese). Gli impianti ECOMIX utilizzano componenti certificati per acque potabili a norma del D.M. 174/04, o norme internazionali equipollenti.

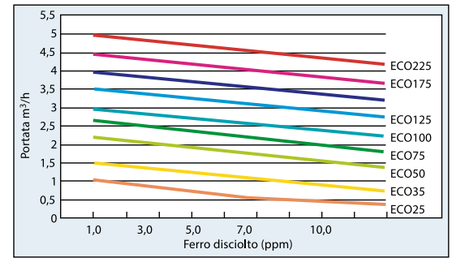

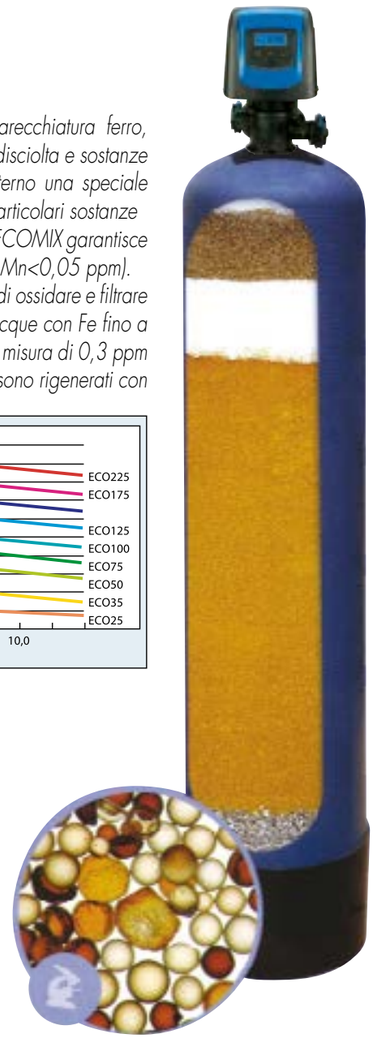

DIMENSIONI

Modello	Colonna resine		Tino salamoia		Peso
	Ø (mm)	h (mm)	Ø (mm)	h (mm)	(Kg)
ECOMIX25	257	1140	480	680	33
ECOMIX40	257	1330	480	680	42
ECOMIX50	257	1600	480	680	54
ECOMIX75	334	1590	480	680	76
ECOMIX100	369	1900	570	1070	105
ECOMIX125	406	1890	570	1070	135
ECOMIX175	468	1990	700	1130	180
ECOMIX225	533	1880	700	1130	225

Dimensioni e pesi possono variare anche senza preavviso. In caso di dimensioni vincolanti contattare l'ufficio tecnico.

DATI TECNICI

Modello	ECOMIX (l)	Valvole	Attacchi E-U	Portata di esercizio		Portata di punta*	Resa ciclica**	Sale per rigen. (kg)	Tino salamoia (l)
				m^3/h	Δp	m^3/h	(m^3x1°F)		
ECOMIX25	25	5600 SXT	1"	0,7	< 0,5	1,1	112	3,5	100
ECOMIX40	40	5600SXT	1"	1,2	< 0,5	1,7	180	5,6	100
ECOMIX50	50	5600SXT	1"	1,5	< 0,5	2,0	225	7	100
ECOMIX75	75	5600SXT	1"	2,0	< 0,5	2,5	337	10,5	100
ECOMIX100	100	5810 SXT	1"1/4	2,5	<0,6	3,1	450	14	200
ECOMIX125	125	5810 SXT	1"1/4	3,2	<0,6	3,8	562	17,5	200
ECOMIX175	175	5810 SXT	1"1/4	4,8	<1,1	5,5	788	24,5	300
ECOMIX225	225	5810 SXT	1"1/4	5,5	<1,2	6,3	1012	31,5	300

Codice	Euro
ECOMIX25V	
ECOMIX40V	
ECOMIX50V	
ECOMIX75V	
ECOMIX100V	
ECOMIX125V	
ECOMIX175V	
ECOMIX225V	

Pressione di lavoro 1,5 - 5 bar. Alim. elettrica 230V-50Hz

** Si possono avere discrete fughe di durezza e perdite di carico > 2bar*

*** Resa ciclica riferita ad una rigenerazione con 140g di cloruro di sodio per lt di resina.*

Dati riferiti ad acqua avente durezza 35°f, 0,5 ppm di Ferro, temperatura 20°C, salinita totale 600 ppm. Altri parametri entro la potabilità. A partire dal modello ECOMIX 100 le apparecchiature vengono fornite con materiale filtrante e la valvola a parte, salvo diversa indicazione scritta da effettuarsi al momento dell'ordine.

DEARSENIFICATORI DA SOTTOLAVELLO

L'arsenico è un elemento tossico presente in natura ed all'interno di alcune falde acquifere sotterranee. I suoi effetti sulla salute umana sono ben documentati; alti livelli di arsenico possono causare iper-pigmentazione, cancro alla pelle ed al fegato, disturbi circolatori.

Per tale motivo la Comunità Europea ha stabilito con la direttiva 98/83/CE che la massima concentrazione ammissibile di Arsenico nell'acqua potabile deve essere inferiore a 10 µg/l (microgrammi per litro).

In Italia tale direttiva è stata recepita con il Decreto Legislativo n.31 del 2 Febbraio 2001.

La Idroservice ha sviluppato una gamma di impianti di facile ed economica installazione per il sottolavello della cucina o per il banco di un esercizio commerciale, di semplice manutenzione ed in grado di garantire la rimozione dell'arsenico nei limiti della legge.

Tali impianti funzionano come un semplice filtro e non necessitano di prodotti chimici o rigeneranti.

La tecnologia utilizzata è stata scelta per la semplicità, sicurezza ed economicità di utilizzo e sfrutta la capacità da parte di particolari idrossidi ferrici di produzione Bayer AG di trattenere l'Arsenico (sotto forma di AS III ed As V) e quindi depurarne l'acqua trattata.

DEARSENIFICATORI DA SOTTOLAVELLO

Il Bayoxide E33 utilizzato per i dearsenificatori Idroservice è l'unico prodotto che non provoca rilasci di sostanze in acqua, non necessita di alcuna rigenerazione né additivazione di prodotti chimici ed è certificato per uso alimentare, nonché largamente utilizzato nella maggior parte degli acquedotti comunali che necessitano questo tipo di depurazione.

Bayoxide E33 è certificato NSF per l'uso con acque destinate al consumo umano.

CON BAYOXIDE E33 BAYER

La durata del Bayoxide E33, (cioè i litri di acqua depurata dall'Arsenico prima dell'esaurimento), dipende dalla quantità di Arsenico presente nell'acqua e da altri parametri chimici.
Al fine di controllarne l'autonomia residua, un contatore elettronico a decrescere, indica sul display la quantità di acqua rimanente da depurare ed emette un segnale acustico quando la Bayoxide è esaurita. Tale durata (autonomia) deve essere impostata al momento dell'installazione sulla base della qualità dell'acqua da trattare.

E' compreso nella fornitura anche il kit di installazione composto da un beverino in acciaio cromato, una presa d'acqua da ½" e 3 m di tubo flessibile.

NSF International
BAYOXIDE E33
OFFICIAL LISTING
NFS International Certifies that the products appearing on this Listing conform to requirements of NSF/ANSI Standard 61-Drinking Water System Components-Health Effects.

*Tabella A - Durata della Bayoxide (in litri di acqua erogata) ***

Modello	*Durata della Bayoxide (in litri di acqua erogata)*				
	(As III + As V) = 14 ppb	*(As III + As V) = 18 ppb*	*(As III + As V) = 22 ppb*	*(As III + As V) = 30 ppb*	*(As III + As V) = 45 ppb*
DEPURA-AS COUNTER	*17.840*	*13.600*	*11.040*	*8.080*	-
AS5 COUNTER	*89.200*	*68.000*	*55.200*	*40.400*	*27.600*
AS10 COUNTER	*223.000*	*170.000*	*138.000*	*101.000*	*69.000*

*** Dati validi con acque aventi parametri conformi alla tabella B. Per acque aventi diversa composizione chimica contattare il nostro ufficio tecnico.*

Attenzione, questa apparecchiatura necessita di una regolare manutenzione periodica al fine di garantire i requisiti di potabilità dell'acqua trattata ed il mantenimento dei miglioramenti come dichiarato dal produttore.

Tabella B

Ferro: < 200 µg/l
Manganese: < 10 µg/l
Fosfati (PO_4): < 200 µg/l
Vanadio: < 20 µg/l
Selenio + Molibdeno: < 30 µg/l
Solidi sospesi: < 10 mg/l
pH: 7
SiO_2: < 10 mg/l
Batteriologicamente pura.

Codice	***Euro***
DEPURA-AS-COUNTER	
AS5-COUNTER	
AS10-COUNTER	

DATI TECNICI

Modello	*Materiale filtrante (l)*	*Attacchi IN/OUT*	*Portata (l/min)*	*Capacità di rimozione (g di As III + As V)*
DEPURA-AS-COUNTER	*0,8*	*1/4"*	*1,2*	*2,0*
AS5-COUNTER	*4,5*	*1/4"*	*2,1*	*11,0*
AS10-COUNTER	*10*	*1/4"*	*3,0*	*25,0*

DIMENSIONI

Modello	*larg. (mm)*	*h (mm)*	*prof. (mm)*
DEPURA-AS-COUNTER	*360*	*360*	*140*
AS5-COUNTER	*260*	*400*	*175*
AS10-COUNTER	*260*	*500*	*225*

AS 30 M

DEARSENIFICATORI MANUALI

L'arsenico è un elemento tossico presente in natura ed all'interno di alcune falde acquifere sotterranee. I suoi effetti sulla salute umana sono ben documentati; alti livelli di arsenico possono causare iper-pigmentazione, cancro alla pelle ed al fegato, disturbi circolatori.

Per tale motivo la Comunità Europea ha stabilito con la direttiva 98/83/CE che la massima concentrazione ammissibile di Arsenico nell'acqua potabile deve essere inferiore a 10 µg/l (microgrammi per litro). In Italia tale direttiva è stata recepita con il Decreto Legislativo n.31 del 2 Febbraio 2001.

La Idroservice ha sviluppato una gamma di impianti di facile ed economica installazione e manutenzione per piccole-medie applicazioni in grado di garantire la rimozione dell'arsenico nei limiti della legge.

Tali impianti funzionano come un semplice filtro e non necessitano di prodotti chimici o rigeneranti. La tecnologia utilizzata è stata scelta per la semplicità, sicurezza ed economicità di utilizzo e sfrutta la capacità da parte di particolari idrossidi ferrici di produzione Bayer AG di trattenere l'Arsenico (sotto forma di AS III ed As V) e quindi depurarne l'acqua trattata. Il Bayoxide E33 utilizzato per i dearsenificatori Idroservice è prodotto in Europa dalla Bayer-Lanxess ed è l'unico che non provoca rilasci di sostanze in acqua, non necessita di alcuna rigenerazione né additivazione di prodotti chimici ed è certificato per uso alimentare, nonché largamente utilizzato nella maggior parte degli acquedotti comunali che necessitano questo tipo di depurazione.

E' necessario solo un periodico controlavaggio (generalmente una o due volte al mese) per ripristinare il letto filtrante.

I dearsenificatori ASM sono realizzati con:

- bombola in vetroresina certificata per uso alimentare a norma del D.M. 174/04;

- media filtrante Bayoxide E33 prodotto dalla Lanxess-Bayer AG;

- batteria di 6 valvole a sfera in PVC (ad eccezione del modello AS10M).*

**Il modello AS10M è senza batterie di valvole per il controlavaggio della Bayoxide ed è consigliato per impianti pilota, beverini ed impianti da sottolavello.*

La durata del Bayoxide E33, (cioè i litri di acqua depurata dall'Arsenico prima dell'esaurimento), dipende dalla quantità di Arsenico presente nell'acqua e da altri parametri chimici per i quali si richiede analisi:

- *Silice (SiO_2),*
- *pH,*
- *Fosfati (PO_4),*
- *Ferro (Fe),*
- *Manganese (Mn),*
- *Vanadio (V),*
- *Molibdeno (Mo),*
- *Selenio (Se).*

DATI TECNICI

Modello	Bayoxide (l)	Portata di esercizio (m^3/h)	Capacità di rimozione (g di As)**	Attacchi E-U	Lavaggio in controcorrente (m^3/h)	ΔP MAX (bar)
AS10M*	10	0,1	25	1"	1,0	0,5
AS30M	30	0,3	75	1"	1,0	0,5
AS60M	60	0,6	150	1"	1,0	0,5
AS90M	90	0,9	225	1"	1,2	0,5
AS120M	120	1,2	300	1"	1,4	0,5
AS180M	180	1,8	450	1"1/2	2,0	0,5
AS240M	240	2,5	600	1"1/2	3,0	0,5
AS330M	330	3,6	825	1"1/2	4,2	0,5
AS480M	480	5,70	1200	1"1/2	6,8	0,5
AS720M	720	8,00	1800	1"1/2	9,5	0,5

** Il modello AS10M è privo di batteria di valvole ** Dati validi per acque aventi paramentri conformi alla tabella 1*

ΔP MAX 0,5 bar. Pressione di lavoro 1,5 - 5 bar.

Le apparecchiature vengono fornite con materiale filtrante a parte dal modello AS90M, salvo diversa indicazione scritta da effettuarsi al momento dell'ordine.

Attenzione: effettuare il controlavaggio ogni 2 - 4 settimane e comunque prima di raggiungere un ΔP di 0,5 bar.

Controlavaggi troppo frequenti danneggiano la Bayoxide riducendone la durata.

Tabella 1
Ferro: < 200 µg/l
Manganese: < 10 µg/l
Fosfati (PO_4): < 200 µg/l
Vanadio: < 20 µg/l
Selenio + Molibdeno: < 30 µg/l
Solidi sospesi: < 10 mg/l
pH: 7
SiO_2: < 10 mg/l
Batteriologicamente pura.

CONTATTARE L'UFFICIO TECNICO CON ACQUE AVENTI PARAMETRI DIVERSI.

BAYOXIDE

Bayoxide è certificato NSF per l'utilizzo in acque potabili.

NSF International
BAYOXIDE E33
OFFICIAL LISTING
NFS International Certifies that the products appearing on this Listing conform to requirements of NSF/ANSI Standard 61-Drinking Water System Components-Health Effects.

AS10M

*Tabella A - Durata della Bayoxide (in m^3 di acqua erogata) ***

Modello	Durata della Bayoxide (in m^3 di acqua erogata)				
	(As III + As V) = 14 ppb	(As III + As V) = 18 ppb	(As III + As V) = 22 ppb	(As III + As V) = 30 ppb	(As III + As V) = 45 ppb
AS10M	2.237	1.703	1.382	1.016	696
AS30M	6.711	5.109	4.146	3.048	2.088
AS60M	13.422	10.218	8.292	6.096	4.176
AS90M	20.133	15.327	12.438	9.144	6.264
AS120M	26.844	20.436	16.584	12.192	8.352
AS180M	40.266	30.654	24.876	18.288	12.528
AS240M	53.688	40.872	33.168	24.384	16.704
AS330M	73.821	56.199	45.606	33.528	22.968
AS480M	107.376	81.744	66.336	48.768	33.408
AS720M	161.064	122.616	99.504	73.152	50.112

*** Dati validi con acque aventi parametri conformi alla tabella 1. Per acque aventi diversa composizione chimica contattare il nostro ufficio tecnico.*

DIMENSIONI

Modello	Colonna filtrante Ø (mm)	Colonna filtrante h (mm)	Peso (Kg)
AS10M	257	550	9
AS30M	257	1230	25
AS60M	334	1670	45
AS90M	369	2020	60
AS120M	406	2020	75
AS180M	469	2050	110
AS240M	533	1950	155
AS330M	610	2450	205
AS480M	770	2560	340
AS720M	920	2510	498

Dimensioni e pesi possono variare anche senza preavviso. In caso di dimensioni vincolanti contattare l'ufficio tecnico.

Codice	Euro
AS10M*	
AS30M	
AS60M	
AS90M	
AS120M	
AS180M	
AS240M	
AS330M	
AS480M	
AS720M	

DEARSENIFICATORI AUTOMATICI

L'arsenico è un elemento tossico presente in natura ed all'interno di alcune falde acquifere sotterranee. I suoi effetti sulla salute umana sono ben documentati; alti livelli di arsenico possono causare iperpigmentazione, cancro alla pelle ed al fegato, disturbi circolatori. Per tale motivo la Comunità Europea ha stabilito con la direttiva 98/83/CE che la massima concentrazione ammissibile di Arsenico nell'acqua potabile deve essere inferiore a 10 µg/l (microgrammi per litro). In Italia tale direttiva è stata recepita con il Decreto Legislativo n. 31 del 2 Febbraio 2001. La Idroservice ha sviluppato una gamma di impianti di facile ed economica installazione e manutenzione per piccole-medie applicazioni in grado di garantire la rimozione dell'arsenico nei limiti della legge. Tali impianti funzionano come un semplice filtro e non necessitano di prodotti chimici o rigeneranti. La tecnologia utilizzata è stata scelta per la semplicità ed economicità di utilizzo e sfrutta la capacità da parte di particolari idrossidi ferrici di trattenere l'Arsenico (sotto forma di AS III ed As V) e quindi depurarne l'acqua trattata. Il prodotto (Bayer Bayoxide E33 o equipollente) non provoca rilasci di sostanze in acqua; non è necessaria alcuna rigenerazione né additivazione di prodotti chimici. E' necessario solo un periodico controlavaggio (generalmente una o due volte al mese) per ripristinare il letto filtrante.

Sono realizzati con:
- bombola in vetroresina certificata per uso alimentare a norma del D.M. 174/04;
- media filtrante a base di ossidi ferrici (Bayoxide E33 o equipollente);
- valvola elettronica Fleck 5800 SXT o 5810 SXT con controlavaggio automatico a tempo.

AS240-FL5810SXT

La durata del Bayoxide E33, (cioè i litri di acqua depurata dall'Arsenico prima dell'esaurimento), dipende dalla quantità di Arsenico presente nell'acqua e da altri parametri chimici per i quali si richiede analisi:

- *Silice (SiO_2),*
- *pH,*
- *Fosfati (PO_4),*
- *Ferro (Fe),*
- *Manganese (Mn),*
- *Vanadio (V),*
- *Molibdeno (Mo),*
- *Selenio (Se).*

BAYOXIDE

Bayoxide è certificato NSF per l'utilizzo in acque potabili.

NSF International
BAYOXIDE E33
OFFICIAL LISTING
NFS International Certifies that the products appearing on this Listing conform to requirements of NSF/ANSI Standard 61-Drinking Water System Components-Health Effects.

DATI TECNICI

Modello	Materiale adsorbente (l)	Valvole	Attacchi E-U	Portata di esercizio m^3/h	Materiale adsorbente (l)	Lavaggio in controcorrente (m^3/h)	ΔP MAX (bar)
AS30-FL5800SXT	30	5800SXT	1"	0,3	75,0	1,0	0,5
AS60-FL5800SXT	60	5800SXT	1"	0,6	150,0	1,0	0,5
AS90-FL5800SXT	90	5800SXT	1"	0,9	225,0	1,2	0,5
AS120-FL5800SXT	120	5800SXT	1"	1,2	300,0	1,4	0,5
AS180-FL5810SXT	180	5810 SXT	1"1/4	1,8	450,0	2,0	0,5
AS240-FL5810SXT	240	5810 SXT	1"1/4	2,5	600,0	3,0	0,5

** vedi box*

ΔP MAX 0,5 bar. Pressione di lavoro 1,5 - 5 bar. Alim. elettrica 230V-50Hz.

Le apparecchiature vengono fornite con materiale filtrante e la valvola a partire dal modello AS90, salvo diversa indicazione scritta da effettuarsi al momento dell'ordine.

Attenzione: effettuare il controlavaggio ogni 2 - 4 settimane e comunque prima di raggiungere un ΔP di 0,5 bar.

Controlavaggi troppo frequenti danneggiano la Bayoxide riducendone la durata.

I dati sono riferiti ad acque in ingresso aventi i seguenti parametri:
Ferro: < 200 µg/l
Manganese: < 10 µg/l
Fosfati (PO_4): < 200 µg/l
Vanadio: < 25 µg/l
Selenio + Molibdeno: < 30 µg/l
Solidi sospesi: < 10 mg/l
pH: 6,5 - 7,5
SiO_2: < 20 mg/l
Batteriologicamente pura.

CONTATTARE L'UFFICIO TECNICO CON ACQUE AVENTI PARAMETRI DIVERSI.

DIMENSIONI

Modello	Colonna filtrante Ø (mm)	Colonna filtrante h (mm)	Peso (Kg)
AS30-FL5800SXT	257	1140	25
AS60-FL5800SXT	334	1590	45
AS90-FL5800SXT	369	1860	60
AS120-FL5800SXT	406	1890	75
AS180-FL5810SXT	469	1985	110
AS240-FL5810SXT	552	1880	130

** per 2 unità*

Dimensioni e pesi possono variare anche senza preavviso. In caso di dimensioni vincolanti contattare l'ufficio tecnico.

Codice	Euro
AS30-FL5800SXT	
AS60-FL5800SXT	
AS90-FL5800SXT	
AS120-FL5800SXT	
AS180-FL5810SXT	
AS240-FL5810SXT	

DENITRIFICATORI A SCAMBIO IONICO

Denitrificatori a scambio ionico doppio corpo per utenze residenziali civili ed applicazioni industriali.
Sono realizzati con:
- bombola in vetroresina certificata per uso alimentare a norma del D.M. 174/04;
- resine a scambio ionico anioniche selettive per la rimozione dei nitrati rigenerabili con cloruro di sodio;
- valvola multifunzione Pentair Autotrol, Fleck o Siata (vedi a lato), con rigenerazione Volumetrica;
- tino salamoia in polietilene con pozzetto scioglisale;
- kit by pass (solo su Logix, Fleck 5600 e Siata 132).

Il kit microswitch (di serie su valvola Siata ed opzionale su Logix e Fleck) permette di acquisire un contatto pulito quando l'impianto è in rigenerazione (ad es. per avviamento pompe, chiusura elettrovalvole, spegnimento impianti a valle etc.).

Accessori opzionali (vedi pagine 135-136)
- kit microswitch ausiliario per segnale controlavaggio;
- kit flessibili IN-OUT.

Guida alla scelta delle valvole

- Serie LGX 255 con valvola Autotrol LOGIX elettronica a volume/tempo (serie V). Moderna valvola con ampio display LCD, elettronica di facile comprensione, possibilità di determinare i giorni e gli orari di rigenerazione, di cambiare i tempi e il livello rigenerativo delle resine. La versione volumetrica a turbina effettua la rigenerazione a volume/tempo, con calcolo statistico sulla base dello storico dei consumi di acqua nei giorni della settimana. E' possibile impostare una rigenerazione forzata a norma del D.M. 443/90.

- Serie FL5600SXT, FL5810SXT, FL2850SXT, FL2910SXT con valvole Fleck elettroniche a volume/tempo con display LCD, elettronica semplificata, consente di determinare i giorni e gli orari di rigenerazione di programmare una rigenerazione forzata e di cambiare i tempi delle fasi di rigenerazione delle resine.

- Serie SI 132 con valvola Siata e programmatore elettronico SFE a volume/tempo. Il sofisticato timer Siata SFE può effettuare la rigenerazione a volume/tempo, a volume puro e ad intervalli regolari di ore. Possibilità di impostare l'allarme mancanza sale e di programmare una rigenerazione forzata e di cambiare i tempi delle fasi di rigenerazione delle resine.
Entrando nel menu avanzato sono visualizzabili le statistiche relative al funzionamento storico dell'impianto.

DATI TECNICI

Modello	Resine (l)	Valvole	Attacchi E-U	Portata di esercizio m^3/h	Portata di esercizio Δp	Portata di punta* m^3/h	Resa ciclica** (g/NO3)	Sale per rigen. (kg)	Tino salamoia (l)
DN18	18	LGX255-FL5600SXT-SI132	1"	0,5	< 0,7	0,6	450	2,4	100
DN25	25	LGX255-FL5600SXT-SI132	1"	0,8	< 0,7	1,0	625	3,5	100
DN40	40	LGX255-FL5600SXT-SI132	1"	1,2	< 0,7	1,5	1000	5,6	100
DN50	50	LGX255-FL5600SXT-SI132	1"	1,5	< 0,8	2,0	1250	7	100
DN75	75	LGX255-FL5600SXT-SI132	1"	2,3	< 1	2,9	1875	10,5	100
DN100	100	FL5810SXT[1] - SI132[2]	1"1/4[1]-1"[2]	3	<1,0	3,9	2500	14	200
DN125	125	FL5810SXT[1] - SI132[2]	1"1/4[1]-1"[2]	3,8	<1,0	4,5	3125	17,5	200
DN175	175	FL5810SXT[1] - SI132[2]	1"1/4[1]-1"[2]	5,3	<1,2	6,3	4375	24,5	300
DN225	225	FL5810SXT-SI230	1"1/4	6,8	<1,5	8,1	5625	31,5	300
DN300	300	FL2910SXT[1] - SI230[2]	1"1/2[1]-1"1/4[2]	9	<1,6	10,8	7500	42	500
DN350	350	FL2910 SXT-SI250	1"1/2	10,5	<0,8	12,6	8750	49	500
DN500	500	FL2910 SXT-SI250	1"1/2	15	<0,8	18,0	12500	70	500

*Note: [1] attacchi riferiti alla FLECK5810 o 2910. [2] attacchi riferiti alla SIATA 132 o 230. Pressione di lavoro 1,5 - 5 bar. Alim. elettrica 230V-50Hz. Temp. di esercizio: 2-40°C. * Si possono avere discrete fughe di nitrati e perdite di carico > 2bar ** Resa ciclica riferita ad una rigenerazione con 140g di cloruro di sodio per l di resina. Per calcolare la quantà di acqua trattata (in m^3) prima della rigenerazione delle resine dividere il valore indicato nella colonna della resa ciclica per la quantità (in mg/l) di nitrati indicati dalle analisi.*

Ad es. se con 75mg/l di Nitrati ed un DN300, le resine andranno rigenerate dopo 100 m^3 di acqua trattata.
Dati riferiti ad acqua potabile avente durezza 35°F, temperatura 20°C, salinita totale 600 ppm.
A partire dal DN100 le apparecchiature vengono fornite con materiale filtrante e la valvola a parte, salvo diversa indicazione scritta da effettuarsi al momento dell'ordine.
Il cloro danneggia le resine selettive per i nitrati, si raccomanda di alimentare i denitrificatori con acque contenenti cloro inferiore a 0,3 ppm. Acqua non batteriologicamente pura inquina le resine.

DIMENSIONI

Modello	Colonna resine Ø (mm)	Colonna resine h (mm)	Tino salamoia Ø (mm)	Tino salamoia h (mm)	Peso (Kg)
DN18	210	1110	480	680	27
DN25	257	1140	480	680	33
DN40	257	1330	480	680	46
DN50	257	1600	480	680	54
DN75	334	1590	480	680	76
DN100	369	1985	570	1060	105
DN125	406	1890	570	1060	135
DN175	469	1985	700	1130	180
DN225	552	1880	700	1130	225
DN300	610	2320	900	1160	295
DN350	610	2440	900	1160	335
DN500	770	2550	900	1160	510

Dimensioni e pesi possono variare anche senza preavviso. In caso di dimensioni vincolanti contattare l'ufficio tecnico.

DENITRIFICATORI AUTOTROL

Codice	Euro
DN18V-LGX255	
DN25V-LGX255	
DN40V-LGX255	
DN50V-LGX255	
DN75V-LGX255	

DENITRIFICATORI FLECK

Codice	Euro
DN18V-FL5600SXT	
DN25V-FL5600SXT	
DN40V-FL5600SXT	
DN50V-FL5600SXT	
DN75V-FL5600SXT	
DN100V-FL5810SXT	
DN125V-FL5810SXT	
DN175V-FL5810SXT	
DN225V-FL5810SXT	
DN300V-FL2850	
DN350V-FL2910	
DN500V-FL2910	

DENITRIFICATORI SIATA

Codice	Euro
DN18V-SI132	
DN25V-SI132	
DN40V-SI132	
DN50V-SI132	
DN75V-SI132	
DN100V-SI132	
DN125V-SI132	
DN175V-SI132	
DN225V-SI230	
DN300V-SI230	
DN350V-SI250	
DN500V-SI250	

INDICE

Torri di degasazione

I degasatori atmosferici a freddo (torri di degasazione) sono idonei a rimuovere dall'acqua mediante strippaggio di gas, alcuni inquinanti quali ammoniaca, anidride carbonica, idrogeno solforato. Sono utilizzati anche per fare precipitare ferro e manganese bivalenti. Il principio di funzionamento è semplice: l'acqua da trattare viene pompata nella parte superiore della torre e spruzzata verso il basso, dove viene nebulizzata grazie al flusso di aria in controcorrente indotto dal ventilatore. I corpi di riempimento interni alla torre per loro geometria aumentano la superficie di contatto aria/liquido e determinano il passaggio dalla fase liquida alla fase gassosa dell'inquinante da strippare. L'acqua degasata precipiterà per gravità nella apposita sottotorre, oppure sarà convogliata in una vasca sottostante una volta ottenuta l'eliminazione delle sostanze presenti e la rimozione dei gas per mezzo del camino superiore.
L'aria carica della sostanza strippata in uscita dalla torre andrà analizzata per valutare se può essere immessa in atmosfera oppure depurata (tramite scrubber) per ridurre la concentrazione dell'inquinante entro i limiti di legge. Il dimensionamento dell'impianto è strettamente correlato alla portata del fluido da trattare e alle concentrazione in/out della sostanza in gioco.
Le torri sono costruite in polipropilene atossico, materiale perfettamente resistente alla corrosione derivante dalla aggressività delle acque trattate. La fornitura comprende i corpi di riempimento e il ventilatore (trifase). Quadro elettrico e pompa di rilancio non sono comprese nella fornitura.

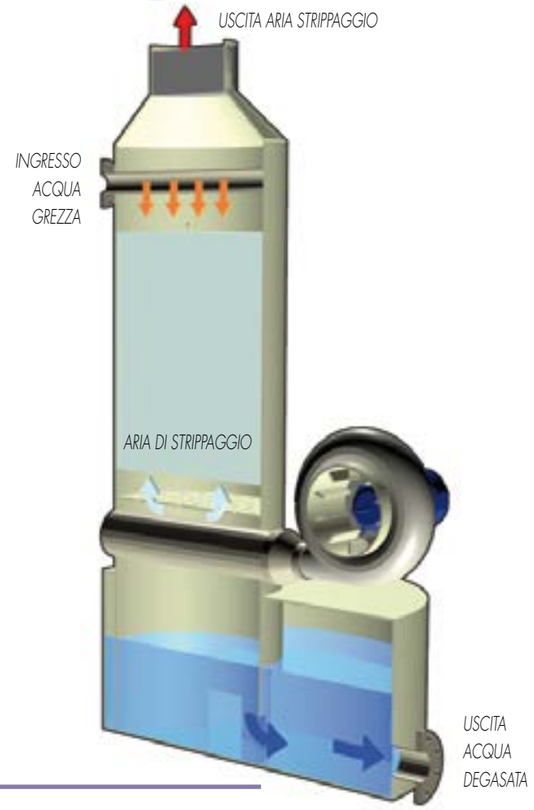

TD 800

TD-STD 600

DATI TECNICI

Modello	Portata d'esercizio (m^3/h) min	max	Attacchi E	Attacchi U	Ventilatore kW	Portata aria (Nm^3/h)
TD 400	4	8	DN80	DN150	0,55	700
TD 500	6	14	DN80	DN150	1,1	1000
TD 600	9	20	DN80	DN150	1,1	1500
TD 800	15	30	DN80	DN200	1,1	2800
TD 1000	24	50	DN80	DN200	3,0	4100
TD 1270	40	80	DN125	DN250	4,0	7000
TD 1400	50	90	DN125	DN250	5,5	8500
TD 1600	75	120	DN125	DN350	7,5	11500
TD 1900	110	185	DN125	DN350	11	15000

Modello	Portata d'esercizio (m^3/h) min	max	Attacchi E	Attacchi U	Ventilatore kW	Portata aria (Nm^3/h)	Volume acqua sottotorre (l)
TD-STD 400	4	8	DN80	DN80	0,55	700	500
TD-STD 500	6	14	DN80	DN80	1,1	1000	500
TD-STD 600	9	20	DN80	DN80	1,1	1500	800
TD-STD 800	15	30	DN80	DN80	1,1	2800	1300
TD-STD 1000	24	50	DN80	DN100	3,0	4100	1300
TD-STD 1270	40	80	DN125	DN125	4,0	7000	2000

Pressione di lavoro (acqua in ingresso) 1,5 - 4 bar. Alim. elettrica 380V-50Hz trifase.
Le torri vengono fornite con i corpi di riempimento a parte, salvo diversa indicazione scritta da effettuarsi al momento dell'ordine. Il quadro elettrico ventilatore non compreso nella fornitura.
N.B.: Il livello di abbattimento dell'inquinante dipende dalle caratteristiche chimico-fisiche dell'acqua da trattare.

DIMENSIONI

Modello	Diametro (mm)	Altezza (mm)	Larghezza max c/ventilatore (mm)
TD 400	400	2900	850
TD 500	500	2900	1050
TD 600	600	2900	1200
TD 800	800	2900	1400
TD 1000	1000	3300	1850
TD 1270	1270	3300	2370
TD1400	1400	3900	2700
TD 1600	1600	4200	2780
TD 1900	1900	4200	3100
Modelli con sottotorre			*Ø sottotorre (mm)*
TD-STD 400	400	2900	1050
TD-STD 500	500	2900	1050
TD-STD 600	600	2900	1300
TD-STD 800	800	2900	1600
TD-STD 1000	1000	3700	1900
TD-STD 1270	1270	3700	2000

Dimensioni e pesi possono variare anche senza preavviso. In caso di dimensioni vincolanti contattare l'ufficio tecnico.

TORRI

Codice	Euro
TD 400	
TD 500	
TD 600	
TD 800	
TD 1000	
TD 1270	
TD 1400	
TD 1600	
TD 1900	

TORRI CON SOTTOTORRI

Codice	Euro
TD-STD 400	
TD-STD 500	
TD-STD 600	
TD-STD 800	
TD-STD 1000	
TD-STD 1270	

ADDOLCIMENTO

Tabella di calcolo dimensionamento addolcitori

Per dimensionare correttamente un addolcitore domestico è necessario conoscere la durezza dell'acqua in °F, il fabbisogno giornaliero di acqua addolcita e la portata instantanea massima.
Se non si hanno dati relativi al consumo di acqua si consideri con una certa approssimazione un consumo di 225 l/giorno per ogni residente in un appartamento, e di 35/50 l/giorno per ogni coperto di un ristorante.
Attenzione: la tabella ha carattere puramente indicativo, e si raccomanda di valutare anche la portata instantanea necessaria all'impianto.

		Fabbisogno acqua addolcita giornaliero						
AQUA STAR		1000 l/g 4 abitanti 20 coperti	1500 l/g 6 abitanti 30 coperti	2000 l/g 8 abitanti 40 coperti	2500 l/g 11 abitanti 50 coperti	3500 l/g 15 abitanti 70 coperti	4500 l/g 20 abitanti 90 coperti	6000 l/g 26 abitanti 120 coperti
Durezza acqua	20°F	10	10	10	18/22	25/30	40	40
	30°F	10	10	18/22	25/30	40	40	50
	35°F	10	18/22	25/30	40	40	50	75
	40°F	18/22	18/22	25/30	40	50	75	100
	45°F	18/22	25/30	40	40	75	75	100
	50°F	18/22	25/30	40	50	75	100	125
	60°F	18/22	25/30	50	75	75	100	125
		Litri resina addolcitore						

Schema di installazione consigliato

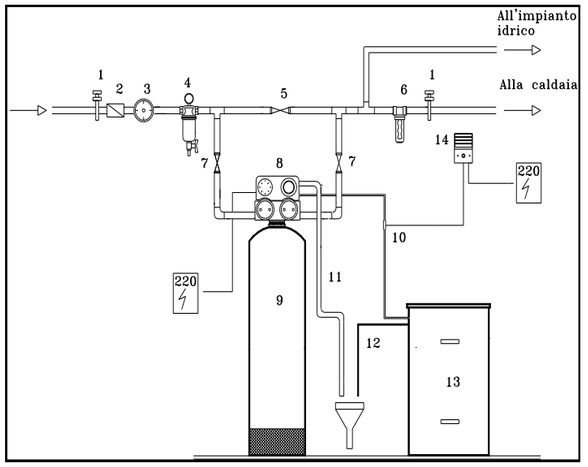

Legenda

1. Rubinetto di prelievo.
2. Valvola di ritegno.
3. Contatore.
4. Filtro di sicurezza autopulente.
5.+ 7. By pass (puo' essere integrato nella testata dell'addolcitore).
6. Dosatore di polifosfato.
8. Testata addolcitore.
9. Colonna resine.
10. tubo aspirazione salamoia.
11. Scarico acqua rigenerazione (su pozzetto).
12. Troppo pieno tino salamoia.
13. Tino salamoia.
14. Produttore di cloro.

Attenzione!
Installare gli addolcitori sono con tubazioni flessibili al fine di non sollecitare il gruppo valvola serbatoio.
I tubi flessibili non devono gravare sugli attacchi della valvola e devono essere instalalti in orizzontale

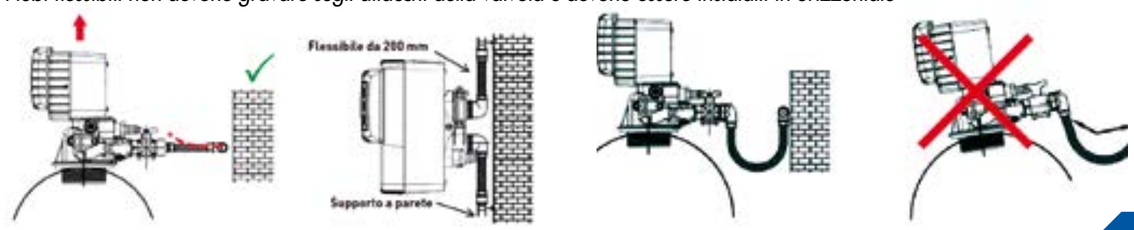

PRO-CPT22

Addolcitori cabinati realizzati con:
- *cabinato DIAMANTE in materiale plastico antiurto con pozzetto sciogli-sale;*
- *bombola in vetroresina HST certificata per uso alimentare a norma del D.M. 174/04;*
- *resine a scambio ionico idonee all'uso alimentare rigenerabili con cloruro di sodio;*
- *valvola multifunzione Clack, Autotrol, Fleck, Siata o Runxin con rigenerazione Volumetrica o a Tempo;*

Tramite il kit microswitch (opzionale su alcune valvole) e possibile acquisire un contatto pulito quando l'impianto e in rigenerazione (ad es. per avviamento pompe, chiusura elettrovalvole, spegnimento impianti a valle etc.).

Prodotto conforme alla norma DM 174/04 relativa ai materiali a contatto per acque potabili.

PRODOTTO IN ITALIA

BY PASS INCLUSO SU **AUTOTROL FLECK SIATA**

DIMENSIONI

Modello	l (mm)	h (mm)	p (mm)	Peso (Kg)
PRO-CPT22	350	1130	605	33

DATI TECNICI

Modello	Resine (l)	Portata di esercizio				Portata di punta***	Resa ciclica m^3/h ****	Sale per rigen. (kg)	Vano salamoia (l)
		uso potabile* m^3/h	Δp (bar)	uso industriale** m^3/h	Δp (bar)				
PRO-CPT22	22	1,1	> 0,5	0,7	> 0,4	1,6	132	3,0	50

*Note: Pressione di lavoro 1,5 - 5 bar. Alim. elettrica 230V-50Hz Temperatura di esercizio 2-40°C. * Si possono avere fughe di durezza <4°F - ** Si possono avere fughe di durezza < a 2°F - *** Si possono avere discrete fughe di durezza e perdite di carico > 2bar - **** Resa ciclica riferita ad una rigenerazione con 140g di cloruro di sodio per l di resina. Dati riferiti ad acqua potabile avente durezza 35°F, temperatura 20°C, salinità totale 600 ppm.*

OPZIONI ED ACCESSORI

Disinfezione resine

EASYCLOR-LGX	Disinfezione resine per Logix	
IDROCLOR1-3/8	Disinfezione resine univers.	
EASYCLOR-SI132-230	Disinfezione resine per Siata SFE Volume	
EASYCLOR-RXN-3/8	Disinfezione resine per Runxin	

Microswitch ausiliari

VA-MS-LGX	Microswitch aus. per Logix	
VF-MS-5600SXT	Microswitch aus. per Fleck 5600	
VC-MS-WS1	Microswitch aus. per Clack WS1	

Prefiltro di sicurezza maglia inox

PRO-02	Filtro di sicur. 90µ att. 3/4" e 1"	

Flessibili

V-KIT-FLEX-1	Tubi fless. 40 cm /1" M/F (ord. 2 pz)	
V-KIT-FLEX-3/4	Tubi fless. 40 cm 3/4" M/F (ord. 2 pz)	

Kit by pass

VC-KIT-BP-WS1	Kit by pass per Clack WS1	
VR-KIT-BP70	Kit by pass per Runxim F65 e F69	

Addolcitore cabinato con LOGIX 255/760, completo di by pass. Rigenerazione a volume/tempo o con calcolo statistico volumetrico. Ampio display LCD, con possibilità di impostare i giorni ed i cicli di rigenerazione resine, o una rigenerazione forzata ogni 4gg.

RIGENERAZIONE A VOLUME/TEMPO

Codice	l resine	valvola	Attacchi E/U	Euro
PRO-CPT22V-LGX255	22	255/760	1" M	

Addolcitore cabinato con Fleck 5600 SXT, completo di by pass inox e regolatore di durezza. Rigenerazione a volume, volume/tempo. Display LCD, con possibilita di determinare i giorni, le ore ed i tempi dei cicli rigenerativi ed una rigenerazione forzata ogni 4 gg.

RIGENERAZIONE A VOLUME/TEMPO

Codice	l resine	valvola	Attacchi E/U	Euro
PRO-CPT22V-FL5600SXT	22	5600 SXT	1" F	

Addolcitori cabinati con Clack WS1. Rigenerazione a volume o volume/tempo con valvola WS1Cl, o solo a tempo con valvola WS1TC. Ampio display LCD, con possibilita di determinare i giorni e gli orari di rigenerazione e di cambiare i tempi ed il ciclo rigenerativo delle resine. Incluso nella fornitura il miscelatore durezza (solo su WS1Cl).

RIGENERAZIONE A TEMPO

Codice	l resine	valvola	Attacchi E/U	Euro
PRO-CPT22T-WS1TC	22	Clack WS1 TC	1" M	

RIGENERAZIONE A VOLUME/TEMPO

Codice	l resine	valvola	Attacchi E/U	Euro
PRO-CPT22V-WS1CL	22	Clack WS1 Cl	1" M	

Cabinato con valvola Siata 132, timer SFE. Rigenerazione a volume, volume/tempo, ad intervalli di ore o per impulso esterno. Ampia possibilità di determinare giorni, ora di rigenerazione e durata dei cicli e di impostare una rigenerazione forzata ogni 4gg.

Kit attacchi by pass da 1" F (opzionale, ord. 2 pz) codice: VS-K491-05 (Ghiera+ codolo da 1" F), euro 11,25/cad.

RIGENERAZIONE A VOLUME/TEMPO

Codice	l resine	valvola	Attacchi E/U	Euro
PRO-CPT22V-SI132	22	Siata 132T	1"1/2 M	

Addolcitore cabinato con Runxin elettroniche complete di display LCD e rigenerazione in controcorrente. Rigenerazione a volume o volume/tempo con valvola 69A3, oppure solo a tempo con valvola 65B1. Microswitch ausiliario compreso nella fornitura.

RIGENERAZIONE A TEMPO

Codice	l resine	valvola	Attacchi E/U	Euro
PRO-CPT22T-RXN65	22	65B1	3/4" M	

RIGENERAZIONE A VOLUME/TEMPO

Codice	l resine	valvola	Attacchi E/U	Euro
PRO-CPT22V-RXN69	22	69A3	3/4" M	

UNICO

Addolcitori cabinati realizzati con:
- *cabinato UNICO in materiale plastico rinforzato , antiurto con pozzetto sciogli-sale;*
- *bombola in vetroresina HST certificata per uso alimentare a norma del D.M. 174/04;*
- *resine a scambio ionico idonee all'uso alimentare rigenerabili con cloruro di sodio;*
- *valvola multifunzione Clack, Autotrol, Fleck, Siata, Runxin con rigenerazione Volumetrica o a Tempo (solo su alcuni modelli).*

Dimensioni ottimizzate per poter essere installati anche in ambienti ristretti.

Tramite il kit microswitch (opzionale su alcune valvole, si serie su altre) è possibile acquisire un contatto pulito quando l'impianto è in rigenerazione (ad es. per avviamento pompe, chiusura elettrovalvole, spegnimento impianti a valle, etc.).

Prodotto conforme alla norma DM 174/04 relativa ai materiali a contatto per acque potabili.

PRODOTTO IN ITALIA

BY PASS INCLUSO SU **AUTOTROL FLECK SIATA**

DIMENSIONI

Modello	L (mm)	H (mm)	P (mm)	Peso (kg)
UNICO 10	315	685	510	21
UNICO 22	315	1140	510	33
UNICO 30	315	1140	510	40

DATI TECNICI

Modello	Resine (l)	Portata di esercizio				Portata di punta***	Resa ciclica m^3/h ****	Sale per rigen. (kg)	Vano salamoia (l)
		uso potabile* m^3/h	Δp (bar)	uso industriale** m^3/h	Δp (bar)				
UNICO 10	10	0,7	<0,5	0,5	<0,4	0,8	60	1,4	30
UNICO 22	22	1,1	< 0,5	0,7	<0,4	1,6	132	3,0	50
UNICO 30	30	1,8	<0,5	0,9	<0,4	2,4	180	4,2	50

*Note: Pressione di lavoro 1,5 - 5 bar. Alim. elettrica 230V-50Hz Temperatura di esercizio 2-40°C. * Si possono avere fughe di durezza <4°F - ** Si possono avere fughe di durezza < a 2°F - *** Si possono avere discrete fughe di durezza e perdite di carico > 2bar - **** Resa ciclica riferita ad una rigenerazione con 140g di cloruro di sodio per l di resina. Dati riferiti ad acqua potabile avente durezza 35°F, temperatura 20°C, salinita totale 600 ppm.*

OPZIONI ED ACCESSORI

Disinfezione resine

EASYCLOR-LGX	Disinfezione resine per Logix	
IDROCLOR1-3/8	Disinfezione resine univers.	
EASYCLOR-SI132-230	Disinfezione resine per Siata SFE Volume	
EASYCLOR-RXN-3/8	Disinfezione resine per Runxin	

Microswitch ausiliari

VA-MS-LGX	Microswitch aus. per Logix	
VF-MS-5600SXT	Microswitch aus. per Fleck 5600	
VC-MS-WS1	Microswitch aus. per Clack WS1	

Prefiltro di sicurezza maglia inox

PRO-02	Filtro di sicur. 90µ att. 3/4" e 1"	

Flessibili

V-KIT-FLEX-1	Tubi fless. 40 cm /1" M/F (ord. 2 pz)	
V-KIT-FLEX-3/4	Tubi fless. 40 cm 3/4" M/F (ord. 2 pz)	

Kit by pass

VC-KIT-BP-WS1	Kit by pass per Clack WS1	
VR-KIT-BP70	Kit by pass per Runxim F65 e F69	

Autotrol

Addolcitore cabinato con LOGIX 255/760, completo di by pass. Rigenerazione a volume/tempo o con calcolo statistico volumetrico. Ampio display LCD, con possibilità di impostare i giorni ed i cicli di rigenerazione resine, o una rigenerazione forzata ogni 4gg.

RIGENERAZIONE A VOLUME/TEMPO

Codice	l resine	valvola	Attacchi E/U	Euro
UNICO10V-LGX255	10	Logix 255/760	1" M	
UNICO22V-LGX255	22	Logix 255/760	1" M	
UNICO30V-LGX255	30	Logix 255/760	1" M	

FLECK

Addolcitore cabinato con Fleck 5600 SXT, completo di by pass inox e regolatore di durezza. Rigenerazione a volume, volume/tempo. Display LCD, con possibilita di determinare i giorni, le ore ed i tempi dei cicli rigenerativi ed una rigenerazione forzata ogni 4 gg.

RIGENERAZIONE A VOLUME/TEMPO

Codice	l resine	valvola	Attacchi E/U	Euro
UNICO10V-FL5600SXT	10	5600 SXT	1" F	
UNICO22V-FL5600SXT	22	5600 SXT	1" F	
UNICO30V-FL5600SXT	30	5600 SXT	1" F	

WS1TC

WS1CL

Addolcitori cabinati con Clack WS1. Rigenerazione a volume o volume/tempo con valvola WS1CI, o solo a tempo con valvola WS1TC. Ampio display LCD, con possibilita di determinare i giorni e gli orari di rigenerazione e di cambiare i tempi ed il ciclo rigenerativo delle resine. Incluso nella fornitura il miscelatore durezza (solo su WS1CI).

Clack

RIGENERAZIONE A TEMPO

Codice	l resine	valvola	Attacchi E/U	Euro
UNICO10T-WS1TC	10	Clack WS1 TC	1" M	
UNICO22T-WS1TC	22	Clack WS1 TC	1" M	
UNICO30T-WS1TC	30	Clack WS1 TC	1" M	

RIGENERAZIONE A VOLUME/TEMPO

Codice	l resine	valvola	Attacchi E/U	Euro
UNICO10V-WS1CL	10	Clack WS1 CI	1" M	
UNICO22V-WS1CL	22	Clack WS1 CI	1" M	
UNICO30V-WS1CL	30	Clack WS1 CI	1" M	

Kit attacchi by pass da 1" F (opzionale, ord. 2 pz) codice: VS-K491-05 (Ghiera+ codolo da 1" F), euro 11,90/cad.

Cabinato con valvola Siata 132, timer SFE. Rigenerazione a volume, volume/tempo, ad intervalli di ore o per impulso esterno. Ampia possibilità di determinare giorni, ora di rigenerazione e durata dei cicli e di impostare una rigenerazione forzata ogni 4gg.

SIATA

RIGENERAZIONE A VOLUME/TEMPO

Codice	l resine	valvola	Attacchi E/U	Euro
UNICO10V-SI132	10	Siata 132T	1"1/2 M	
UNICO22V-SI132	22	Siata 132T	1"1/2 M	
UNICO30V-SI132	30	Siata 132T	1"1/2 M	

65B1

69A3

Addolcitore cabinato con Runxin elettroniche complete di display LCD e rigenerazione in controcorrente. Rigenerazione a volume o volume/tempo con valvola 69A3, oppure solo a tempo con valvola 65B1. Microswitch ausiliario compreso nella fornitura.

RUNXIN

RIGENERAZIONE A TEMPO

Codice	l resine	valvola	Attacchi E/U	Euro
UNICO10T-RXN65	10	65B1	3/4" M	
UNICO22T-RXN65	22	65B1	3/4" M	
UNICO30T-RXN65	30	65B1	3/4" M	

RIGENERAZIONE A VOLUME/TEMPO

Codice	l resine	valvola	Attacchi E/U	Euro
UNICO10V-RXN69	10	69A3	3/4" M	
UNICO22V-RXN69	22	69A3	3/4" M	
UNICO30V-RXN69	30	69A3	3/4" M	

TOP CAB

Addolcitori cabinati realizzati con:
- *cabinato in materiale plastico antiurto con pozzetto e piastra sciogli-sale;*
- *bombola in vetroresina Structural certificata per uso alimentare a norma del D.M. 174/04;*
- *resine a scambio ionico idonee all'uso alimentare rigenerabili con cloruro di sodio;*
- *valvola multifunzione Clack, Autotrol, Fleck, Siata, Runxin con rigenerazione volumetrica o a tempo;*

Tramite il kit microswitch (opzionale su alcune valvole, di serie su altre) è possibile acquisire un contatto pulito quando l'impianto è in rigenerazione (ad es. per avviamento pompe, chiusura elettrovalvole, spegnimento impianti a valle, etc.).

Prodotto conforme alla norma DM 174/04 relativa ai materiali a contatto per acque potabili.

PRODOTTO IN ITALIA

BY PASS INCLUSO SU **AUTOTROL FLECK SIATA**

La serie TOPCAB permette la separazione della bombola dal cabinato per agevolare le operazioni di manutenzione e pulizia del vano salamoia

DIMENSIONI

Modello	L (mm)	H (mm)	P (mm)	Peso (kg)
TOP CAB 10	334	721	486	21
TOP CAB 22	334	1176	486	33
TOP CAB 30	334	1176	486	40

DATI TECNICI

Modello	Resine (l)	Portata di esercizio				Portata di punta***	Resa ciclica m^3/h ****	Sale per rigen. (kg)	Vano salamoia (l)
		uso potabile* m^3/h	Δp (bar)	uso industriale** m^3/h	Δp (bar)				
TOP CAB 10	10	0,7	<0,5	0,5	<0,4	0,8	60	1,4	30
TOP CAB 22	22	1,1	<0,5	0,7	<0,4	1,6	132	3,0	50
TOP CAB 30	30	1,8	<0,5	0,9	<0,4	2,4	180	4,2	50

Note: Pressione di lavoro 1,5 - 5 bar. Alim. elettrica 230V-50Hz Temperatura di esercizio 2-40°C. Si possono avere fughe di durezza <4°F - ** Si possono avere fughe di durezza < a 2°F - *** Si possono avere discrete fughe di durezza e perdite di carico > 2bar - **** Resa ciclica riferita ad una rigenerazione con 140g di cloruro di sodio per l di resina. Dati riferiti ad acqua potabile avente durezza 35°F, temperatura 20°C, salinità totale 600 ppm.*

OPZIONI ED ACCESSORI

Disinfezione resine

EASYCLOR-LGX	Disinfezione resine per Logix	
IDROCLOR1-3/8	Disinfezione resine univers.	
EASYCLOR-SI132-230	Disinfezione resine per Siata SFE Volume	
EASYCLOR-RXN-3/8	Disinfezione resine per Runxin	

Microswitch ausiliari

VA-MS-LGX	Microswitch aus. per Logix	
VF-MS-5600SXT	Microswitch aus. per Fleck 5600	
VC-MS-WS1	Microswitch aus. per Clack WS1	

Prefiltro di sicurezza maglia inox

PRO-02	Filtro di sicur. 90µ att. 3/4" e 1"	

Flessibili

V-KIT-FLEX-1	Tubi fless. 40 cm /1" M/F (ord. 2 pz)	
V-KIT-FLEX-3/4	Tubi fless. 40 cm 3/4" M/F (ord. 2 pz)	

Kit by pass

VC-KIT-BP-WS1	Kit by pass per Clack WS1	
VR-KIT-BP70	Kit by pass per Runxim F65 e F69	

Addolcitore cabinato con LOGIX 255/760, completo di by pass. Rigenerazione a volume/tempo o con calcolo statistico volumetrico. Ampio display LCD, con possibilità di impostare i giorni ed i cicli di rigenerazione resine, o una rigenerazione forzata ogni 4gg.

RIGENERAZIONE A VOLUME/TEMPO

Codice	l resine	valvola	Attacchi E/U	Euro
TOP-CAB10V-LGX255	10	255/760	1" M	
TOP-CAB22V-LGX255	22	255/760	1" M	
TOP-CAB30V-LGX255	30	255/760	1" M	

Addolcitore cabinato con Fleck 5600 SXT, completo di by pass inox e regolatore di durezza. Rigenerazione a volume, volume/tempo. Display LCD, con possibilita di determinare i giorni, le ore ed i tempi dei cicli rigenerativi ed una rigenerazione forzata ogni 4 gg.

RIGENERAZIONE A VOLUME/TEMPO

Codice	l resine	valvola	Attacchi E/U	Euro
TOP-CAB10V-FL5600SXT	10	5600 SXT	1" F	
TOP-CAB22V-FL5600SXT	22	5600 SXT	1" F	
TOP-CAB30V-FL5600SXT	30	5600 SXT	1" F	

Addolcitori cabinati con Clack WS1. Rigenerazione a volume o volume/tempo con valvola WS1CI, o solo a tempo con valvola WS1TC. Ampio display LCD, con possibilita di determinare i giorni e gli orari di rigenerazione e di cambiare i tempi ed il ciclo rigenerativo delle resine. Incluso nella fornitura il miscelatore durezza (solo su WS1CI).

RIGENERAZIONE A TEMPO

Codice	l resine	valvola	Attacchi E/U	Euro
TOP-CAB10T-WS1TC	10	WS1 TC	1" M	
TOP-CAB22T-WS1TC	22	WS1 TC	1" M	
TOP-CAB30T-WS1TC	30	WS1 TC	1" M	

RIGENERAZIONE A VOLUME/TEMPO

Codice	l resine	valvola	Attacchi E/U	Euro
TOP-CAB10V-WS1CL	10	WS1 CI	1" M	
TOP-CAB22V-WS1CL	22	WS1 CI	1" M	
TOP-CAB30V-WS1CL	30	WS1 CI	1" M	

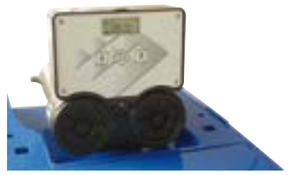

Kit attacchi by pass da 1" F (opzionale, ord. 2 pz) codice: VS-K491-05 (Ghiera+ codolo da 1" F), euro 11,90/cad.

Cabinato con valvola Siata 132, timer SFE. Rigenerazione a volume, volume/tempo, ad intervalli di ore o per impulso esterno. Ampia possibilità di determinare giorni, ora di rigenerazione e durata dei cicli e di impostare una rigenerazione forzata ogni 4gg.

RIGENERAZIONE A VOLUME/TEMPO

Codice	l resine	valvola	Attacchi E/U	Euro
TOP-CAB10V-SI132	10	132T	1"1/2 M	
TOP-CAB22V-SI132	22	132T	1"1/2 M	
TOP-CAB30V-SI132	30	132T	1"1/2 M	

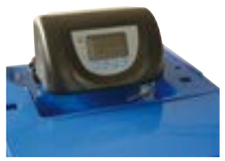

Addolcitore cabinato con Runxin elettroniche complete di display LCD e rigenerazione in controcorrente. Rigenerazione a volume o volume/tempo con valvola 69A3, oppure solo a tempo con valvola 65B1. Microswitch ausiliario compreso nella fornitura.

RIGENERAZIONE A TEMPO

Codice	l resine	valvola	Attacchi E/U	Euro
TOP-CAB10T-RXN65	10	65B1	3/4" M	
TOP-CAB22T-RXN65	22	65B1	3/4" M	
TOP-CAB30T-RXN65	30	65B1	3/4" M	

RIGENERAZIONE A VOLUME/TEMPO

Codice	l resine	valvola	Attacchi E/U	Euro
TOP-CAB10V-RXN69	10	69A3	3/4" M	
TOP-CAB22V-RXN69	22	69A3	3/4" M	
TOP-CAB30V-RXN69	30	69A3	3/4" M	

EVOLIO 22

Addolcitori cabinati realizzati con:
- *cabinato EVOLIO in materiale plastico rinforzato , antiurto con pozzetto scioglisale;*
- *bombola in vetroresina Structural certificata per uso alimentare a norma del D.M. 174/04;*
- *resine a scambio ionico idonee all'uso alimentare rigenerabili con cloruro di sodio;*
- *valvola multifunzione Fleck 5800 con elettronica Typhoon SXT e rigenerazione Volumetrica;*
- *facile accesso alla tastiera esterna di programmazione.*

Design moderno con pratico coperchio per il carico del sale.

Prodotto conforme alla norma DM 174/04 relativa ai materiali a contatto per acque potabili.

PRODOTTO IN ITALIA

DIMENSIONI

Modello	L (mm)	H (mm)	P (mm)	Peso (kg)
EVOLIO 22	310	1200	436	30

DATI TECNICI

Modello	Resine (l)	Portata di esercizio				Portata di punta***	Resa ciclica m^3/h ****	Sale per rigen. (kg)	Vano salamoia (l)
		uso potabile* m^3/h	Δp (bar)	uso industriale** m^3/h	Δp (bar)				
EVOLIO 22	20	1,2	> 0,5	0,7	> 0,4	1,7	132	3,0	50

*Note: Pressione di lavoro 1,5 - 5 bar. Alim. elettrica 230V-50Hz Temperatura di esercizio 2-40°C. * Si possono avere fughe di durezza <4°F - ** Si possono avere fughe di durezza < a 2°F - *** Si possono avere discrete fughe di durezza e perdite di carico > 2bar - **** Resa ciclica riferita ad una rigenerazione con 140g di cloruro di sodio per l di resina. Dati riferiti ad acqua potabile avente durezza 35°F, temperatura 20°C, salinità totale 600 ppm.*

Addolcitore cabinato Evolio con valvola Fleck 5800 TYPHOON, completo di by pass inox e regolatore di durezza. Rigenerazione a volume, volume/tempo. Display LCD, con possibilita di determinare i giorni e gli orari di rigenerazione e di variare i tempi dei cicli rigenerativi. Possibilità di impostare una rigenerazione forzata ogni 4 gg.

RIGENERAZIONE A VOLUME

Codice	l resine	valvola	Attacchi E/U	Euro
EVOLIO22	20	5800 TYPHOON	1" F	
Inclusi nel prezzo:		by pass inox		

Codici opzionali	**Descrizione**	**Euro**
IDROCLOR1-3/8	Disinfezione resine	
V-KIT-FLEX-1	Tubi fless. 40 cm att. 1" (ord. 2 pz)	
PRO-02	Filtro di sicur. 90µ att. 3/4" e 1"	

ECO addolcitori a ridotto consumo di acqua e sale

95% IN MENO DI ACQUA **60% IN MENO DI SALE** **RIGENERAZIONE IN 30 MINUTI**

Addolcitori cabinati di dimensioni ridotte creati per applicazioni residenziali. Utilizzabili con acque di acquedotto, sono corredati da finissime resine cationiche monosfera ad by-pass incluso elevatissima cinetica di scambio e di valvole per la rigenerazione in controcorrente . In tal modo si riescono ad avere:
- *elevatissime portate con una ridotta quantità di resine (bombole più piccole);*
- *rigenerazioni estremamente brevi con un notevole risparmio di acqua.*

Il modello ECO6 è idoneo per essere utilizzato nel sottolavello della cucina ed è in grado di soddisfare tranquillamente le esigenze di una famiglia di 4 persone. Per la speciale conformazione del letto di resine si consiglia l'uso di tali addolcitori solo in presenza di acque di acquedotto o comunque prive di solidi sospesi. I modelli ECO11 ed ECO 25 sono indicati per utenze più grandi (ville o ristoranti) o acque aventi durezze elevate. La rigenerazione in controcorrente VOLUMETRICA è gestita dalle innovative valvole Fleck 5800 oppure dalla valvola Runxin 69A3. By pass compreso nella fornitura. Sistema di disinfezione resine opzionale.
Sono realizzati con:
- *cabinati in materiale plastico rinforzato , antiurto con pozzetto scioglisale;*
- *bombola in vetroresina certificata per uso alimentare a norma del D.M. 174/04;*
- *speciali resine a scambio ionico idonee all'uso alimentare rigenerabili con cloruro di sodio;*
- *valvola multifunzione Fleck 5800 o Runxin 69A3 con rigenerazione Volumetrica o volume/tempo;*
- *by pass per la miscelazione e la disinstallazione della macchina per manutenzione.*

Centralina disinfezione resine opzionale.
Prodotto conforme alla norma DM 174/04 relativa ai materiali a contatto per acque potabili.
PRODOTTO IN ITALIA

DIMENSIONI

Modello	l (mm)	h (mm)	p (mm)	Peso (Kg)
ECO6	220	560	430	10
ECO11	355	685	510	21
ECO25	355	1140	510	33

DATI TECNICI

Modello	Resine (l)	Portata di esercizio		Portata di punta***	Resa ciclica m^3/h ****	Sale per rigen. (kg)	Vano salamoia (l)
		uso potabile* m^3/h	Δp (bar)				
ECO 6	6	1,4	<0,5	1,6	32	0,8	9
ECO11	11	2,51 - 2,02	<0,5	3,01 - 2,52	60	1,4	30
ECO25	22	4,01 - 2,02	<0,5	5,01 - 2,52	132	3,0	50

*Note: 1 Portate riferite alla valvola Fleck 5800 - 2 Portate riferite alla Runxin 69A3. - Pressione di lavoro 1,5 - 5 bar. Alim. elettrica 230V-50Hz. - * Si possono avere fughe di durezza <2°F. - ** Si possono avere fughe di durezza < a 4°F . - *** Resa ciclica riferita ad una rigenerazione con 140g di cloruro di sodio per litro di resina. - Dati riferiti ad acqua potabile avente durezza 35°F, temperatura 20°C, salinità totale 600 ppm. - Temperatura di esercizio 2-40°C.*

Addolcitori cabinati con valvole Runxin o Fleck elettroniche complete di display a LCD e rigenerazione in controcorrente e ridotto consumo di acqua. Rigenerazione a volume o volume/tempo.

Codice	l resine	valvola	Attacchi E/U	Euro
ECO6V-RXN69	6	69A3	3/4" M	
ECO11V-RXN69	11	69A3	3/4" M	
ECO25V-RXN69	25	69A3	3/4" M	

Inclusi nel prezzo: by-pass in plastica e microswitch ausiliario
Opzionale disinfezione resine EASYCLOR-RXN-3/8, euro 96,20

Codice	l resine	valvola	Attacchi E/U	Euro
ECO6V-FL5800	6	5800	1" F	
ECO11V-FL5800	11	5800	1" F	
ECO25V-FL5800	25	5800	1" F	

Inclusi nel prezzo: by-pass inox e microswitch ausiliario
Opzionale disinfezione resine IDROCLOR1-3/8, euro 124,20

INDICE

ADDOLCITORI DOPPIO CORPO RESIDENZIALI

Addolcitori a scambio ionico doppio corpo per utenze residenziali civili e piccole applicazioni industriali.
Sono realizzati con:
- *bombola in vetroresina certificata per uso alimentare a norma del D.M. 174/04;*
- *resine a scambio ionico idonee all'uso alimentare rigenerabili con cloruro di sodio;*
- *valvola multifunzione Clack, Pentair, Autotrol, Fleck, Siata, Runxin con rigenerazione volumetrica o temporizzata;*
- *tino salamoia in polietilene con pozzetto scioglisale.*

La serie T effettua la rigenerazione in un intervallo di tempo impostato (giorni), la serie V effettua la rigenerazione a Volume o Volume/Tempo

PRODOTTO IN ITALIA

Note
Le valvole Siata e Runxin hanno di serie il microswitch ausiliario, opzionale sulle altre. Tramite il kit microswitch è possibile acquisire un contatto pulito quando l'impianto è in rigenerazione (ad es. per avviamento pompe, chiusura elettrovalvole, spegnimento impianti a valle etc.).

Le valvole Clack WS1CI, Siata 132, Fleck 5600 SXT sono dotate di regolatore di durezza residua.

Gli addolcitori con valvole Autotrol 255, Siata 132 e Fleck 5600 SXT sono con rigenerazione volumetrica o a volume/tempo e dotati di by pass per disconnettere l'impianto.
Prodotto conforme alla norma DM 174/04 relativa ai materiali a contatto per acque potabili.

Accessori opzionali (quando non di serie):
- *sistema di disinfezione resine ad ogni rigenerazione;*
- *kit microswitch ausiliario per segnale esterno rigenerazione resine;*
- *by pass;*
- *kit flessibili IN-OUT. 1" o da 3/4" , lung. 40 cm*

BY PASS INCLUSO SU
AUTOTROL
FLECK
SIATA

DIMENSIONI

Modello	Colonna resine		Tino salamoia		Peso
	Ø (mm)	h (mm)	Ø (mm)	h (mm)	(Kg)
R18	210	1110	480	680	27
R25	257	1140	480	680	33
R40	257	1330	480	680	45
R50	257	1600	480	680	54
R75	334	1590	480	680	76
R100	369	1900	570	1060	105
R125	406	1890	570	1060	135
R175	469	1990	700	1130	180

DATI TECNICI

Modello	Resine (l)	Portata di esercizio				Portata di punta***	Resa ciclica m^3/h ****	Sale per rigen. (kg)	Tipo salamoia (l)
		uso potabile*	Δp (bar)	uso industriale** m^3/h	Δp (bar)				
R18	18	1,1	< 0,5	0,7	< 0,4	1,6	108	2,5	100
R25	25	1,6	< 0,5	0,9	< 0,4	2,4	150	3,5	100
R40	40	2,2	< 0,5	1,0	< 0,4	3,2	240	5,6	100
R50	50	2,8	< 0,8	1,4	< 0,4	4,1	300	7,0	100
R75	75	3,8	< 1,0	2,2	< 0,4	4,3	450	10,5	100
R100	100	5,0	< 1,0	3,0	< 0,6	6,5	600	14,0	200
R125	125	5,6	< 1,3	3,8	< 0,6	7,3	750	17,5	200
R175	175	7,0	< 1,5	5,3	< 1,1	8,4	1050	24,5	300

Note
Pressione di lavoro 1,5 - 5 bar. Alim. elettrica 230V-50Hz Temperatura di esercizio 2-40°C.
** Si possono avere fughe di durezza <4°F - ** Si possono avere fughe di durezza < a 2°F - *** Si possono avere discrete fughe di durezza e perdite di carico > 2bar - **** Resa ciclica riferita ad una rigenerazione con 140g di cloruro di sodio per l di resina. Dati riferiti ad acqua potabile avente durezza 35°F, temperatura 20°C, salinità totale 600 ppm.*

Addolcitori doppio corpo da 700 a 7000 l/h

INDICE

RIGENERAZIONE A VOLUME/TEMPO

Codice	l resine	valvola	Attacchi E/U	Euro
R18V-LGX255	18	255/760	1" M	
R25V-LGX255	25	255/760	1" M	
R40V-LGX255	40	255/760	1" M	
R50V-LGX255	50	255/760	1" M	
R75V-LGX255	75	255/760	1" M	
Inclusi nel prezzo:		by pass miscelatori		

Addolcitore doppio corpo con valvola LOGIX 255/760 a volume o volume/tempo, con calcolo statistico sulla base dei consumi d'acqua. Ampio display LCD, possibilità di determinare i giorni e gli orari di rigenerazione, di cambiare i tempi e il livello rigenerativo delle resine. Possibilità di impostare una rigenerazione forzata ogni 4 gg.
Completo di tino salamoia ed attacchi in ottone da 1"M.

Codici opzionali	Descrizione	Euro
EASYCLOR-LGX	Disinfezione resine	
VA-MS-LGX	Microswich aus. per Logix	
V-KIT-FLEX-1	Tubi fless. 40 cm (ord. 2 pz)	
PRO-02	Filtro di sicur. 90µ att. 3/4" e 1"	

RIGENERAZIONE A VOLUME/TEMPO

Codice	l resine	valvola	Attacchi E/U	Euro
R18V-FL5600SXT	18	5600 SXT	1" F	
R25V-FL5600SXT	25	5600 SXT	1" F	
R40V-FL5600SXT	40	5600 SXT	1" F	
R50V-FL5600SXT	50	5600 SXT	1" F	
R75V-FL5600SXT	75	5600 SXT	1" F	
Inclusi nel prezzo:		by pass inox		

Addolcitore doppio corpo con valvola a volume Fleck 5600 SXT, completo di by pass inox e regolatore di durezza. Display LCD, con possibilità di determinare i giorni e gli orari di rigenerazione e di variare i tempi dei cicli rigenerativi. Possibilità di impostare una rigenerazione forzata ogni 4 gg. Completo di tino salamoia.

Codici opzionali	Descrizione	Euro
IDROCLOR1-3/8	Disinfezione resine	
VF-MS-5600SXT	Microswich aus.	
V-KIT-FLEX-1	Tubi fless. 40 cm X 1" (ord. 2 pz)	
PRO-02	Filtro di sicur. 90µ att. 3/4" e 1"	

RIGENERAZIONE A VOLUME/TEMPO

Codice	l resine	valvola	Attacchi E/U	Euro
R18V-SI132	18	132T	1"1/2 M	
R25V-SI132	25	132T	1"1/2 M	
R40V-SI132	40	132T	1"1/2 M	
R50V-SI132	50	132T	1"1/2 M	
R75V-SI132	75	132T	1"1/2 M	
R100V-SI132	100	132T	1"1/2 M	
R125V-SI132	125	132T	1"1/2 M	
R175V-SI132	175	132T	1"1/2 M	
Inclusi nel prezzo:		By pass e miscelatore Microswitch ausiliario		

Addolcitore doppio corpo con valvola Siata 132 a volume e timer SFE. Rigenerazione a volume, volume/tempo o ad intervalli regolari di ore. Allarme mancanza sale, ampia possibilità di determinare i giorni e ora di rigenerazione e la durata dei cicli. Completo di tino salamoia.
Gli addolcitori con valvola 132T sono forniti di serie con by pass in ABS, regolatore di durezza ed attacchi da 1"1/2 M.

Codici opzionali	Descrizione	Euro
EASYCLOR-SI132-230	Disinfezione resine per Siata SFE Volume	
VS-K491-05	Kit attacchi by pass 1" F (ord. 2 pz)	
V-KIT-FLEX-1	Tubi fless. 40 cm X 1" (ord. 2 pz)	
PRO-02	Filtro di sicur. 90µ att. 3/4" e 1"	

Kit attacchi by pass da 1" F (opzionale, ord. 2 pz) codice: VS-K491-05 (Ghiera+ codolo da 1" F), euro

RIGENERAZIONE A TEMPO

Codice	l resine	valvola	Attacchi E/U	Euro
R18T-WS1TC	18	WS1 TC	1" M	
R25T-WS1TC	25	WS1 TC	1" M	
R40T-WS1TC	40	WS1 TC	1" M	
R50T-WS1TC	50	WS1 TC	1" M	
R75T-WS1TC	75	WS1 TC	1" M	
R100T-WS1TC	100	WS1 TC	1" M	
R125T-WS1TC	125	WS1 TC	1" M	
R175T-WS1TC	175	WS1 TC	1" M	
Inclusi nel prezzo:		attacchi E/U in plastica		

Addolcitore doppio corpo con valvole Clack WS1 a tempo oppure a volume. Rigenerazione a volume o volume/tempo con valvola WS1CI, o solo a tempo con valvola WS1TC. Ampio display LCD, con possibilità di determinare i giorni e gli orari di rigenerazione e di cambiare i tempi ed il ciclo rigenerativo delle resine. Completo di tino salamoia ed attacchi in Noryl da 1"M.

Codici opzionali	Descrizione	Euro
IDROCLOR1-3/8	Disinfezione resine	
VC-KIT-BP-WS1	Kit By pass Clack WS1	
VC-MS-WS1	Microswich aus. Clack WS1	
V-KIT-FLEX-1	Tubi fless. 40 cm X 1" (ord. 2 pz)	
PRO-02	Filtro di sicur. 90µ att. 3/4" e 1"	

RIGENERAZIONE A VOLUME/TEMPO

Codice	l resine	valvola	Attacchi E/U	Euro
R18V-WS1CL	18	WS1 CL	1" M	
R25V-WS1CL	25	WS1 CL	1" M	
R40V-WS1CL	40	WS1 CL	1" M	
R50V-WS1CL	50	WS1 CL	1" M	
R75V-WS1CL	75	WS1 CL	1" M	
R100V-WS1CL	100	WS1 CL	1" M	
R125V-WS1CL	125	WS1 CL	1" M	
R175V-WS1CL	175	WS1 CL	1" M	
Inclusi nel prezzo:		attacchi E/U in plastica regolatore di durezza		

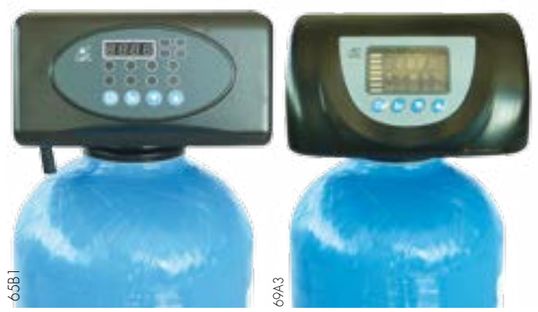

RIGENERAZIONE A TEMPO

Codice	l resine	valvola	Attacchi E/U	Euro
R18T-RXN65	18	65B1	3/4" M	
R25T-RXN65	25	65B1	3/4" M	
R40T-RXN65	40	65B1	3/4" M	
R50T-RXN65	50	65B1	3/4" M	
Incluso nel prezzo:		Microswitch ausiliario		

RUNXIN

RIGENERAZIONE A VOLUME/TEMPO

Codice	l resine	valvola	Attacchi E/U	Euro
R18V-RXN69	18	69A3	3/4" M	
R25V-RXN69	25	69A3	3/4" M	
R40V-RXN69	40	69A3	3/4" M	
R50V-RXN69	50	69A3	3/4" M	
R75V-RXN63	75	63C3	1" M	
R100V-RXN63	100	63C3	1" M	
Incluso nel prezzo:		Microswitch ausiliario		

Addolcitori doppio corpo con valvole Runxin elettroniche a volume o a tempo complete di display a LCD.
La valvola 65B1 consente di effettuare la rigenerazione a tempo, in equicorrente e con il blocco di erogazione acqua durante le fasi rigenerative. Portata max 2000 l/h.
Le valvole 69A3 e 63C3 sono volumentriche, con rigenerazione in controcorrente, e con il blocco di erogazione acqua durante le fasi rigenerative. Portata max 2000 l/h per la 69A3 e 4000 l/h per la 63C3.

Codici opzionali	Descrizione	Euro
EASYCLOR-RXN-3/8	Disinfezione resine per Runxin	
VR-KIT-BP70	By pass per 65B1 e 69A3	
VR-KIT-BP82	Kit by pass per 63C3	
V-KIT-FLEX-3/4	Tubi fless. 40 cm, 3/4 M/F (ord. 2 pz)	
PRO-02	Filtro di sicur. 90µ att. 3/4" e 1"	

ADDOLCITORI RA PER UTENZE CIVILI E INDUSTRIALI

Addolcitori a scambio ionico della serie RA e RSV con valvole FLECK, Siata o Runxin per utenze civili ed industriali di media/grande portata.

Sono realizzati con:
- nella serie RA bombola in vetroresina certificata per uso alimentare a norma del D.M.174/04;
- nella serie RSV serbatoio in acciaio verniciato con uno speciale trattamento anticorrosivo interno certificato per uso alimentare a norma del D.M. 174/04;
- resine a scambio ionico idonee all'uso alimentare rigenerabili con cloruro di sodio;
- valvole multifunzione automatiche FLECK 5810, 2850 e 2910, Siata 230, 250,e 360, Runxin F74A3;
- tino salamoia con pozzetto scioglisale e valvola per aspirazione salamoia;
- distribuzione interna con filtro di fondo e crepina fino a 500l di resine, distribuzione a raggiera a partire da 750l di resine.

Prodotto conforme alla norma DM 174/04 relativa ai materiali a contatto per acque potabili.

Opzionale il sistema di disinfezione resine IDROCLOR 1 oppure IDROCLOR 2.

PRODOTTO IN ITALIA

Modello	Resine (l)	Valvole	Serbatoio	Portata di esercizio uso potabile* m³/h	Portata di esercizio uso potabile* Δp (bar)	Portata di esercizio uso industriale** m³/h	Portata di esercizio uso industriale** Δp (bar)	Portata di punta m³/h	Resa ciclica**** (m3x1°F)	Sale per rigen. (kg)	Tino salamoia(l)
RA100	100	Fleck5810-Siata 230-Runxin F74	Vetroresina	5,0	<0,8	3,0	<0,6	7,0	600	14,0	200
RA125	125	Fleck5810-Siata 230-Runxin F74	Vetroresina	5,6	<0,8	3,8	<0,6	7,9	750	17,5	200
RA175	175	Fleck5810-Siata 230-Runxin F74	Vetroresina	7,4	<1,2	5,3	<1,0	9,5	1050	24,5	300
RA225	225	Fleck5810-Siata 230-Runxin F74	Vetroresina	8,1 [1] - 9,0 [2 3]	<1,6	6,8	<1,2	12,0	1350	31,5	300
RA300	300	Fleck2850-Siata 230-Runxin F74	Vetroresina	10,0	<1,8	8,6	<1,5	12,6	1800	42,0	300
RA350	350	Fleck2910-Siata 250-Runxin F74A	Vetroresina	12,3 [1 2] - 10 [3]	<0,8	9,8	<0,7	17,2	2100	49,0	500
RA500	500	Siata 250-Fleck2910-Runxin F74A3	Vetroresina	17,5 [1 2] - 10 [3]	<0,9	14,0	<0,8	20,1	3000	70,0	500
RA750	750	Siata 360	Vetroresina	26,3	<0,8	22,5	<0,7	40,3	4500	105,0	1000
RA1000	1000	Siata 360	Vetroresina	30,2	<0,9	28,0	<0,8	42,0	6000	140,0	1000
RA1200	1200	Siata 360	Vetroresina	32,0	<1,1	30,0	<1,0	42,0	7200	168,0	1500
MODELLI CON SERBATOIO IN ACCIAIO											
RSV300	300	Siata 230-Fleck2850-Runxin F74A3	Acciaio vern.	10,0	<1,8	9,0	<1,5	12,6	1800	42,0	300
RSV350	350	Siata 250-Fleck2910-Runxin F74A3	Acciaio vern.	12,3 [1 2] - 10 [3]	<0,8	10,5	<0,7	17,2	2100	49,0	500
RSV500	500	Siata 250-Fleck2910-Runxin F74A3	Acciaio vern.	17,5 [1 2] - 10 [3]	<0,9	15,0	<0,8	20,1	3000	70,0	500
RSV750	750	Siata 360	Acciaio vern.	26,3	<0,8	22,5	<0,7	40,3	4500	105,0	1000
RSV1000	1000	Siata 360	Acciaio vern.	30,2	<0,9	28,0	<0,8	42,0	6000	140,0	1000
RSV1200	1200	Siata 360	Acciaio vern.	32,0	<1,1	30,0	<1,0	42,0	7200	168,0	1500

*Note:[1] Portata riferita alla valvola Fleck [2] Portata riferita alla valvola Siata [3] Portata riferita alla valvola Runxin. * Si possono avere fughe di durezza <4°F; ** Si possono avere fughe di durezza < a 2°F; *** Si possono avere discrete fughe di durezza e perdite di carico > 2bar; **** Resa ciclica riferita ad una rigenerazione con 140g NaCl per l resina. Dati riferiti ad acqua potabile avente durezza 35°F, temperatura 20°C, salinità totale 600 ppm. Pressione di lavoro 1,5 - 5 bar. Alim. elettrica 230V-50Hz. Temperatura di esercizio 2-40°C.*

RSV500-SI250

RSV500-FL2910

RA300-SI230

RA125-FL5810

DIMENSIONI

Modello	Colonna resine Ø (mm)	Colonna resine h (mm)	Tino salamoia Ø (mm)	Tino salamoia h (mm)	Peso (Kg)
RA100	369	1900	570	1060	105
RA125	406	1890	570	1060	135
RA175	469	1990	700	1130	180
RA225	533	1880	700	1130	225
RA300	610	2130	700	1130	295
RA350	610	2230	900	1160	335
RA500	770	2390	900	1160	510
RA750	920	2550	1240	1080	790
RA1000	1074	2850	1240	1080	1022
RA1200	1226	2880	1220	1340	1227
RSV300	600	2210	700	1130	355
RSV350	650	2310	900	1160	395
RSV600	800	2410	900	1160	560
RSV800	950	2305	1240	1080	890
RSV1200	1100	2385	1240	1080	1170

RA175-RXN74

INDICE

Addolcitori RA Fleck

FLECK 5810

FLECK 2850

FLECK 2910

Addolcitori doppio corpo con valvole Fleck e timer elettronico SXT. Display LCD, con possibilità di determinare i giorni e gli orari di rigenerazione e di variare i tempi dei cicli rigenerativi. Possibilità di impostare una rigenerazione forzata ogni 4 gg. Rigenerazione resine in equicorrente con by-pass acqua dura durante la rigenerazione. Completo di tino salamoia, attacchi E/U e resine (fornite in sacchi). La serie RA è fornita con serbatoio resine in vetroresina, la serie RSV con serbatoio resine in acciaio verniciato in epossidica alimentare.

Codici opzionali	Descrizione	Euro
IDROCLOR1-3/8	Kit disinfezione resine per 5810	
IDROCLOR1-1/2	Kit disinfezione resine per 2850	
IDROCLOR-2	Kit disinfezione resine per 2910	
VF-MS-29-91-95	Kit microswitch ausiliario per 2910/9100/9500	

RIGENERAZIONE A VOLUME-VOLUME/TEMPO

Codice	l resine	valvola	Attacchi E/U	Euro
RA100V-FL5810	100	5810	1"1/4 M	
RA125V-FL5810	125	5810	1"1/4 M	
RA175V-FL5810	175	5810	1"1/4 M	
RA225V-FL5810	225	5810	1"1/4 M	
RA225V-FL2850	225	2850	1"1/2 F	
RA300V-FL2850	300	2850	1"1/2 F	
RA350V-FL2910	350	2910	2" F	
RA500V-FL2910	500	2910	2" F	
RSV300V-FL2850	300	2850	1"1/2 F	
RSV350V-FL2910	350	2910	2" F	
RSV500V-FL2910	500	2910	2" F	

RIGENERAZIONE A TEMPO

Codice	l resine	valvola	Attacchi E/U	Euro
RA225T-FL2850	225	2850	1"1/2 F	
RA300T-FL2850	300	2850	1"1/2 F	
RA350T-FL2910	350	2910	2" F	
RA500T-FL2910	500	2910	2" F	
RSV300T-FL2850	300	2850	1"1/2 F	
RSV350T-FL2910	350	2910	2" F	
RSV500T-FL2910	500	2910	2" F	

ADDOLCITORI RA RUNXIN

Addolcitori doppio corpo con valvola Runxin con rigenerazione a volume completa di display LCD e timer elettronico. Ampio display LCD a colori, con possibilità di determinare i giorni e gli orari di rigenerazione e di variare i tempi dei cicli rigenerativi. Possibilità di impostare una rigenerazione forzata ogni 4 gg. Rigenerazione resine in equicorrente con blocco erogazione acqua durante la rigenerazione. Completo di tino salamoia, attacchi E/U e resine (fornite in sacchi). La serie RA è fornita con serbatoio resine in vetroresina, la serie RSV con serbatoio resine in acciaio verniciato in epossidica alimentare. Portata max 10.000 l/h.

RIGENERAZIONE A VOLUME-VOLUME/TEMPO

Codice	l resine	valvola	Attacchi E/U	Euro
RA125V-RXN74	125	F74A3	2" M	
RA175V-RXN74	175	F74A3	2" M	
RA225V-RXN74	225	F74A3	2" M	
RA350V-RXN74	350	F74A3	2" M	
RA500V-RXN74	500	F74A3	2" M	
RSV350V-RXN74	350	F74A3	2" M	
RSV500V-RXN74	500	F74A3	2" M	
Incluso nel prezzo:		Microswitch ausiliario		

Codici opzionali	Descrizione	Euro
EASYCLOR-RXN-1/2	Kit disinfezione per F74 fino a 300l resine	
IDROCLOR-2	Kit disinfezione per F74 oltre 300l resine	

Addolcitori doppio corpo con valvola Siata e timer SFE, con rigenerazione a volume, volume/tempo o tempo o ad intervalli regolari di ore. Allarme mancanza sale, ampia possibilità di determinare i giorni e ora di rigenerazione e la durata dei cicli. Gli addolcitori con valvola 230 e 250 sono forniti con valvola montata in testa bombola, gli addolcitori con valvola 360 sono con valvola laterale. Completo di tino salamoia, attacchi E/U e resine (fornite in sacchi). La serie RA è fornita con serbatoio resine in vetroresina, la serie RSV con serbatoio resine in acciaio verniciato in epossidica alimentare.

Codici opzionali	Descrizione	Euro
EASYCLOR-SI132-230	Disinfezione resine per Siata SFE Volume	
IDROCLOR1-1/2	Kit disinfezione resine per Siata 250	
IDROCLOR-2	Kit disinfezione resine per 250 e 360	

RIGENERAZIONE A VOLUME-VOLUME/TEMPO

Codice	l resine	valvola	Attacchi E/U	Euro
RA100V-SI230	100	230	1"1/4 F	
RA125V-SI230	125	230	1"1/4 F	
RA175V-SI230	175	230	1"1/4 F	
RA225V-SI230	225	230	1"1/4 F	
RA300V-SI230	300	230	1"1/4 F	
RA225V-SI250	225	250	1"1/2 F	
RA350V-SI250	350	250	1"1/2 F	
RA500V-SI250	500	250	1"1/2 F	
RA750V-SI360	750	360	3" F lat.	
RA1000V-SI360	1000	360	3" F lat.	
RA1200V-SI360	1200	360	3" F lat.	
RSV300V-SI230	300	230	1"1/4 F	
RSV350V-SI250	350	250	1"1/2 F	
RSV500V-SI250	600	250	1"1/2 F	
RSV750V-SI360	800	360	3" F lat.	
RSV1200V-SI360	1200	360	3" F lat.	
Incluso nel prezzo:		Microswitch ausiliario		

RIGENERAZIONE A TEMPO

Codice	l resine	valvola	Attacchi E/U	Euro
RA225T-SI250	225	250	1"1/2 F	
RA350T-SI250	350	250	1"1/2 F	
RA500T-SI250	500	250	1"1/2 F	
RA750T-SI360	750	360	3" F lat.	
RA1000T-SI360	1000	360	3" F lat.	
RA1200T-SI360	1200	360	3" F lat.	
RSV350T-SI250	350	250	1"1/2 F	
RSV500T-SI250	600	250	1"1/2 F	
RSV750T-SI360	800	360	3" F lat.	
RSV1200T-SI360	1200	360	3" F lat.	
Incluso nel prezzo:		Microswitch ausiliario		

INDICE

Addolcitori a scambio ionico serie RP E RPP

Addolcitori a scambio ionico per utenze civili ed industriali di media ed alta portata.

Sono realizzati con:

- serbatoio in acciaio verniciato con uno speciale trattamento anticorrosivo alimentare a norma del D.M. 174/04 ;

- resine a scambio ionico idonee all'uso alimentare rigenerabili con cloruro di sodio;

- tino salamoia con pozzetto e valvola a galleggiante (per i modelli fino a 1500l di resine) (1);

- batteria di valvole idropneumatiche in ghisa per i modelli con attacchi fino al DN100;

- batteria di valvole a farfalla per i modelli con attacchi a partire dal DN80 (2);

- distribuzione interna a raggiera in ABS e PP (fino al RP3000F);

- distribuzione interna a mezzo di piastra forata ed ugelli filtranti (disponibile a partire dal RPP 2000);

- centralina elettronica AQUASTAR supportata da tastiera, display LCD e unità logica SIEMENS;

- elettrovalvole pilota per il comando delle valvole idropneumatiche o a farfalla.

Il ciclo di verniciatura dei serbatoi consente l'assoluta affidabilità e protezione contro le corrosioni nel rispetto della normativa vigente sui materiali a contatto con acque potabili:

- ciclo interno costituito da sabbiatura grado SA2½ - 3 ed applicazione di una mano di primer epossidico bicomponente. Finitura con doppio strato di vernice epossidica (spessore 250microns), senza solventi, atossica per alimenti;

- ciclo esterno costituito da sabbiatura grado SA2½ - 3 ed applicazione di una mano di primer epossidico bicomponente. Finitura con uno strato di smalto bi-componente (spessore 100microns).

(1) I modelli di maggiori dimensioni sono forniti senza tino salamoia. In tal caso è necesaria la realizzazione di una vasca per la salamoia di opportune dimensioni. In opzione è possibile acquistare il kit vasca salamoia.

(2) I modelli con batterie di valvole a farfalla possono essere pilotati esclusivamente da aria lubrificata ed essiccata. Se non presente prevedere l'acquisto di un compressore di almeno 60 l con prevalenza 6 bar.

DATI TECNICI

Modello	Resine (l)	Valvole	Attacchi I/O	Distribuzione	Portata di esercizio uso potabile*		Portata di esercizio uso industriale**		Portata di punta ***	Resa Ciclica ****	Sale per rigen. (kg)	Tino sale (l)
					m³/h	Δp (bar)	m³/h	Δp	m³/h	m³/°F		
RP300	300	idropneum.	1"1/2	raggiera	12,0	<1,2	9,0	<1,0	15,8	1800	42	300
RP350	350	idropneum.	1"1/2	raggiera	13,0	<1,2	10,5	<1,0	17,2	2100	49	500
RP350M	350	idropneum.	2"	raggiera	14,6	<1,1	10,5	<0,8	19,3	2100	49	500
RP550	550	idropneum.	1"1/2	raggiera	19,7	<1,3	16,5	<1,0	26,1	3300	77	500
RP550M	550	idropneum.	2"	raggiera	22,1	<1,1	16,5	<0,8	29,2	3300	77	500
RP800	800	idropneum.	2"	raggiera	27,8	<1,1	23,3	<0,9	36,7	4800	112	800
RP800M	800	idropneum.	DN80	raggiera	31,2	<1,0	23,3	<0,9	41,1	4800	112	800
RP1100	1100	idropneum.	2"	raggiera	37,3	<1,3	33,0	<1,0	49,3	6600	154	1000
RP1100M	1100	idropneum.	DN80	raggiera	41,8	<1,0	33,0	<0,8	55,2	6600	154	1000
RP1500	1500	idropneum.	DN80	raggiera	58,4	<1,0	45,0	<0,8	77,1	9000	210	1500
RP1700	1700	idropneum.	DN100	raggiera	67,7	<1,0	51,0	<0,8	89,4	10200	238	N.F.
RP1500F	1500	a farfalla	DN80	raggiera	58,4	<1,1	45,0	<0,9	77,1	9000	210	1500
RP1700F	1700	a farfalla	DN100	raggiera	67,7	<1,2	51,0	<0,9	89,4	10200	238	N.F.
RP2000F	2000	a farfalla	DN100	raggiera	77,7	<1,2	60,0	<0,9	102,6	12000	280	N.F.
RP2800F	2800	a farfalla	DN100	raggiera	100,9	<1,2	84,0	<1,0	133,2	16800	392	N.F.
RP3200F	3200	a farfalla	DN125	raggiera	114,9	<1,3	96,0	<1,0	151,6	19200	448	N.F.
RP4000F	4000	a farfalla	DN125	raggiera	145,4	<1,1	120,0	<0,9	191,9	24000	560	N.F.
RP5000-F	5000	a farfalla	DN125	raggiera	179,5	<1,0	150,0	<0,8	236,9	30000	700	N.F.
RPP2350F	2350	a farfalla	DN100	piastra/ugelli	85,2	<1,2	70,5	<1,0	112,4	14100	329	N.F.
RPP2700-F	2700	a farfalla	DN125	piastra/ugelli	96,9	<1,3	81,0	<1,0	127,9	16200	378	N.F.
RPP3500-F	3500	a farfalla	DN125	piastra/ugelli	122,6	<1,1	105,0	<0,9	161,9	21000	490	N.F.
RPP4200-F	4200	a farfalla	DN125	piastra/ugelli	151,4	<1,0	126,0	<0,8	199,9	25200	588	N.F.
RPP5200-F	5200	a farfalla	DN150	piastra/ugelli	183,2	<1,0	156,0	<0,8	241,8	31200	728	N.F.
RPP6600-F	6600	a farfalla	DN150	piastra/ugelli	236,6	<1,0	198,0	<0,8	312,3	39600	924	N.F.

*Note: Le elettrovalvole pilota delle batterie di valvole idropneumatiche possono essere alimentate con aria o acqua pulita. Le elettrovalvole pilota delle batterie di valvole a farfalla possono essere alimentate solo con aria. Se non presente prevedere l'acquisto di un compressore di almeno 30 lt con prevalenza 6 bar. Pressione di lavoro 1,5 - 5 bar. Alim. elettrica 230V-50Hz. Temperatutra di esercizio 2-40°C. * Si possono avere fughe di durezza <4°F ** Si possono avere fughe di durezza < a 2°F*

La serie T effettua la rigenerazione in un intervallo di tempo impostato (fino a max 3 volte al giorno), la serie V effettua la rigenerazione a Volume o Volume/Tempo.

Durante la rigenerazione delle resine non viene erogata acqua.

È possibile richiedere la centralina con impulso esterno, e la valvola di by pass per consentire l'erogazione di acqua non trattata durante la rigenerazione delle resine.

Gli addolcitori a Volume sono equipaggiati con contatore ad impulsi per la misura dell'acqua utilizzata al fine di programmare la rigenerazione.

E' inoltre possibile acquisire un contatto a 24V/AC quando l'impianto è in rigenerazione per gli usi impiantistici necessari (ad es. avviamento pompe, chiusura elettrovalvole, spegnimento impianti a valle).

DIMENSIONI

Modello	Colonna resine		h (mm)	Tino salamoia		Peso (Kg)
	Ø (mm)	profondità (mm)		Ø (mm)	h (mm)	
RP300	600	900	2150	700	1130	420,0
RP350	650	980	2180	900	1160	490,0
RP550	800	1130	2250	900	1160	680,0
RP800	950	1330	2240	1080	1080	1040,0
RP1100	1100	1480	2320	1240	1080	1350,0
RP1500	1300	1680	2410	1220	1340	1850,0
RP1700	1400	1850	2460	-	-	2200,0
RP2000	1500	2000	2790	-	-	2800,0
RP2800-RPP2350	1500	2000	3290	-	-	n.d.
RP3200-RPP2700	1600	2100	3380	-	-	n.d.
RP4000-RPP3500	1800	2300	3500	-	-	n.d.
RP5000-RPP4200	2000	2500	3600	-	-	n.d.
RPP5200	2200	2700	3650	-	-	n.d.
RPP6600	2500	3000	3700	-	-	n.d.

Dimensioni e pesi possono variare anche senza preavviso. In caso di dimensioni vincolanti contattare l'ufficio tecnico.

Piastra forata con ugelli filtranti (Addolcitori RPP)

INDICE

La nuova centralina elettronica AQUASTAR è stata progettata per rendere più facile ed intuitiva possibile la programmazione della rigenerazione.
E' composta da una cassetta stagna in ABS e micro PLC Siemens con interfaccia display LCD e tasti funzione.
I 4 tasti funzione consentono, con semplicità, di effettuare o differire una rigenerazione manuale alle 2 di notte, oppure di avanzare le fasi di rigenerazione delle resine quando si effettua l'avviamento dell'impianto.

La capacità di calcolo dell'unità logica SIEMENS all'interno della centralina, inoltre, consente di calibrare con estrema precisione i tempi di rigenerazione delle resine sulla base di:
- livello rigenerativo delle resine;
- la portata dell'eiettore;
- litri di resine dell'addolcitore.
In tal modo non è più necessario effettuare laboriosi calcoli ed è garantita un'efficiente e completa rigenerazione delle resine con il minimo impiego di acqua ed il minor consumo di sale possibile, eliminando qualsiasi spreco.

Distribuzione a raggiera in polipropilene. (Addolcitori RP)

Distribuzione c/piastra forata

RP750

INGRESSI

- CONTATORE LANCIAIMPULSI
- PRESSOSTATO DIFFERENZIALE
- INIBIZIONE RIGENERAZIONE/CONTROLAVAGGIO
- RIGENERAZIONE DA IMPULSO ESTERNO (AD ES. PLC)
- GALLEGGIANTE ACQUA PULITA (PER CONTR. FILTRO)
- STAND BY (PER CHIUDERE TUTTE LE VALVOLE)

LOGO TD SIMPLEX

USCITE

- ELETTROVALVOLA PILOTA 1 24V - AC
- ELETTROVALVOLA PILOTA 2 24V - AC
- ELETTROVALVOLA PILOTA 3 24V - AC
- ELETTROVALVOLA PILOTA 4 24V - AC
- SEGNALE DI CONTROLAVAGGIO 24V - AC

AQUASTAR

Prodotto con materiali conformi alla norma DM 174/04 (materiali a contatto per acque potabili) o assimilabili.

PRODOTTO IN ITALIA

Opzionali
- sistema di disinfezione delle resine IDROCLOR 2;
- kit vasca salamoia composto da pompa di trasferimento, quadro di comando, elettrovalvole di intercettazione, interruttore di livello (per gli impianti dove non è prevista la fornitura del tino).

ADDOLCITORI A TEMPO

Codice	Euro
RP300T	
RP350T	
RP350T/M	
RP550T	
RP550T/M	
RP800T	
RP800T/M	
RP1100T/M	
RP1100T/M	

Altri modelli prezzo su richiesta

ADDOLCITORI A VOLUME

Codice	Euro
RP300V	
RP350V	
RP350V/M	
RP550V	
RP550V/M	
RP800V	
RP800V/M	
RP1100V/M	
RP1100V/M	

Altri modelli prezzo su richiesta

INDICE

ADDOLCITORI DUPLEX CON VALVOLE FLECK, SIATA, RUNXIN

Addolcitori DUPLEX a scambio ionico per applicazioni civili e industriali.Sono in grado di erogare in continuazione acqua addolcita senza le interruzioni derivanti dalla rigenerazione delle resine.
Sono realizzati con:
- *2 bombole in vetroresina per uso alimentare a norma del D.M. 174/04;*
- *resine a scambio ionico idonee all'uso alimentare rigenerabili con cloruro di sodio;*
- *valvole multifunzione Fleck, Siata o Runxin con programmatore elettronico con rigenerazione volumetrica e con erogazione di acqua addolcita durante la rigenerazione;*
- *tino salamoia in polietilene con pozzetto scioglisale;*
- *distribuzione interna con filtro di fondo e crepina fino a 500l di resine, distribuzione a raggiera a partire da 750l di resine.*

Prodotto conforme al DM 174/04 relativa ai materiali a contatto per acque potabili.

PRODOTTO IN ITALIA

DIMENSIONI

Modello	Colonna resine		Tino salamoia		Peso (Kg)
	Ø (mm)	h (mm)	Ø (mm)	h (mm)	
DX18	215	1110	480	680	25x2
DX25	257	1140	480	680	33x2
DX40	257	1330	480	680	42x2
DX50	257	1600	480	680	54x2
DX75	334	1590	480	680	76x2
DX100	369	1900	570	1060	105x2
DX125	406	1890	570	1060	135x2

Modello	Colonna resine		Tino salamoia		Peso (Kg)
	Ø (mm)	h (mm)	Ø (mm)	h (mm)	
DX175	469	1990	700	1130	180x2
DX225	533	1880	700	1130	230x2
DX300	610	2130	700	1130	295x2
DX350	610	2230	900	1160	335x2
DX500	770	2390	900	1160	510x2
DX750	920	2550	1240	1080	790x2
DX1000	1074	2850	1240	1080	1022x2
DX1200	1226	2880	1220	1340	1227x2

Modello	Resine (l)	Valvole	Portata di esercizio				Portata di punta m^3/h	Resa ciclica**** (m3x1°F)	Sale per rigen. (kg)	Tino salamoia(l)
			uso potabile*		uso industriale**					
			m^3/h	Δp (bar)	m^3/h	Δp (bar)				
DX18	18+18	Fleck9100-Siata 132-Runxin F73A	1,00	<0,5	0,6	<0,5	1,6	108x2	2,2	100
DX25	25+25	Fleck9100-Siata 132-Runxin F73A	1,60	<0,5	0,6	<0,5	2,4	150x2	3,5	100
DX40	40+40	Fleck9100-Siata 132-Runxin F73A	2,10	<0,5	0,9	<0,5	3,2	240x2	4,9	100
DX50	50+50	Fleck9100-Siata 132-Runxin F73A	2,80	<0,5	1,4	<0,5	4,1	300x2	7	100
DX75	75+75	Fleck9100-Siata 132-Runxin F73A	3,8[1] - 3,8[2] - 3,5[3]	<0,8	2,2	<0,5	4,3	450x2	10,5	100
DX100	100+100	Fleck9100-Siata 132	4,6[1] - 5,0[2]	<0,8	3,0	<0,6	7,0	600x2	14,0	200
DX125	125+125	Fleck9100-Siata 132	4,6[1] - 5,6[2]	<0,8	3,8	<0,6	7,9	750x2	17,5	200
DX175	175+175	Fleck9500-Siata 132	7,0	<1,2	5,3	<1,0	9,5	1050x2	24,5	300
DX225	225+225	Fleck9500 - Siata 230	7,8[1] - 9,0[2]	<1,6	6,8	<1,2	12,0	1350x2	31,5	300
DX300	300+300	Fleck9500 - Siata 230	8,2[1] - 10,0[2]	<1,8	9,0	<1,5	12,6	1800x2	42,0	300
DX350	350+350	Siata 250	12,3	<0,8	10,5	<0,7	17,2	2100x2	49,0	500
DX500	500+500	Siata 250	17,5	<0,9	15,0	<0,8	20,1	3000x2	70,0	500
DX750	750+750	Siata 360	26,3	<0,8	22,5	<0,7	40,3	4500x2	105,0	1000
DX1000	1000+1000	Siata 360	30,2	<0,9	28,0	<0,8	42,0	6000x2	140,0	1000
DX1200	1200+1200	Siata 360	32,0	<1,0	30,0	<1	42,0	7200x2	168,0	1500

*Note: [1] Portata riferita alla valvola Fleck - [2] Portata riferita alla valvola Siata - [3] Portata riferita alla valvola Runxin. - * Si possono avere fughe di durezza <4°F; - ** Si possono avere fughe di durezza < a 2°F; - *** Si possono avere discrete fughe di durezza e perdite di carico > 2bar; - **** Resa ciclica riferita ad una rigenerazione con 140g NaCl per l resina. Dati riferiti ad acqua potabile avente durezza 35°F, temperatura 20°C, salinità totale 600 ppm. Pressione di lavoro 1,5 - 5 bar. Alim. elettrica 230V-50Hz. Temperatura di esercizio 2-40°C.*

Addolcitori DUPLEX con valvole Fleck 9100 o 9500 e timer elettronico SXT. Display LCD con programmazione volumetrica e possibilità di variare gli orari di rigenerazione ed i tempi dei cicli rigenerativi. Possibilità di impostare una rigenerazione forzata ogni 4 gg. Rigenerazione resine in equicorrente. Completo di tino salamoia, by-pass inox (solo 9100) e resine cationiche di grado alimentare (fornite in sacchi a partire dal DX100).

Codici opzionali	Descrizione	Euro
IDROCLOR1-3/8	Kit disinfezione resine per tubo da 3/8" (9100)	
IDROCLOR1-1/2	Kit disinfezione resine per tubo da 1/2" (9500)	

ADDOLCITORI DUPLEX C/FLECK 9100 E 9500

Codice	l resine	valvola	Attacchi E/U	Euro
DX18-FL9100	18	9100	1" F	
DX25-FL9100	25	9100	1" F	
DX40-FL9100	40	9100	1" F	
DX50-FL9100	50	9100	1" F	
DX75-FL9100	75	9100	1" F	
DX100-FL9100	100	9100	1" F	
DX125-FL9100	125	9500	1" F	
DX175-FL9500	175	9500	1"1/2 F	
DX225-FL9500	225	9500	1"1/2 F	
DX300-FL9500	300	9500	1"1/2 F	
Inclusi nel prezzo:		By pass inox (solo 9100)		

Addolcitori DUPLEX con valvola Runxin volumetrica completa di display LCD e programmatore elettronico. Ampio display LCD a colori, con possibilità di determinare e variare i tempi ed i cicli rigenerativi. Possibilità di impostare una rigenerazione forzata ogni 4 gg. Rigenerazione resine in equicorrente con erogazione di acqua addolcita durante la rigenerazione. Completo di tino salamoia, attacchi E/U e resine cationiche di grado alimentare.

Codici opzionali	Descrizione	Euro
EASYCLOR-RXN	Disinfezione resine	

ADDOLCITORI DUPLEX C/RUNXIN F73

Codice	l resine	valvola	Attacchi E/U	Euro
DX18-RXN73	18	F73	1" M	
DX25-RXN73	25	F73	1" M	
DX40-RXN73	40	F73	1" M	
DX50-RXN73	50	F73	1" M	
DX75-RXN73	75	F73	1" M	
Inclusi nel prezzo:		Microswitch ausiliario		

Addolcitori DUPLEX con valvole Siata e timer SFE EV. Rigenerazione a volume. Ampia possibilità di determinare le ore di rigenerazione e la durata dei cicli. Gli addolcitori con valvola 132, 230 e 250 sono forniti con valvola montata in testa bombola e distribuzione con funghetto; gli addolcitori con valvola 360 sono con valvola laterale e distribuzione a raggiera. Completi di tino salamoia, attacchi E/U e resine cationiche di grado alimentare (fornite in sacchi a partire dal DX100)

Codici opzionali	Descrizione	Euro
IDROCLOR1-3/8	Kit disinfezione resine per tubo da 3/8" (132/230)	
IDROCLOR2	Kit disinfezione resine per add. >300l	

ADDOLCITORI DUPLEX C/SIATA 132/230/250/360

Codice	l resine	valvola	Attacchi E/U	Euro
DX18-SI132	18	132	1"	
DX25-SI132	25	132	1"	
DX40-SI132	40	132	1"	
DX50-SI132	50	132	1"	
DX75-SI132	75	132	1"	
DX100-SI132	100	132	1"	
DX125-SI132	125	132	1"	
DX175-SI132	175	132	1"	
DX225-SI230	225	230	1"1/4	
DX300-SI230	300	230	1"1/4	
DX350-SI250	350	250	1"1/2	
DX500-SI250	500	250	1"1/2	
DX750-SI360	750	360	3" M	
DX1000-SI360	1000	360	3" M	
DX1200-SI360	1200	360	3" M	
Inclusi nel prezzo:		Microswitch ausiliario		

Addolcitori DUPLEX industriali

Addolcitori a scambio ionico della serie DXP per utenze civili ed industriali di media ed alta portata. Sono in grado di erogare in continuazione acqua addolcita senza le interruzioni derivanti dalla rigenerazione delle resine.

Sono realizzati con:
- serbatoi in acciaio verniciato con uno speciale trattamento anticorrosivo alimentare a norma del D.M. 174/04;
- resine a scambio ionico idonee all'uso alimentare rigenerabili con cloruro di sodio;
- tino salamoia con pozzetto e valvola a galleggiante (per i modelli fino a 1500 l di resine) (1);
- batteria di valvole idropneumatiche in ghisa per i modelli fino ad attacchi DN100;
- batteria di valvole a farfalla per i modelli a partire dagli attacchi DN 80 (2);
- contatore lanciampulsi per la misurazione dell'acqua erogata;
- distribuzione interna a raggiera in ABS e PP;
- centralina elettronica AQUASTAR supportata da tastiera, display LCD e unità logica SIEMENS;
- elettrovalvole pilota per il comando delle valvole idropneumatiche o a farfalla.
La rigenerazione è effettuata a Volume puro. Durante la rigenerazione delle resine viene erogata acqua addolcita. E' inoltre possibile acquisire un contatto pulito quando l'impianto è in rigenerazione per gli usi impiantistici necessari (ad es. avviamento pompe, chiusura elettrovalvole, spegnimento impianti a valle).
La centralina elettronica AQUASTAR è stata progettata per rendere piu facile ed intuitiva la programmazione della rigenerazione. I 4 tasti funzione consentono con semplicita di effettuare o differire una rigenerazione manuale, oppure di avanzare le fasi di rigenerazione delle resine quando si effettua l'avviamento dell'impianto. La capacità di calcolo dell'unità logica SIEMENS, inoltre, consente di calibrare con estrema precisione i tempi di rigenerazione delle resine sulla base di:
- livello rigenerativo delle resine;
- portata dell'eiettore;
- litri di resine dell'addolcitore;
garantendo in tal modo un'efficiente e completa rigenerazione delle resine con il minimo impiego di acqua ed il minor consumo di sale possibile, eliminando qualsiasi spreco.
Prodotto con materiali conformi alla norma DM 174/04 (materiali a contatto per acque potabili) o assimilabili.
PRODOTTO IN ITALIA
Opzionali:
- sistema di disinfezione delle resine IDROCLOR 2;
- kit vasca salamoia composto da pompa di trasferimento, quadro di comando, elettrovalvole di intercettazione, interruttore di livello (per gli impianti dove non e prevista la fornitura del tino);

1) I modelli di maggiori dimensioni sono forniti senza tino salamoia. In tal caso e necessaria la realizzazione di una vasca per la salamoia di opportune dimensioni. In opzione è possibile acquistare il kit vasca salamoia.
2) I modelli con batterie di valvole a farfalla possono essere pilotati esclusivamente da aria lubrificata ed essiccata. Se non presente prevedere l'acquisto di un compressore di almeno 60 l con prevalenza 6 bar.

DATI TECNICI

Modello	Resine (l)	Valvole	Attacchi I/O	Distribuzione	Portata di esercizio uso potabile*		Portata di esercizio uso industriale**		Portata di punta***	Resa ciclica****	Sale per rigen. (kg)	Tino sale (l)
					m³/h	Δp	m³/h	Δp	m³/h	(m³x1°F)		
DXP300	300x2	idropneum.	1"1/2	raggiera	12,0	<1,2	9,0	<1,0	15,8	1800x2	42	300
DXP350	350x2	idropneum.	1"1/2	raggiera	13,0	<1,2	10,5	<1,0	17,2	2100x2	49	500
DXP350M	350x2	idropneum.	2"	raggiera	14,6	<1,1	10,5	<0,8	19,3	2100x2	49	500
DXP550	550x2	idropneum.	1"1/2	raggiera	19,7	<1,3	16,5	<1,0	26,1	3300x2	77	500
DXP550M	550x2	idropneum.	2"	raggiera	22,1	<1,1	16,5	<0,8	29,2	3300x2	77	500
DXP800	800x2	idropneum.	2"	raggiera	27,8	<1,1	23,3	<0,9	36,7	4800x2	112	800
DXP800M	800x2	idropneum.	DN80	raggiera	31,2	<1,0	23,3	<0,9	41,1	4800x2	112	800
DXP1100	1100x2	idropneum.	2"	raggiera	37,3	<1,3	33,0	<1,0	49,3	6600x2	154	1000
DXP1100M	1100x2	idropneum.	DN80	raggiera	41,8	<1,0	33,0	<0,8	55,2	6600x2	154	1000
DXP1500	1500x2	idropneum.	DN80	raggiera	58,4	<1,0	45,0	<0,8	77,1	9000x2	210	1500
DXP1700	1700x2	idropneum.	DN100	raggiera	67,7	<1,0	51,0	<0,8	89,4	10200x2	238	N.F.
DXP1500F	1500x2	a farfalla	DN80	raggiera	58,4	<1,1	45,0	<0,9	77,1	9000x2	210	1500
DXP1700F	1700x2	a farfalla	DN100	raggiera	67,7	<1,2	51,0	<0,9	89,4	10200x2	238	N.F.
DXP2000F	2000x2	a farfalla	DN100	raggiera	77,7	<1,2	60,0	<0,9	102,6	12000x2	280	N.F.
DXP2800F	2800x2	a farfalla	DN100	raggiera	100,9	<1,2	84,0	<1,0	133,2	16800x2	392	N.F.
DXP3200F	3200x2	a farfalla	DN125	raggiera	114,9	<1,3	96,0	<1,0	151,6	19200x2	448	N.F.

Note
Le elettrovalvole pilota delle batterie di valvole idropneumatiche possono essere alimentate con aria o acqua pulita.
Le elettrovalvole pilota delle batterie di valvole a farfalla possono essere alimentate solo con aria.
Pressione di lavoro 1,5 - 5 bar. Alim. elettrica 230V-50Hz. Temperatura di esercizio 2-40°C.
** Si possono avere fughe di durezza <4°F*
*** Si possono avere fughe di durezza < a 2°F*
**** Si possono avere discrete fughe di durezza e perdite di carico > 2bar*
***** Resa ciclica riferita ad una rigenerazione con 140g di cloruro di sodio per lt di resina.*
Dati riferiti ad acqua potabile avente durezza 35°F, temperatura 20°C, salinità totale 600 ppm.
Le apparecchiature vengono fornite con materiale filtrante a parte, salvo diversa indicazione scritta da effettuarsi dal cliente al momento dell'ordine.

DIMENSIONI

Modello	Colonna resine			Tino salamoia		Peso (Kg)
	Ø (mm)	profondità (mm)	h (mm)	Ø (mm)	h (mm)	
DXP300	600	900	2100	700	1130	420,0
DXP350	650	950 - 980	2110	900	1160	490,0
DXP550	800	1130	2200	900	1160	680,0
DXP800	950	1330	2235	1080	1080	1040,0
DXP1100	1100	1480	2315	1240	1080	1350,0
DXP1500	1300	1680	2410	1220	1340	1850,0
DXP1700	1400	1850	2460	-	-	2200,0
DXP2000F	1500	2000	2790	-	-	2800,0
DXP2800F	1500	2000	3290	-	-	n.d.
DXP3200F	1600	2100	3380	-	-	n.d.

Codice	Euro
DXP300	
DXP350	
DXP350M	
DXP550	
DXP550M	
DXP800	
DXP800M	
DXP1100	
DXP1100M	

Altri modelli prezzo su richiesta

Accessori per addolcitori e filtri

SISTEMI DI DISINFEZIONE RESINE

IDROCLOR 1 dispositivo automatico di disinfezione delle resine per impianti fino a 300 l di capacità resine, a mezzo di cella elettrolitica. Il kit è utilizzabile con qualunque valvola per addolcimento ed è collegato alla linea di aspirazione salamoia. E' composto da una centralina elettronica tarabile a seconda del quantitativo di resine, gli elettrodi in grafite rivestiti in titanio, il TEE di collegamento ed i raccordi IN-OUT per il tubo di aspirazione salamoia da 3/8" oppure da 1/2".

EASY CLOR i sistemi di disinfezione EASY CLOR sono specifici solo per alcune valvole. Vedi tabella sotto.

IDROCLOR 2 dispositivo automatico di disinfezione delle resine per impianti fino a 5000 l di capacità resine, a mezzo di dosaggio soluzione igienizzante. Il sistema è composto da una pompa dosatrice ed un serbatoio per additivi chimici. Il dosaggio della soluzione disinfettante avverrà automaticamente nella fase di aspirazione salamoia direttamente nel tino (non fornito).

IDROCLOR-1

IDROCLOR-2

IDROCELL-1

Codice	Descrizione	Euro
IDROCLOR-1-3/8	Disinfezione resine univ. completo di T e raccordi per asp. sal. da 3/8"	
IDROCLOR-1-1/2	Disinfezione resine univ. Completo di T e raccordi per asp. sal. da 1/2"	
EASYCLOR-LGX	Disinfezione resine per Logix completo di T e raccordi da 3/8"	
EASYCLOR-RXN-3/8	Disinfezione resine per Runxin completo di T e raccordi per asp. sal. da 3/8"	
EASYCLOR-RXN-1/2	Disinfezione resine per Runxin completo di T e raccordi per asp. sal. da 1/2"	
EASYCLOR-SI132-230	Disinfezione resine per Siata SFE Volume completo di T e raccordi da 3/8"	
IDROCELL-1	Cella elettrolitica di ricambio per disinfezione resine	
IDRO-AL	Centralina elettronica Idroclor 1	
IDROCLOR-2	Sistema di disinfezione resine completo per impianti > 300 l resine	

KIT DI MISCELAZIONE E BY - PASS

Kit di by pass e miscelazione dell'acqua grezza con acqua addolcita. Consentono di miscelare l'acqua trattata al fine di fornire all'utenza acqua avente la durezza desiderata. Il by pass consente di smontare rapidamente e facilmente l'impianto per eventuali manutenzioni. Il kit è di serie sulle valvole Logix 255/760, Siata 132T e Fleck 5600SXT.
Prezzi validi per acquisti con addolcitore.

VR-KIT-BP70

Codice	Descrizione	Euro
VR-KIT-BP70	Kit by pass per valvola Runxin 65 e 69	
VR-KIT-BP82	Kit by pass per valvola Runxin 63	
VC-KIT-BP-WS1	Kit by pass per valvola Clack WS1	

VC-KIT-BP-WS1

RXN-BP-F82

KIT MICROSWITCH

Kit microswitch, completo di 4 m di cavo installato nella valvola. Permette di avere un contatto pulito quando l'impianto è in fase di rigenerazione/controlavaggio. Il kit è di serie sulle valvole Siata c/ timer SFE e Runxin.

Modello	Descrizione	Euro
VF-MS-5600SXT	Kit microswitch per 5600 SXT	
VA-MS-LGX	Kit microswitch per Logix 255, 263	
VF-MS-29-91-95	Kit microswitch per valvola Fleck 2910, 9100 e 9500 sxt	
VC-MS-WS1	Kit microswitch per valvola Clack WS1	

VF-MS-5600SXT

VA-MS-LGX

VF-MS-29-91-95

FILTRI AUTOPULENTI DI PROTEZIONE E SICUREZZA

Protezione da installare a monte di apparecchiature tecnologiche in generale ed agli addolcitori in particolare, al fine di evitare il depositarsi delle impurità grossolane che possono circolare nelle reti acquedottistiche. Disponibili in vari modelli ed attacchi a partire da 1/2" fino a DN100. Per una completa descrizione si veda il capitolo "Contenitori per cartucce filtranti" a pagina 176 e seguenti.

FILTRO PRO-02

FILTRI SERIE AP

DRUFI MAX

FILTRO 6380

DUO FR manuale

Accessori addolcitori e filtri

TUBI FLESSIBILI

Tubi flessibili con attacchi F/M da 1", lunghezza 40 cm idonei al collegamento degli addolcitori residenziali alla rete idrica. Ordinarne 2 per addolcitore.

Codice	Descrizione	Euro/Kg
V-KIT-FLEX-1	Tubo fless. 40cm/1" M/F (ord. 2 pz)	
V-KIT-FLEX-3/4	Tubi fless. 40cm, 3/4" M/F (ord. 2 pz)t	

DIFFERENZIALE DI PRESSIONE

Strumento digitale per misurare la differenza di pressione a monte ed a valle di un impianto di filtrazione. Possibilità di programmare un set point di intervento per eccitare una uscita digitale. Perfettamente interfacciabile con il programmatore AQUASTAR LOGO TD. Alimentazione elettrica 24V-AC.

Codice	Descrizione	Euro
DELTA-P	Differenziale di pressione	

SALE PER ADDOLCITORI

Sale lavato per uso alimentare idoneo per purezza ad essere utilizzato per rigenerazione addolcitori. Pallets completi da 1250 kg.

Codice	Descrizione	Euro/Kg
SALE-M	Sale marino in grani, sacchi da 25 kg	
SALE-P	Sale di salgemma in pastiglie da 20g, sacchi da 25 kg	

ADDOLCITORI MANUALI

Gli addolcitori manuali trovano impiego per lavastoviglie, lavatrici, macchine per il caffè espresso, piccole caldaie. Costruzione interamente in acciaio inox AISI 304, rubinetti da 3/4", resine a scambio ionico idonee per uso alimentare, coperchio poligonale con chiusura a ponte mobile. Temperatura d'esercizio max 40°C.

DATI TECNICI

Modello	Attacchi E-U	Portata di esercizio (l/m)	Resa ciclica (m^3 x 1°F)	Perdita di carico (bar)	Consumo sale (kg)	Dimensioni Ø x h (mm)
L8 INOX	3/4"	6	30-36	0,8	1	180x400
L12 INOX	3/4"	9	50-60	0,8	1,5	180x500
L16 INOX	3/4"	11	65-78	0,8	2	180x600
L20 INOX	3/4"	13	80-100	0,8	2,5	180x900

Codice	Euro
L 8 INOX	
L 12 INOX	
L 16 INOX	
L 20 INOX	

Codice	Descrizione	Euro
DV3	BASE PLASTICA	
DV4	RUBINETTO	
DV10	TAPPO COMPLETO	
DV-F10	FILTRO USCITA	
DV-F20	FILTRO ENTRATA	

IDRO SERVICE

DOSAGGIO E STRUMENTAZIONE

Pompe dosatrici Injecta di semplice ed affidabile programmazione ed installazione.
Costruite con:
- *TESTA IN PVDF-C*
- *SFERE IN CERAMICA=affidabilità del dosaggio e compatibilità chimica*
- *DIAFRAMMA in PTFE=resistenza e compatibilità con tutti i prodotti chimici*
- *VALVOLA DI SPURGO MANUALE*
- *STAFFA DI FISSAGGIO PER MONTAGGIO A MURO*

HYDRA BX - POMPA COSTANTE
Pompa dosatrice elettromagnetica analogica a dosaggio costante, con regolazione della portata tramite manopola posta sul pannello frontale.
Indicatore LED di funzionamento. Tenuta in FPM.
- completa di kit di installazione (valvola di fondo, valvola di iniezione, 2m di tubo PE per mandata, 4m di tubo PVC per aspirazione).

DATI TECNICI

Codice	Descrizione	Prevalenza (bar)	Portata (l/h)	Euro
HY-BX	Pompa Hydra costante c/regolazione della portata	8	5	

HYDRA BC - POMPA PROPORZIONALE PER CONTATORE LANCIAMPULSI
Pompa dosatrice elettromagnetica analogica a dosaggio costante, regolabile manualmente, e proporzionale a segnale digitale (es: contatore lanciaimpulsi). Indicatore Led di funzionamento e predisposizione per sonda di livello. Tenuta in FPM;
- 2 modalità di funzionamento: COSTANTE (selettore in "C") la pompa effettua un dosaggio costante, erogando in base alla percentuale selezionata con potenziometro
- PROPORZIONALE (selettore in "P") la pompa dosa proporzionalmente ad un segnale digital, ad es. un contatore lanciaimpulsi.

DATI TECNICI

Codice	Descrizione	Prevalenza (bar)	Portata(l/h)	Euro
HY-BC	Pompa Hydra a dosaggio proporzionale per contatore lanciaimpulsi	8	5	

Ricambi

Codice	Descrizione	Euro
HY-11277	CORPO POMPA COMPLETO PVDF-C/CERAMICA FPM PER HYDRA	
HY-11277E	CORPO POMPA COMPLETO PVDF-C/CERAMICA EPDM PER HYDRA	
HY-11301F	VALVOLA DI ASPIRAZIONE/MANDATA PVDF-C/CERAMICA FPM PER HYDRA	
HY-11301	VALVOLA DI ASPIRAZIONE/MANDATA PVDF-C/CERAMICA EPDM PER HYDRA	
HY-10413PVC	VALVOLA DI INIEZIONE A SFERA E MOLLA IN HASTELLOY IN PVDF-C 1/2"-3/8"-4X6	
HY-10414PVC	FILTRO DI FONDO PVDF-C 4X6	
HY-11435	MEMBRANA PER HYDRA	
HY-10417	STAFFA DI MONTAGGIO PER HYDRA	
HY-RIC12367	CIRCUITO PER HYDRA BX	
HY-RIC123XX	CIRCUITO PER HYDRA BC	
HY-10411	SONDA DI LIVELLO AC.SL CON CAVO POLARE (2 M) E STAFFA PER HYDRA	

HY 11277

HY -11301

HY 10413

HY 11435

HY 1O414

HY 10417

HY 10411

HY RIC12367

Pompe dosatrici

Pompa serie VCO

EMEC LIQUID CONTROL SYSTEMS

POMPE COSTANTI
Pompe dosatrici a montaggio verticale con regolazione elettronica della portata e microprocessore. Serie VCO e TCO pompe a portata costante con regolazione della portata percentuale.
Le fornitura comprende il filtro di aspirazione, la valvola di iniezione e i tubi di collegamento.

DATI TECNICI

Codice	Prevalenza (bar)	Portata (l/h)	Euro
VCO20-01	20	1	
VCO05-01	5	1	
VCO15-02	15	2	
VCO10-05	10	5	
VCO10-04	10	4	
VCO07-06	7	6	
VCO05-12	5	12	
VCO02-17	2	17	
TCO20-05	20	5	
TCO05-15	5	15	
TCO04-20	4	20	
TCO03-30	3	30	
TCO01-50	1	50	
TCO00-100	0	100	

POMPE PROPORZIONALI PER CONTATORI LANCIA IMPULSI
Pompe dosatrici elettroniche multifunzione a montaggio verticale con regolazione elettronica della portata e microprocessore. Serie VMS e TMS pompe costanti/proporzionali a segnale digitale, con controllo di livello e divisore elettronico degli impulsi d'ingresso. Possono lavorare con un contatore lanciaimpulsi. Le pompe VMS MF e TMS MF hanno anche un ingresso per il segnale proveniente da uno strumento.

DATI TECNICI

Codice	Prevalenza (bar)	Portata (l/h)	Euro
VMSMF20-01	20	1	
VMSMF05-01	5	1	
VMSMF15-02	15	2	
VMSMF10-05	10	5	
VMSMF10-04	10	4	
VMSMF07-06	7	6	
VMSMF05-12	5	12	
VMSMF02-17	2	17	
TMSMF20-05	20	5	
TMSMF05-15	5	15	
TMSMF04-20	4	20	
TMSMF03-30	3	30	
TMSMF01-50	1	50	
TMSMF00-100	0	100	

Le fornitura comprende il filtro di aspirazione, le valvole di iniezione, i tubi di collegamento e la sonda di livello.

Pompa serie VMS

Contatori lancia impulsi a turbina

Contatori a turbina filettati per acqua fredda a quadrante bagnato (max 30°C-16 bar). Cassa e testa in ottone, cavo lungo 2,5 m, contatto REED con connettore di chiusura, max tensione 250 VAC, max corrente 1,0 A, max potenza 10 VA.
I contatori flangiati sono di tipo Woltmann con cassa in ghisa verniciata esternamente, temperatura acqua max 50°C.

DATI TECNICI

Codice	Attacchi E-U	n. impulsi per m³	Portata nominale Qn (m³/h)	Pressione max di esercizio (bar)	Euro
CTFI15	1/2"	4000	1,5	16	
CTFI20	3/4"	4000	2,5	16	
CTFI25	1"	4000	3,5	16	
CTFI30	1"1/4	4000	5,0	16	
CTFI40	1"1/2	4000	10,0	16	
CTFI50	2"	100	15,0	16	
AWFA50	DN 50	10	15,0	16	
AWFA65	DN 65	10	25,0	16	
AWFA80	DN 80	10	40,0	16	
AWFA100	DN 100	10	60,0	16	
AWFA125	DN 125	10	100,0	16	
AWFA150	DN 150	1	150,0	16	
AWFA200	DN 200	1	250,0	16	

SCHEMA DI DOSAGGIO PROPORZIONALE
Per la realizzazione di un sistema di dosaggio proporzionale prevedere:
- Contatore lancia impulsi
- Pompa dosatrice serie VMSMF o TMSMF
- Serbatoio per reagenti serie SPD

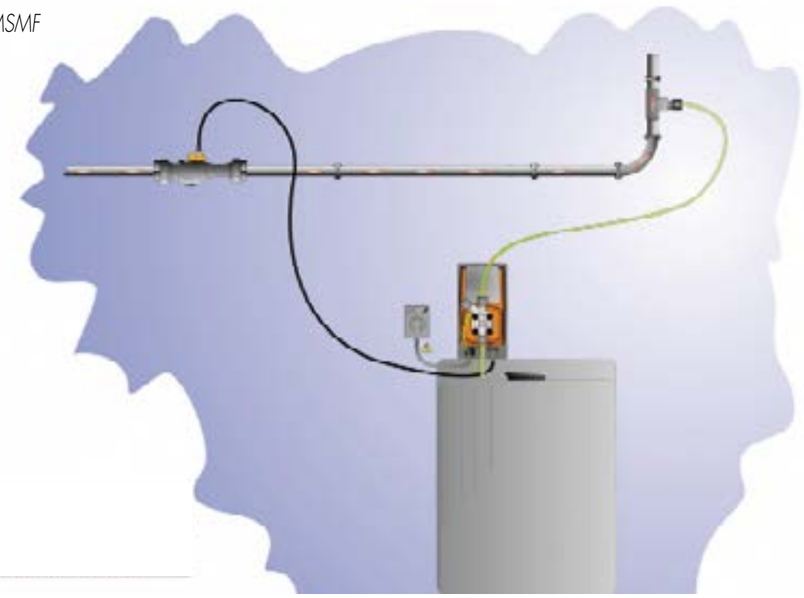

Ricambi

EM-02009871
Corpo pompa

EM-02504591
valvola di aspirazione
e mandata

EM-07405701
Filtro di fondo assiale

EM-02509061
kit di aspirazione
e mandata

EM-02509061
kit di aspirazione
e mandata

EM-07310621
valvola di iniezione

EM-07600101
sonda di livello

EM-07601491
sonda di livello

Codice	Descrizione	Euro
EM-07405701	FILTRO DI FONDO ASSIALE 1/2" PVDF-VITON	
EM-07605711	FILTRO DI FONDO ASSIALE 1/2" PVDF-EP	
EM-07601491	SONDA DI LIVELLO PER FILTRO ASSIALE 1/2" PVDF-VITON	
EM-07601501	SONDA DI LIVELLO PER FILTRO ASSIALE 1/2" PVDF-EP	
EM-07310621	VALVOLA INIEZIONE 1/2" TUBO 4X6 PVDF-VITON	
EM-07310651	VALVOLA INIEZIONE 1/2" TUBO 4X6 PVDF-EP	
EM-02508111	KIT DI ASPIRAZIONE 3/8" 4X6 PVDF-VITON PER POMPE VCO-VMS	
EM-02508121	KIT DI MANDATA 3/8" 4X6 PVDF-VITON PER VCO-VMS	
EM-02509061	KIT DI ASPIRAZIONE 3/8" 4X6 PVDF-EP PER VCO-VMS	
EM-02509071	KIT DI /MANDATA 3/8" 4X6 PVDF-EP PER VCO-VMS	
EM-02504591	VALVOLA DI ASPIRAZIONE/MANDATA 3/8" 4X6 PP+ VITON PER FCO-FPV	
EM-02504361	VALVOLA DI ASPIRAZIONE/MANDATA 3/8" 4X6 PP+ DUTRAL PER FCO-FPV	
EM-02009871	CORPO POMPA VCO-VMS-MF PVDF-VITON PER TUBO 4X6	
EM-02009881	CORPO POMPA VCO-VMS-MF PVDF-EP PER TUBO 4X6	
EM-KDPV	KIT COLLEGAMENTO 1 CONT. IMPULSI A 2 POMPE DOS.	
EM-7600101	SONDA DI LIVELLO C/STAFFA	
EM-04903590	TUBO ASP. PVC 4X6 MORBIDO TRASPARENTE, MATASSA 25 ML	
EM-04904960	TUBO MAND. PE 4X6 RIGIDO TRASPARENTE, MATASSA 25 ML	

Contenitori per stazioni di dosaggio

SPD 250

SPD 100

SPD 50

SPD 120V

Serbatoi per additivi chimici in polietilene lineare (LLDPE) alimentare resistente all'azione di quasi tutti gli additivi chimici. I contenitori sono dotati di scarico di fondo e di scala graduata.

Vasca di contenimento da richiedere a parte.

DIMENSIONI

Modello	Diametro x alt. (mm)	Euro
SPD 50	400x455	
SPD 100	460x640	
SPD 120V	440x1100	
SPD 250	595x870	
SPD 500	760x1185	

Strumenti di controllo conducibilità - pH - Redox

Strumenti regolatori digitali ON/OFF per pH o Redox (LPH) e conducibilità (LCD). Lettura 0 -14 pH oppure 0 - 1000 mV Redox. LCD ha scala 0/199µS, 0/1999 µS, oppure 0/19.999 µS a seconda della sonda installata. Sonde non incluse.

Codice	Descrizione	Euro
LPH	STRUMENTO PER IL CONTROLLO PH O REDOX	
LCD	STRUMENTO PER IL CONTROLLO CONDUCIBILITA'	

Regolatori digitali a microprocessore con encoder e display per la lettura di pH (LDSPH, range 0/14), Redox (LDSRH, range 0/1000mV) o conducibilità (LDSCD, range 0/300 µS, o 0/3000 µS, o 0/300mS). Ingressi per il controllo del flusso, per le sonde, per correzione temperatura pH, ingresso Stand-By, uscite allarmi per sonda danneggiata, massimo dosaggio, soglia livello flusso. Menù diagnostica delle sonde. Sistema di dosaggio on/off, proporzionale ad impulsi o manuale. Uscita 4/20mA opzionale. Sonde non incluse.

Codice	Descrizione	Euro
LDSPH	STRUMENTO PER IL CONTROLLO PH CON ENCODER	
LDSRH	STRUMENTO PER IL CONTROLLO REDOX CON ENCODER	
LDSCD	STRUMENTO PER IL CONTROLLO CONDUCIBILITA' CON ENCODER	
LDP-4-20	OPZIONE USCITA 4/20mA	

Regolatori multicanale digitali a microprocessore con encoder e display per la lettura di: pH e Redox (LDPHRH, range pH 0/14, Redox 0/1000mV); oppure pH e conducibilità (LPHCD, range pH 0/14, conducibilità 0/300 µS, o 0/3000 µS, o 0/300mS). Ingressi per il controllo del flusso, per le sonde, per correzione temperatura pH, ingresso Stand-By, uscite allarmi per sonda danneggiata, massimo dosaggio, soglia livello flusso. Menù diagnostica delle sonde. Sistema di dosaggio on/off, proporzionale ad impulsi o manuale. Uscita 4/20mA opzionale. Sonde non incluse.

Codice	Descrizione	Euro
LDPHRH	STRUMENTO MULTICANALE PH E REDOX CON ENCODER	
LDPHCD	STRUMENTO MULTICANALE PH E CONDUCIBILITA CON ENCODER	
LDP-4-20	OPZIONE USCITA 4/20mA PER STRUMENTI CON ENCODER	

VMS PO Pompe proporzionali per lettura e regolazione del potenziale Redox o a scelta del pH con controllo di livello. Lettura 0 - 2000 mV Redox oppure 0 -14 pH. Sonde non incluse.

Codice	Descrizione	Euro
VMS-PO15-02	STRUMENTO PH O RH C/POMPA 2 l/h A 15 BAR	
VMS-PO07-06	STRUMENTO PH O RH C/POMPA 6 l/h A 7 BAR	

Porta sonda

Codice	Descrizione	Euro
EM-PEA	PORTA ELETTRODO IN LINEA PER ELETTRODI DIAM. 12mm. RACCORDO DA 1/2"	

Sonde pH

Codice	Descrizione	Euro
EM-EPHS	ELETTRODO COMBINATO PER pH. Cavo 0,8m	
EM-EPHM	ELETTRODO COMBINATO PER pH. Cavo 4,5m	
EM-EPHL	ELETTRODO COMBINATO PER pH. Cavo 15m	
EM-EPHM-D	ELETTRODO COMBINATO pH, PER APP. BASSA COND. CAVO 4,5 m	

Sonde Redox

Codice	Descrizione	Euro
EM-ERHS	ELETTRODO COMBINATO PER REDOX Cavo 0,8m	
EM-ERHM	ELETTRODO COMBINATO PER REDOX Cavo 4,5m	
EM-ERHL	ELETTRODO COMBINATO PER REDOX Cavo 15m	
EM-ERHM-D	ELETTRODO COMBINATO REDOX, PER APP. BASSA COND. CAVO 4,5 m	

Sonde di conducibilità

Codice	Descrizione	Euro
EM-ECDI-1	SONDA COND. ELETTRODI INOX K=1 FIL. 1/2" - 0-5000 µS	
EM-ECDI-01	SONDA COND. ELETTRODI INOX K=0,1 FIL. 1/2" - 0-200 µS	

Sonde di temperatura

Codice	Descrizione	Euro
EM-ETEPCH18	SONDA COMP. TEMPERATURA CAVO 4m, FIL. 1/2"	

Agitatori

Agitatori Veloci con motore a 4 - 6 poli IP 55 direttamente accoppiati al motore. Aggancio tramite flangia motore. Albero e girante "elica marina" inclinata a 35 ° in Aisi 304. Agitatori veloci, di piccola potenza max Kw 0.37 e di semplice costruzione. Normalmente usati per la miscelazione di reattivi chimici o per soluzioni a bassa viscosità, in serbatoio o vasche di piccola dimensione max 500 l.

DATI TECNICI

Modello	Potenza KW	RPM	Lungh. asse (mm)	Diam. Elica (mm)
AM 018-4	0,18	1400	600	110
AM 025-4	0,25	1400	800	120
AM 037-4	0,37	1400	900	130
AM 018-6	0,18	900	600	120
AM 025-6	0,25	900	800	130
AM 037-6	0,37	900	900	140

Alimentazione elettrica 380V - 50hz - Alimentazione Monofase su richiesta

Codice	Euro
AM 018-4	
AM 025-4	
AM 037-4	
AM 018-6	
AM 025-6	
AM 037-6	

Agitatori lenti direttamente accoppiati all'albero cavo del riduttore a vite senza fine. Albero e girante a 4 pale inclinate a 45° in Aisi 304. Fissaggio tramite flangia del riduttore. Agitatori lenti, particolarmente usati nel campo del trattamento delle acque in vasche o serbatoi max 5 m3 per Flocculazione. Neutralizzazione o preparazione soluzioni di Polielettrolita etc. Materiali Aisi 304-316 o con albero e girante rivestito in PVC o Ebanite. Fornibili anche nella versione con supporto di guida completo di cuscinetto (Serie DRV-G).

DATI TECNICI

Modello	Potenza KW	RPM	Lungh. asse (mm)	Diam. Elica (mm)
MR 018-4	0,18	140	700	200
MR 025-4	0,25	90	800	300
MR 037-4	0,37	90	1000	350
MR 055-4	0,55	90	1000	400
MR 075-4	0,75	90	1200	500
MR 110-4	1,1	90	1500	550
MR 150-4	1,5	70	1500	700

Alimentazione elettrica 380V - 50hz - Alimentazione Monofase su richiesta

Codice	Euro
MR 018-4	
MR 025-4	
MR 037-4	
MR 055-4	
MR 075-4	
MR 110-4	
MR 150-4	

Agitatori Veloci con motore a 4-6-8 poli IP 55 dotati di supporto di guida completo di cuscinetto e paraoli. Albero e girante "elica marina" inclinata a 35 ° in aisi 304. Agitatori veloci, particolarmente usati per la miscelazione di reattivi chimici o per dissoluzione e preparazione di soluzioni a bassa viscosità, in serbatoio di piccola o media dimensione. Materiali di costruzione Aisi 304. Su richiesta in 316 (+8%) o con rivestimento in ABCITE (+25%).

DATI TECNICI

Modello	Potenza KW	RPM	Lungh. asse (mm)	Diam. Elica (mm)
SL 018-4	0,18	1400	600	100
SL 025-4	0,25	1400	600	110
SL 037-4	0,37	1400	800	120
SL 055-4	0,55	1400	900	140
SL 075-4	0,75	1400	1000	150
SL 110-4	1,1	1400	1250	160
SL 150-4	1,4	1400	1500	170

Alimentazione elettrica 380V - 50hz - Alimentazione Monofase su richiesta

Codice	Euro
SL 018-4	
SL 025-4	
SL 037-4	
SL 055-4	
SL 075-4	
SL 110-4	
SL 150-4	

SISTEMI DI DOSAGGIO E PRODOTTI CHIMICI PER LA PREVENZIONE ED IL CONTROLLO DELLA LEGIONELLA

Stazioni di dosaggio e prodotti chimici antilegionella

Le legionelle sono presenti negli ambienti acquatici naturali e artificiali: acque sorgive, comprese quelle termali, fiumi, laghi, fanghi, ecc. Da questi ambienti esse raggiungono quelli artificiali come condotte cittadine e impianti idrici degli edifici, quali serbatoi, tubature, fontane e piscine, che possono agire come amplificatori e disseminatori del microrganismo, creando una potenziale situazione di rischio per la salute umana (Declerck et al., 2007; Fliermans et al.,1981).
Essendo il microrganismo ubiquitario, la malattia può manifestarsi in ambienti collettivi a residenza temporanea, come ospedali o alberghi, navi da crociera, esposizioni commerciali, etc. etc. (Pubblicato dal min. Salute, rif. Linee guida per la prevenzione ed il controllo della legionellosi)

La Idroservice srl ha progettato tre efficaci soluzioni impiantistiche per la prevenzione e abbattimento del batterio della legionella, mediante il dosaggio di prodotti chimici di provata e certificata efficacia, semplicità di utilizzo, economicità ed assoluta idoneità al trattamento di acque idonee al consumo umano. Compatibili con le linee guida stabilite dal Ministero della Salute.

SOLUZIONE		PRODOTTO	ADDITIVO CHIMICO
A	LEGIO ONE	Pompa dosatrice volumetrica con sensore di flusso	Ferrocid 5280-S
B	LEGIO DUO	Pannello preassemblato c/2 pompe dosatrici e sensore di flusso	Ferrocid 8592+Nytra Siliphos100/PHOS 200
C	LEGIO CONTROL	Pannello c/2 pompe dosatrici, strumento clororesiduometro c/cella amperometrica	Ferrocid 8592+Nytra Siliphos100/PHOS 200

LEGIO ONE

Stazione di dosaggio prodotto chimico multiazione disinfettante ed anticorrosivo per il controllo e la eliminazione del batterio della Legionella Pneumophila dai circuiti aperti di acqua calda sanitaria.

Il kit è composto da:
- n. 1 pompa dosatrice digitale multifunzione 5,5 l/h ad 8 bar con autospurgo e contatto pulito per allarme remoto in caso di mancanza di dosaggio;
- n. 1 sensore di flusso per il controllo del dosaggio del prodotto chimico antilegionella;
- n. 1 sonda di livello per il prodotto chimico antilegionella.
- kit tubi e raccordi di aspirazione e mandata, raccordi di iniezione e filtro di fondo.

N.B. 1
Ordinare a parte il contatore lanciaimpulsi sulla base del diametro della tubazione dell'acqua in ingresso ed il serbatoio per gli additivi chimici.

N.B. 2
Consigliato per il dosaggio del prodotto combinato disinfettante/anticalcare NYTRA FERROCID 5280S.

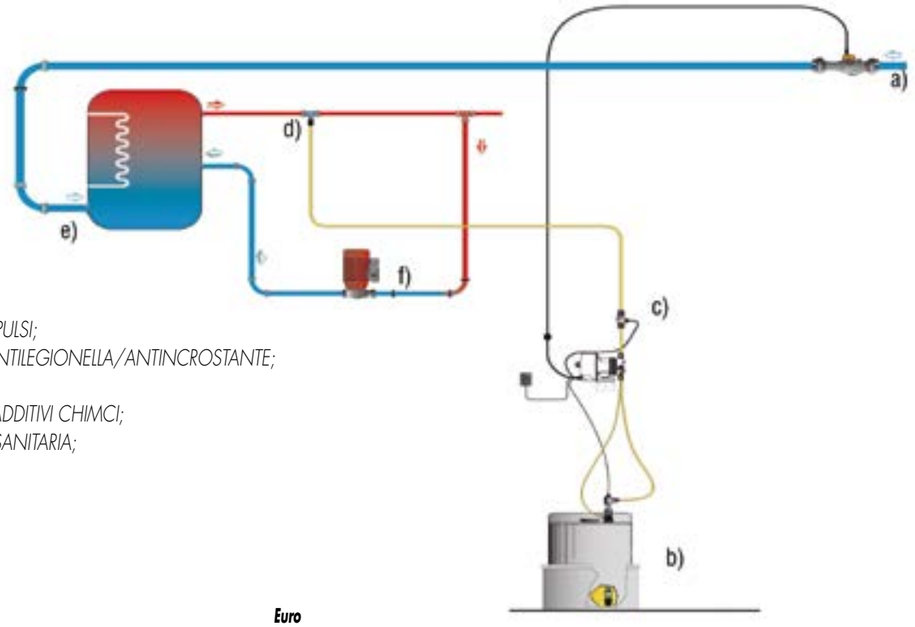

LEGENDA
a) CONTATORE LANCIAIMPULSI;
b) SERBATOIO ADDITIVO ANTILEGIONELLA/ANTINCROSTANTE;
c) SENSORE DI FLUSSO;
d) VALVOLA DI INIEZIONE ADDITIVI CHIMCI;
e) BOILER ACQUA CALDA SANITARIA;
f) CIRCOLATORE.

Codice	Descrizione	Euro
LEGIO-ONE	Kit antilegionella ONE	

LEGIO DUO

Stazione di dosaggio antilegionella proporzionale per il dosaggio di 2 prodotti disinfettante e anticorrosivo.

LEGIO DUO è un pannello preassemblato per il dosaggio proporzionale con 2 pompe dosatrici (e contatore lanciaimpulsi) di un prodotto disinfettante e un prodotto anticorrosivo nei circuiti aperti di acqua calda sanitaria.

E' fornito pronto per essere installato ed è composto da:

- pannello 400x600 mm;
- n. 1 pompa dosatrice digitale multifunzione 5,5 l/h ad 8 bar con autospurgo e contatto pulito per allarme remoto in caso di mancanza di dosaggio del prodotto disinfettante;
- n. 1 sensore di flusso per il controllo del dosaggio del prodotto chimico antilegionella;
- n. 1 pompa dosatrice digitale multifunzione 6 l/h a 7 bar per il dosaggio del prodotto antincrostante;
- n. 2 sonde di livello per i prodotti chimici.

N.B. 1
Ordinare a parte il contatore lanciaimpulsi sulla base del diametro della tubazione dell'acqua in ingresso ed i serbatoi per gli additivi chimici.

N.B. 2
Consigliato per il dosaggio del prodotto disinfettante FERROCID 8592 ed anticalcare NYTRA PHOS 200 o NYTRA SILIPHOS 100.

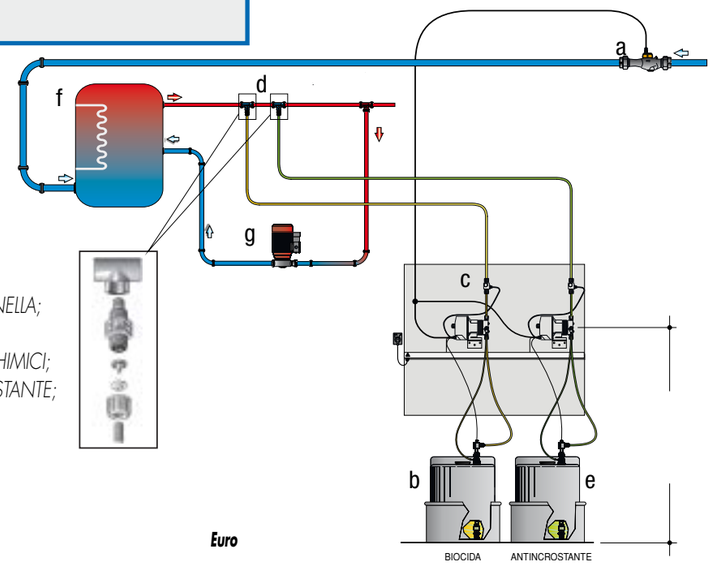

LEGENDA
a) CONTATORE LANCIAIMPULSI;
b) SERBATOIO ADDITIVO ANTILEGIONELLA;
c) SENSORE DI FLUSSO;
d) VALVOLA DI INIEZIONE ADDITIVI CHIMICI;
e) SERBATOIO ADDITIVO ANTINCROSTANTE;
f) BOILER ACQUA CALDA SANITARIA;
g) CIRCOLATORE.

Codice	Descrizione	Euro
LEGIO-DUO	Pannello antilegionella DUO	

LEGIO CONTROL

Stazione di dosaggio antilegionella proporzionale con controllo del cloro residuo.

LEGIO CONTROL è un pannello preassemblato con strumento per il controllo del cloro residuo e dosaggio proporzionale (con cella amperometrica) di un prodotto disinfettante e del prodotto anticorrosivo nei circuiti di acqua calda sanitaria.
E' fornito pronto per essere installato ed è composto da:
- pannello 600x800 mm;
- n. 1 strumento digitale per la misurazione ed il controllo del cloro libero con telecontrollo gestito da software proprietario e possibilità di invio SMS a 3 utenze differenti;
- n. 1 cella amperometrica per la misurazione del cloro libero compensata in temperatura;
- n. 1 porta elettrodo a deflusso max 8 bar a 75°C;
- n. 1 sonda di temperatura;
- n. 1 portafiltro per acqua calda max 90°C;
- n. 1 pompa dosatrice digitale multifunzione 3 l/h a 15 bar per il dosaggio del prodotto disinfettante;
- n. 1 pompa dosatrice digitale multifunzione 2 l/h a 10 bar per il dosaggio del prodotto antincrostante;
- n. 2 sonde di livello per il prodotti chimici.

N.B. 1
Ordinare a parte il contatore lanciaimpulsi (sulla base del diametro della tubazione dell'acqua in ingresso) ed i serbatoi per gli additivi chimici.

N.B. 2
Consigliato per il dosaggio del prodotto disinfettante FERROCID 8592 ed anticalcare NYTRA PHOS 200 o NYTRA SILIPHOS 100.

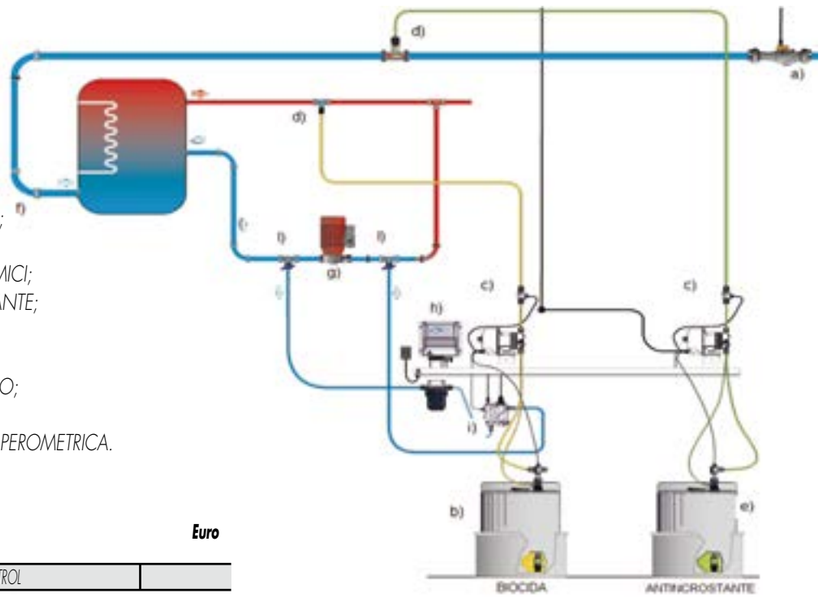

LEGENDA
a) CONTATORE LANCIAIMPULSI;
b) SERBATOIO ADDITIVO ANTILEGIONELLA;
c) SENSORE DI FLUSSO;
d) VALVOLA DI INIEZIONE ADDITIVI CHIMICI;
e) SERBATOIO ADDITIVO ANTINCROSTANTE;
f) BOILER ACQUA CALDA SANITARIA;
g) CIRCOLATORE;
h) STRUMENTO DI MISURAZIONE CLORO;
i) CELLA AMPEROMETRICA;
L) PRESE DI DERIVAZIONE PER CELLA AMPEROMETRICA.

Codice	Descrizione	Euro
LEGIO-CONTROL	Pannello antilegionella CONTROL	

Prodotti chimici per Legionella Pneumophila

FERROCID® 8592

Sanitizzante per acque potabili, specifico per Legionella Pneumophila

Il Ferrocid 8592 è un prodotto liquido contenente ipoclorito di Sodio stabilizzato, caratterizzato da elevate proprietà sanitizzanti.Il prodotto è adatto per l'uso in acque potabili ed è specifico per contrastare la proliferazione di molti batteri patogeni, tra cui anche la Legionella Pneumophila. Il Ferrocid 8592 esplica la sua azione grazie all'alto potere ossidante dei propri componenti cloroattivi che attaccano le forme organiche presenti nell'acqua impedendone crescita e proliferazione. L'uso del prodotto non crea problemi né di resistenza né di assuefazione. Il dosaggio del Ferrocid 8592 dipende sia dalla tipologia che dalla quantità di microrganismi presenti nel sistema idrico. Indicativamente, per applicazioni in continuo si raccomandano dosaggi di 30-50 ppm (mg/l), mentre per applicazioni "shock" si raccomandano tra i 100 ed i 500 ppm (mg/l). Il prodotto va aggiunto in un punto ad alta miscibilità mediante pompa dosatrice proporzionale. Il dosaggio ottimale dipende dal grado di contaminazione e per questo motivo si consiglia di consultare il Servizio Tecnico Idroservice.

PROPRIETÀ FISICO CHIMICHE	
Colore:	giallognolo
Odore:	pungente
Stato fisico:	liquido
Solubilità in acqua:	molto solubile
pH (sol. 1% con acqua):	11,5- 12
Peso specifico:	1,20 kg/l
Dosaggio:	30-50 ppm
Confezione	Taniche da 25 kg

Codice	Conf./kg	Euro/kg
FERROCID8592-25	25	

FERROCID® 5280-S

Sanitizzante per acque potabili specifico per Legionella Pneumophila ed antincrostante

Ferrocid 5280-S è un prodotto liquido multifunzionale basato su una miscela bilanciata di derivati del cloro, fosfati e silicati. Il Ferrocid 5280-S esplica la sua azione primaria quale agente igienizzante e sanitizzante contro l'accumulo di materiale organico (secrezioni batteriche e biofilm) all'interno di sistemi di trasporto e contenimento di acqua. Il Ferrocid 5280-S si è dimostrato essere efficace per prevenire e rimuovere l'accumulo di materiale dovuto alla colonizzazione della Legionella. In aggiunta, grazie ai componenti presenti, il prodotto protegge le apparecchiature metalliche a contatto con l'acqua dalla corrosione e dalla formazione di calcare, all'interno del quale si vanno a formare più facilmente le colonie della Legionella Pneumophila. Il Ferrocid 5280-S è preparato con materie prime conformi alle norme UNI-EN CEN/TC 164 "Water Supply" riguardanti i prodotti chimici usati per il trattamento dell'acqua destinata al consumo umano. É adatto per applicazioni nei sistemi idrici che contengono acqua sia per usi industriali che domestici. Per applicazioni in continuo si raccomandano dosaggi di 30-50 ppm (mg/l), mentre per applicazioni a "shock" si raccomandano tra i 100 ed i 500 ppm (mg/l). Il prodotto va aggiunto in un punto ad alta miscibilità mediante pompa dosatrice proporzionale. Il Ferrocid 5280-S va utilizzato non diluito e non in miscela con altre sostanze chimiche. Il dosaggio ottimale dipende dal grado di contaminazione e per questo motivo si consiglia di consultare il Servizio Tecnico Idroservice.

PROPRIETÀ FISICO CHIMICHE	
Colore:	giallognolo
Odore:	pungente
Stato fisico:	liquido
Solubilità in acqua:	molto solubile
pH (sol. 1% con acqua):	10,5- 12
Peso specifico:	1,16 kg/l
Dosaggio:	30-50 ppm
Confezione	Taniche da 20 kg

Codice	Conf./kg	Euro/kg
FERROCID5280S-20	20	

Iscriviti all'area riservata del sito WWW.IDROSERVICE.NET

Troverai utili strumenti per il tuo lavoro quotidiano, quali ad esempio:
– libretti di istruzioni;
– certificati di conformita';
– schede tecniche dei prodotti chimci;
– schede tecniche degli UV, delle OSMOSI e dei FILTRI ed ADDOLCITORI in carpenteria;
– il listino prezzi in pdf.

NB
L'accesso all'area riservata è solo per i clienti Idroservice.

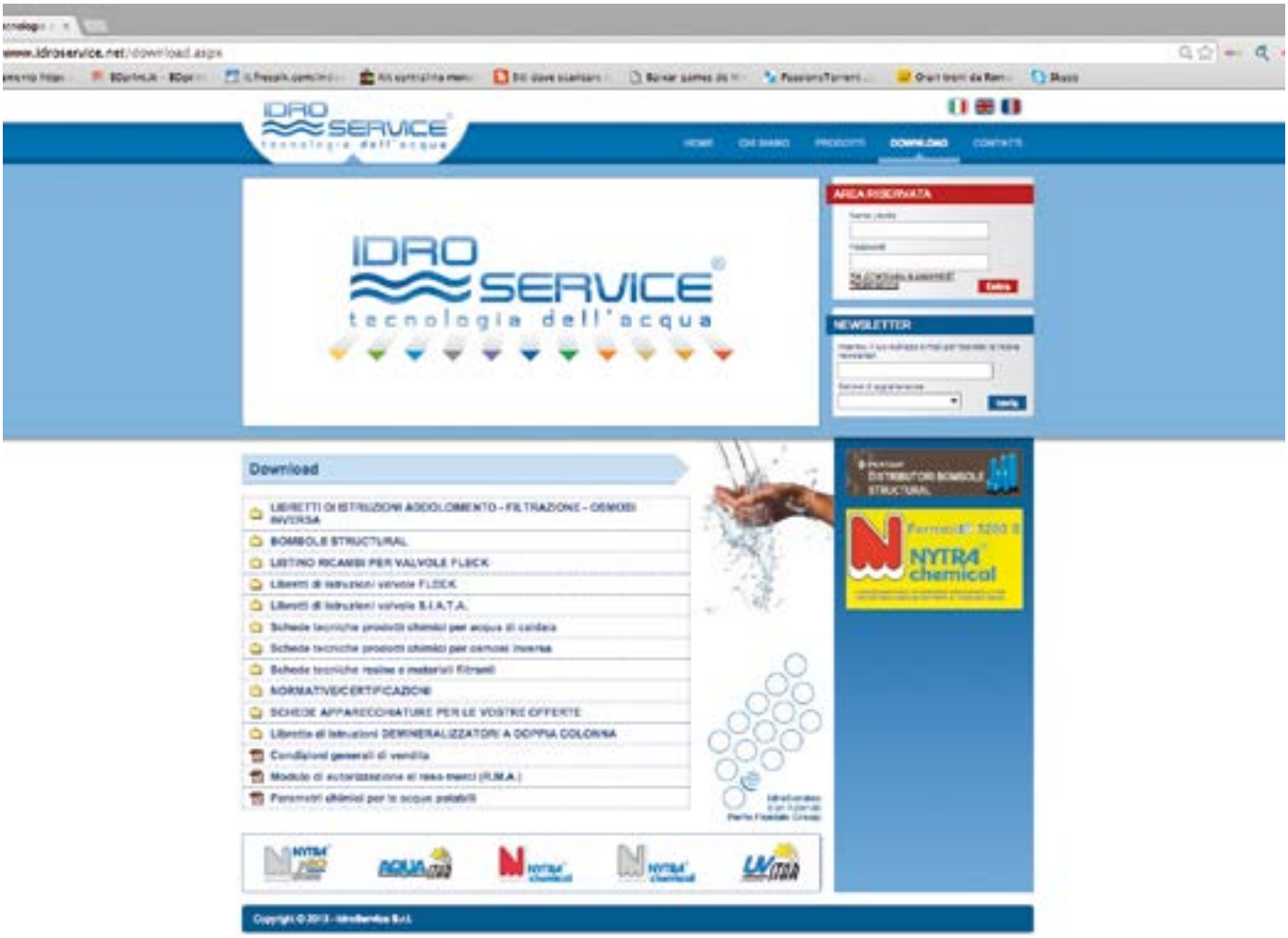

PRODOTTI CHIMICI PER IMPIANTI DI RISCALDAMENTO
CIRCUITI IDRICI SANITARI / ACQUE DI CALDAIA
TORRI EVAPORATIVE

INDICE

NYTRA LC 1430

DISINCROSTANTE

DISINCROSTANTE CON INIBITORE E INDICATORE DI VIRAGGIO

Disincrostante acido liquido, non fumigante, con inibitore di corrosione, a base di acido cloridrico, agenti bagnanti, antischiuma e speciali inibitori di corrosione che ne rendono sicuro l'impiego su serpentine e scambiatori di calore di impianti in rame, acciaio e ghisa. Particolarmente indicato per effettuare la rimozione dei depositi inorganici (calcare, carbonati, fosfati, ossidi, solfuri) presenti nelle caldaiette murali, caldaie centralizzate, scambiatori, condensatori, bollitori, circuiti di raffreddamento etc. Diluire in acqua al 10/30% o anche più a seconda del grado di sporcamento e far circolare con le pompe serie LC.

Scarica la scheda tecnica su: www.idroservice.net/download.aspx

Proprietà chimico-fisiche

Colore	rosso tendente all'arancio
Odore	pungente
Stato fisico	liquido
Solubilità in acqua	perfettamente solubile
pH	0,5
Peso specifico	1,12 kg/l
Diluizione in acqua	10 - 30 %
Confezione	Taniche kg 25 e kg 10

Codice	Conf./Kg	Euro/Kg
N1430-25	25	
N1430-10	10	

NYTRA LC 1420

DISINCROSTANTE

DISINCROSTANTE CON INIBITORE E INDICATORE DI VIRAGGIO

Disincrostante acido liquido, superconcentrato, non fumigante, con inibitore di corrosione. Costituito da una miscela di acido cloridrico ed acido fosforico, agenti bagnanti, antischiuma e speciali inibitori di corrosione che ne rendono sicuro l'impiego su serpentine e scambiatori di calore di impianti in rame, acciaio e ghisa. Particolarmente indicato per effettuare la rimozione dei depositi inorganici (calcare, carbonati, fosfati, ossidi, solfuri) presenti nelle caldaiette murali, caldaie centralizzate, scambiatori, condensatori, bollitori, circuiti di raffreddamento etc. Diluire in acqua al 10/20% o anche più a seconda del grado di sporcamento e far circolare con le pompe serie LC.

Scarica la scheda tecnica su: www.idroservice.net/download.aspx

Proprietà chimico-fisiche

Colore	rosso tendente all'arancio
Odore	pungente
Stato fisico	liquido
Solubilità in acqua	perfettamente solubile
pH	0,5
Peso specifico	1,18 kg/l
Diluizione in acqua	10 - 20 %
Confezione	Taniche kg 25 e kg 10

Codice	Conf./Kg	Euro/Kg
N1420-25	25	
N1420-10	10	

NYTRA LC 1410

DISINCROSTANTE

DISINCROSTANTE SGRASSANTE ANCHE PER INOX

Disincrostante acido liquido non fumigante costituito da una miscela di acidi inorganici ed organici con inibitore di corrosione, indicatore di viraggio ed agenti sgrassanti che ne rendono sicuro l'impiego sulla maggior parte dei metalli comunemente utilizzati nella costruzione delle apparecchiature civili ed industriali e in particolare con l'acciaio inox, rame e ghisa. Indicato per effettuare la rimozione dei depositi inorganici (calcare, carbonati, fosfati, ossidi, solfuri). Consigliato quando è necessario operare con prodotti non eccessivamente aggressivi. Il prodotto è autopassivante sulla superficie trattata. Diluire in acqua al 15/30% o anche più a seconda del grado di sporcamento e far circolare con le pompe serie LC.

Scarica la scheda tecnica su: www.idroservice.net/download.aspx

Proprietà chimico-fisiche

Colore	giallo
Odore	caratteristico
Stato fisico	liquido
Solubilità in acqua	solubile
pH	0,5
Peso specifico	1,2
Diluizione	15/30%
Confezione	12 kg

Codice	Conf./Kg	Euro/Kg
N1410-12	12	

Prodotto	Superfici da disincrostare						
	Ghisa	Rame	Acciaio	Acciaio inox	Rame	Acciaio zincato	Alluminio e leghe
NYTRA LC 1430	xxx	xxx	xxx	xx	xxx	n.c.	n.c.
NYTRA LC 1420	xxx	xxx	xxx	xx	xxx	n.c.	n.c.
NYTRA LC 1410	xx	xx	xx	xxx	xx	x	x

Legenda: xxx Ottima efficacia; xx Discreta efficacia ; x debole efficacia ; n.c. = non consigliato

Pompe per lavaggi chimici Nytra LC

Pompe disincrostanti con invertitore di flusso adatte per il lavaggio chimico di caldaie serpentine, bollitori e scambiatori di calore. Il modello LC20 TURBO ha una maggiore portata e prevalenza.

Codice	Capacità serbatoio	Dimensioni (cm)	Pressione max (bar)	Portata (l/h)	Protezione	Potenza (Hp)	Euro
LC20	17	45x43x30	1	2600	IP54	0,18	
LC20T	17	45x43x30	2	5400	IP54	0,45	

PRODOTTI PER CIRCUITI CHIUSI IMPIANTI DI RISCALDAMENTO

		DEFANGANTI E DETERGENTI		INIBITORI	ANTIGELO
IMPIANTI DI RISCALDAMENTO VECCHI	TRADIZIONALI	NYTRA R800PLUS Risanante, detergente per circuiti chiusi	Flussare con acqua	NYTRA R100 Inibitore di corrosione per impianti di riscaldamento	NYTRA AG 500 Antigelo per circuiti di riscaldamento a base di glicole etilenico
	DA PAVIMENTO	NYTRA B700 Biocida, antialghe antibatterico	Flussare con acqua	NYTRA R400 Inibitore di corrosione, biocida per impianti da pavimento	
	SOLARI	NYTRA SOLAR 2000 Scioglimorchie, per circuiti solari	Flussare con acqua	NYTRA SOLAR 1000 Fluido termovettore per impianti solari a base di glicole propilenico	
IMPIANTI DI RISCALDAMENTO NUOVI	TRADIZIONALI	NYTRA R300 Detergente per impianti nuovi	Flussare con acqua	NYTRA R100 Inibitore di corrosione per impianti di riscaldamento	
	DA PAVIMENTO	NYTRA R300 Detergente per impianti nuovi	Flussare con acqua	NYTRA R400 Inibitore di corrosione, biocida per impianti da pavimento	
	SOLARI	SOLAR 2000 Detergente per impianti nuovi	Flussare con acqua	SOLAR 1000 Fluido termovettore per impianti solari a base di glicole propilenico	

PRODOTTI ANTICORROSIVI ED ANTINCROSTANTI ACQUE POTABILI

DUREZZA ACQUA	POLIFOSFATI	DOSAGGIO
< 15°F	SILIPHOS 100 Anticorrosivo ed antincostante per acque dolci e/o addolcite	Con pompa dosatrice porporzionale
>15°F	PHOS 200 Anticorrosivo ed antincostante per acque dure o molto dure	Con pompa dosatrice porporzionale
0<°F<60°	IDROPHOS P Polifosfato in polvere	A mezzo di dosatore di polifosfati idrodinamico

NYTRA CLEAN 300

DETERGENTI

DETERGENTE E DECAPANTE PER CIRCUITI IDRAULICI DI IMPIANTI NUOVI
NYTRA R300 è un detergente non acido specifico per la rimozione di residui da lavorazioni, saldature, grassi, oli e polveri metalliche che possono compromettere il circuito chiuso, le serpentine della caldaie a condensazione o provocare la corrosione puntiforme degli elementi radianti in alluminio degli impianti di riscaldamento nuovi e mai utilizzati.
NYTRA R300 è un prodotto liquido basato su una miscela sinergica di agenti sequestranti, detergenti e disperdenti non tossici ed approvati FDA. Il dosaggio tipico è di 1 litro di prodotto ogni 100/200 litri di acqua presente nell'impianto (in genere sufficiente per i radiatori di un appartamento di 80/100 mq).
Introdurre nel circuito del riscaldamento e far ricircolare il NYTRA R300 per almeno 2 ore avendo cura di aprire le valvole su ciascun radiatore. Quindi svuotare completamente il circuito e riempire nuovamente con acqua e protettivo/inibitore di corrosione NYTRA

Proprietà chimico-fisiche

Colore	giallognolo
Odore	leggero
Stato fisico	liquido
Solubilità in acqua	solubile
pH	10 - 11
Peso specifico	1,15
Diluizione	1%
Confezione	20 kg - 1 kg

Scarica la scheda tecnica su: www.idroservice.net/download.aspx

Codice	Conf./Kg	Euro/Kg
N300-20	20	
N300-1	1	

N.B. : Le confezioni da 1 kg sono vendute in scatole da 12 pz

NYTRA CLEAN 900

DETERGENTI

DETERGENTE LATO FUMI CALDAIE A CONDENSAZIONE
Prodotto da utilizzare per la manutenzione periodica degli scambiatori lato fumi delle caldaie a condensazione. Elimina rapidamente ed efficacemente i residui organici e gli ossidi che si accumulano dentro la camera di combustione al fine di ristabilire le ottimali condizioni di funzionamento. Compatibile con gli scambiatori in rame, acciaio, alluminio ed acciaio inox. Dosare diluito al 30% con acqua e nebulizzare nelle zone di interesse. Lasciare agire per 10-20 minuti e poi risciacquare. Se il circuito è molto sporco ripetere l'operazione. Infine pulire le camere di combustione con acqua pulita.

Proprietà chimico-fisiche

Colore	giallognolo
Odore	leggero
Stato fisico	liquido
Solubilità in acqua	solubile
pH	4,3 - 4,7
Peso specifico	1,25
Diluizione	30%
Confezione	20 kg - 1 kg

Scarica la scheda tecnica su: www.idroservice.net/download.aspx

Codice	Conf./Kg	Euro/Kg
N900-20	20	
N900-1	1	

N.B. : Le confezioni da 1 kg sono vendute in scatole da 12 pz

NYTRA CLEAN 881 PLUS

DETERGENTE SANIFICANTE E SGRASSANTE PER TERMOSIFONI E BATTERIE ALETTATE
Prodotto liquido ad azione detergente, sgrassante, igienizzante e sanificante per termosifoni, batterie alettate di condizionatori, pompe di calore, termoconvettori. Consente la rapida e sicura pulizia ed igienizzazione derivante dalla normale sporcizia che si accumula nei sistemi di ventilazione e riscaldamento. Utilizzare per immersione diluito al 30/50% con acqua, oppure con una spugna o con un nebulizzatore. Lasciare agire per 5 minuti e poi rimuovere lo sporco e risciacquare con un panno pulito.

Proprietà chimico-fisiche

Colore	giallo paglierino
Odore	lieve
Stato fisico	liquido
Solubilità in acqua	molto solubile
pH	13
Peso specifico	1,0 kg/l
Diluizione in acqua	10 - 50 %
Confezione	Taniche 10 e 1 kg

Scarica la scheda tecnica su: www.idroservice.net/download.aspx

Codice	Conf./Kg	Euro/Kg
N881P-10	10	
N881P-1	1	

N.B. : Le confezioni da 1 kg sono vendute in scatole da 12 pz

NYTRA CLEAN 1470

NEUTRALIZZANTE POST LAVAGGI ACIDI
Prodotto concentrato granulare da impiegare dopo le operazione di lavaggio chimico di serpentine e caldaie. Elimina l'acidità residua nei circuiti negli scambiatori.
NYTRA CLEAN 1470 va disciolto in acqua al 3-5% e messo in circolo nell'impianto per alcuni minuti e fino a che il pH dell'acqua del circuito è almeno pari a 7.
Può essere utilizzato anche per neutralizzare le soluzioni esauste acide utilizzate per le disincrostazioni.

Proprietà chimico-fisiche

Colore	bianco
Odore	inodore
Stato fisico	granuli cristallini
Solubilità in acqua	solubile
pH	12 (sol. 1% con acqua a 25°C)
Peso specifico	1,0 kg/l
Diluizione	3-5%
Confezione	Secchi 5 kg e 10 kg

Scarica la scheda tecnica su: www.idroservice.net/download.aspx

Codice	Conf./Kg	Euro/Kg
N1470-10	10	
N1470-5	5	

NYTRA R 100

INIBITORI E RISANANTI

INIBITORE DI CORROSIONE PER IMPIANTI TRADIZIONALI
Prodotto liquido protettivo per circuiti chiusi di riscaldamento. Controlla le corrosioni dei metalli ed inibisce le incrostazioni, mantenendo le prestazioni e l'efficienza energetica iniziale dell'impianto. Elimina il rumore proveniente di radiatori in alluminio. NYTRA R100 può essere addizionato tramite i filtri defangatori SAT, oppure dalla valvola di sfiato dei radiatori o per mezzo di pompa dosatrice. Dosare 1 kg di prodotto ogni 100 l di volume di acqua dell'impianto (circa 8/10 appartamenti).

Per un migliore risultato si consiglia di pulire prima il circuito dell'impianto con NYTRA R300 (impianti nuovi), oppure NYTRA R800 (impianti vecchi).

Scarica la scheda tecnica su: www.idroservice.net/download.aspx

Proprietà chimico-fisiche

Colore	giallo paglierino
Odore	lieve
Stato fisico	liquido
Solubilità in acqua	molto solubile
pH	5,8
Peso specifico	1,0 kg/l
Dosaggio consigliato	1 %
Confezione	Taniche kg 10 - 1 kg

Codice	Conf./Kg	Euro/Kg
N100-10	10	
N100-1	1	

N.B. : Le confezioni da 1 kg sono vendute in scatole da 12 pz

NYTRA R 800 PLUS

INIBITORI E RISANANTI

RISANANTE PLUS PER IMPIANTI DI RISCALDAMENTO TRADIZIONALI
Risanante liquido non acido extra-concentrato adatto ad asportare fanghiglie, morchie, ossidi di ferro e calcare che si vanno a formare nei circuiti chiusi degli impianti di riscaldamento tradizionali non trattati. Rimuove, scioglie e porta in sospensione per mezzo di speciali agenti disperdenti tutta la sporcizia accumulatasi nel fluido termovettore, e provvede ad ammorbidire e disperdere le incrostazioni, ripristinando le ottimali condizioni d'esercizio degli impianti.
NYTRA R800 PLUS può essere addizionato con la pompa NYTRA FLUSH 30 oppure con i filtri defangatori SAT, con pompa dosatrice o dalla valvola di sfiato dei radiatori. Dosare nel circuito 1 kg di prodotto ogni 100 l di volume di acqua dell'impianto termico (corrispondono a circa 8/10 radiatori).
Per una pulizia più rapida se ne consiglia l'utilizzzo con la pompa NYTRA FLUSH 30 (far ricircolare 4 ore min.) oppure lasciare in circolo il prodotto per 5/10 giorni prima di provvedere allo spurgo dei fanghi o al completo svuotamento del circuito. Riempire nuovamente con acqua pulita e protettivo/inibitore di corrosione NYTRA R100.

Scarica la scheda tecnica su: www.idroservice.net/download.aspx

Proprietà chimico-fisiche

Colore	rossastro
Odore	leggero
Stato fisico	liquido
Solubilità in acqua	solubile
pH	13
Peso specifico	1,0 kg/l
Diluizione	1%
Confezione	10 kg - 1 kg

Codice	Conf./Kg	Euro/Kg
N800-10	10	
N800-1	1	

N.B. : Le confezioni da 1 kg sono vendute in scatole da 12 pz

NYTRA R 400

RISANANTE E INIBITORE DI CORROSIONE PER IMPIANTI DA PAVIMENTO
Prodotto liquido non acido, specifico per impianti da pavimento a base di ammine filmanti, biocidi, agenti alcalinizzanti ed inibitori di corrosione per rame e alluminio. Forma un film protettivo sulle tubazioni, inibisce la formazione di depositi e previene la proliferazione batterica. Idoneo a risanare impianti vecchi ed ammalorati, scioglie depositi, morchie e ossidi ferrici formati nel tempo e riduce la carica batterica presente nell'acqua del circuito.

Dosaggio:
- come inibitore di corrosione 1 l ogni 100 l di volume d'acqua del circuito;
- come risanante 2 l ogni 100 l di volume d'acqua del circuito;
Per un migliore risultato si consiglia di pulire prima il circuito dell'impianto con NYTRA R300 (impianti nuovi), oppure NYTRA B700 (impianti vecchi con elevata proliferazione batterica/alghe).

Scarica la scheda tecnica su: www.idroservice.net/download.aspx

Proprietà chimico-fisiche

Colore	bianco torbido
Odore	amminico
Stato fisico	liquido
Solubilità in acqua	solubile
pH	8,6
Peso specifico	circa 1 kg/l
Diluizione	1% come inibitore 2% come risanante
Confezione	20 kg - 1 kg

Codice	Conf./Kg	Euro/Kg
N400-20	20	
N400-1	1	

N.B. : Le confezioni da 1 kg sono vendute in scatole da 12 pz

NYTRA FLUSH 30

POMPA DI LAVAGGIO PER CIRCUITI CHIUSI IMPIANTI DI RISCALDAMENTO
NYTRA FLUSH 30 è un sistema pompante con invertitore di flusso idoneo a pulire i circuiti chiusi degli impianti di riscaldamento. E' stata sviluppata per far circolare rapidamente (5400 l/h) le soluzioni di lavaggio a base di NYTRA R 400/R800 PLUS al fine di effettuare rapidamente la pulizia di impianti di riscaldamento anche molto sporchi, nonchè per immettere all'interno del circuito l'inibitore di corrosione (NYTRA R100). NYTRA FLUSH 30 lavora ad una pressione massima di 2 bar e riesce a pulire efficacemente fino a 20 radiatori in poche ore. L'utilizzo congiunto di NYTRAFLUSH 30 e NYTRA R400/R800 PLUS garantisce la rapida ed efficace pulizia da fanghiglia, morchie, ossidi ferrici e depositi di calcare, dai circuiti di riscaldamento tradizionali e da pavimento. Con NYTRA FLUSH 30 si dimezzano i tempi necessari alla pulizia, svuotamento e riempimento dei circuiti.
La dotazione comprende attacchi di ingresso ed uscita da ¾", attacco allo scarico da ¾", troppo pieno di sicurezza, valvole di gestione; i tubi di collegamento da 3 m e l'imbuto di riempimento sono contenuti in una pratica borsa con maniglia e tracolla. Temperatura max di lavoro 55°C. La pompa NYTRA FLUSH 30 puo' essere utilizzata anche per il lavaggio acido del circuito sanitario delle caldaie.

Codice	Descrizione	Capacità serbatoio	Portata max (m³/h)	Potenza (HP)	Euro
NYTRA-FLUSH30	Pompa per lavaggio chimico	27	5400	450	

NYTRA AG 500

GLICOLE ETILENICO

ANTIGELO CONCENTRATO ED INIBITO PER CIRCUITI DI RISCALDAMENTO
Antigelo concentrato (glicole etilenico) ad azione multipla, protezione dal gelo, dalle corrosioni e dalle incrostazioni. Contiene particolari inibitori di corrosione che lo rendono indicato nei circuiti in cui sono presenti sistemi multi-metallici quali acciaio, ghisa o alluminio. Non è aggressivo sulle guarnizioni in gomma. Il prodotto è concentrato e va quindi diluito a seconda del grado di protezione dal gelo che si vuole ottenere (vedi tabella). Ad es. se il volume del circuito è 100 l e si vuole una protezione dal gelo fino -13°C sono necessari 25 kg di NYTRA AG 500 e 75 l di acqua. Periodicamente verificare l'effettiva protezione del fluido misurandone la densità con un rifrattometro.

Scarica la scheda tecnica su: www.idroservice.net/download.aspx

Proprietà chimico-fisiche

Colore	incolore
Odore	inodore
Stato fisico	liquido
Solubilità in acqua	molto solubile
pH	6 - 7,5
Peso specifico	1,1 kg/l
Dosaggio	vedi tabella
Confezione	25 kg - 10 kg

Temperatura di protezione	Miscela fluido termovettore		Densità miscela kg/dm³
	Acqua	AG500	
-37 °C	50%	50%	1077
-26 °C	60%	40%	1063
-20 °C	67%	33%	1051
-13 °C	75%	25%	1039

Codice	Conf./Kg	Euro/Kg
N500-25	25	
N500-10	10	

NYTRA B 700

BIOCIDA PER IMPIANTI DI RISCALDAMENTO A PAVIMENTO, IMPIANTI SOLARI, TORRI EVAPORATIVE
Biocida ad ampio spettro a base di polimeri di ammonio quaternari. Trova impiego come antialghe nei circuiti di riscaldamento da pavimento a bassa temperatura (fino a 40°C) e nei circuiti degli impianti solari. Previene la formazione di alghe, mucillagini e depositi biologici in genere, nonché risana gli impianti già compromessi ed in condizioni di funzionamento precarie (con trattamento shock). Risolve e previene la formazione di cattivi odori.
Con l'impianto pulito immettere al riempimento del circuito NYTRA B700 nella misura dello 0,5% del volume di acqua. Rabboccare la medesima quantà di prodotto una volta l'anno.
Nel caso di impianti compromessi dosare NYTRA B700 nella misura del 2-4% del volume di acqua del circuito, fare ricircolare per almeno 24 ore, dopodichè controlavare i filtri del circuito o effettuare degli spurghi per eliminare le alghe in sospensione.
Infine risciacquare con acqua pulita e riempire il circuito con fluido termovettore adeguatamente trattato con inibitore (NYTRA R400 per impianti da pavimento, NYTRA SOLAR 1000 per impianti solari). Non usare in concomitanza con prodotti anionici.

Proprietà chimico-fisiche

Colore	rosso
Odore	lieve
Stato fisico	liquido
Solubilità in acqua	solubile
pH	7
Peso specifico	1,0 kg/l
Dosaggio	vedi tabella
Confezione	10 kg - 5 kg - 1 kg

Scarica la scheda tecnica su: www.idroservice.net/download.aspx

Codice	Conf./Kg	Euro/Kg
N700-10	10	
N700-5	5	
N700-1	1	

N.B. : Le confezioni da 1 kg sono vendute in scatole da 12 pz

NYTRA SILIPHOS 100

POLIFOSFATI

ANTICORROSIVO, ANTINCROSTANTE PER ACQUE POTABILI CON DUREZZA < 15°F
Prodotto liquido a base di polifosfati e silicati alcalini idonei al trattamento delle acque potabili. Inibisce la formazione di corrosioni e la crescita di incrostazioni in acque destinate al consumo umano. Utilizzabile in circuiti sanitari aperti di acqua potabile, circuiti aperti di raffreddamento e acque di processo. Il NYTRA SILIPHOS 100 viene impiegato con acque aggressive, addolcite o con durezza < 15°F. La temperatura massima dell'acqua non deve superare i 75°C. Idoneo al risanamento di vecchi impianti interessati dal fenomeno dell'acqua rossa. Addizionare con pompa dosatrice e contatore lanciaimpulsi in maniera proporzionale al flusso di acqua da trattare. Il dosaggio tipico è pari a 60 ppm (mg/l), e può essere aumentato non oltre i 80 ppm (mg/l) nel caso persistano ancora fenomeni di corrosione e/o incrostazione.

Proprietà chimico-fisiche

Colore	incolore
Odore	inodore
Stato fisico	liquido
Solubilità in acqua	molto solubile
pH	10-11
Peso specifico	1,05 kg/l
Dosaggio tipico	50-80 ppm
Confezione	taniche da 25 kg - 1 kg

Scarica la scheda tecnica su: www.idroservice.net/download.aspx

Codice	Conf./Kg	Euro/Kg
SIL100-25	25	
SIL100-1	1	

N.B. : Le confezioni da 1 kg sono vendute in scatole da 12 pz

NYTRA PHOS 200

ANTINCROSTANTE E RISANANTE PER ACQUE POTABILI CON DUREZZA > 15°F
Prodotto liquido concentrato a base di una miscela di sali polifosfati idonei per il trattamento delle acque potabili. Inibisce e previene la formazione di incrostazioni in acque destinate al consumo umano. Utilizzabile in circuiti sanitari aperti di acqua potabile calda o fredda, circuiti aperti di raffreddamento, unità di trattamento aria e acque di processo a perdere.
Il NYTRA PHOS 200 viene impiegato con acque incrostanti aventi durezza superiore a 15°F.
Il NYTRA PHOS 200 ostacola la formazione del calcare, esplica anche una azione anticorrosiva nei confronti delle tubazioni in metallo e risana gradualmente i circuiti idraulici da residui di corrosione e incrostazioni.
Va addizionato con pompa dosatrice e contatore lanciaimpulsi in maniera continua e proporzionale al flusso di acqua da trattare.
Il dosaggio tipico è pari a 60 ppm (mg/l), e può essere aumentato non oltre gli 80 ppm (mg/l) a seconda dei gradi di durezza dell'acqua da trattare (60 ppm per acque con durezza tra 15 e 30°F, 80 ppm per acque con durezza >30°F).

Proprietà chimico-fisiche

Colore	incolore
Odore	inodore
Stato fisico	liquido
Solubilità in acqua	molto solubile
pH	5,5-6
Peso specifico	1,05 kg/l
Dosaggio	60-80 ppm
Confezione	taniche da 25 kg - 1 kg

Scarica la scheda tecnica su: www.idroservice.net/download.aspx

Codice	Conf./Kg	Euro/Kg
PHOS200-25	25	
PHOS200-1	1	

N.B. : Le confezioni da 1 kg sono vendute in scatole da 12 pz

NYTRA SOLAR 1000

GLICOLE PROPILENICO

FLUIDO TERMOVETTORE PER IMPIANTI SOLARI E GEOTERMICI
Antigelo concentrato atossico alimentare ad azione multifunzionale a base di glicole propilenico inibito. Va impiegato diluito negli impianti solari termici sigillati (non a contatto con l'aria), negli impianti geotermici e come agente refrigerante negli impianti del settore alimentare. Protegge efficacemente dal gelo, incrostazioni e corrosioni, contrasta la formazione di morchie. Mantiene elevata l'efficienza degli impianti ed è stabile alle elevate temperature. Diluire con acqua secondo la tabella. Verificare la quantità di fluido termovettore mediamente ogni stagione con un rifrattometro e controllare che il pH del fluido sia > 7.

Scarica la scheda tecnica su: www.idroservice.net/download.aspx

Proprietà chimico-fisiche

Colore	variabile
Odore	dolciastro
Stato fisico	liquido
Solubilità in acqua	solubile
pH	7-10
Peso specifico	1,05-1,07 kg/l
Diluizione	vedi tabella
Confezione	25 kg - 10 kg

Temperatura di protezione	Miscela fluido termovettore		Densità miscela
	Acqua	S 1000	
-46 °C	42%	58%	1,041
-34 °C	48%	52%	1,033
-23 °C	57%	43%	1,230
-12 °C	70%	30%	1,123

Codice	Conf./Kg	Euro/Kg
S1000-25	25	
S1000-10	10	

NYTRA SOLAR 2000

DETERGENTE PER SOLARE

DETERGENTE PER IMPIANTI SOLARI
Risanante non acido specifico per la rimozione di morchie, grassi, oli e residui di glicole che possono essere presenti nei circuiti degli impianti solari.
E' un prodotto liquido basato su una miscela sinergica di agenti sequestranti e polimeri disperdenti. La concentrazione tipica è di 1 litro di prodotto ogni 100 litri di acqua presente nel circuito. Le concentrazioni possono comunque variare tra lo 0.5 ed il 2%, mentre i tempi richiesti per i lavaggi dipendono dalla quantità dei depositi presenti. Prima di utilizzare SOLAR 2000 scaricare l'impianto, in seguito riempirlo con il prodotto diluito nella concentrazione prescritta e far circolare per circa 4/6 ore.

Proprietà chimico-fisiche

Colore	giallognolo
Odore	leggero
Stato fisico	liquido
Solubilità in acqua	solubile
pH	10 - 11
Peso specifico	1,15
Diluizione	tra 0,5 e 2%
Confezione	20 kg - 1 kg

Quindi iniziare a spurgare il circuito per eliminare i residui rimossi in sospensione e contemporaneamente ripristinare l'acqua del circuito con acqua di reintegro pulita e SOLAR 2000. Effettuare uno spurgo di 3/5 minuti ogni 60 minuti. Alla fine del lavaggio svuotare velocemente il circuito in modo da prevenire una nuova deposizione di altre sostanze e riempire con nuovo fluido termovettore SOLAR 1000. Tutte le componenti del SOLAR 2000 sono non tossiche.

Scarica la scheda tecnica su: www.idroservice.net/download.aspx

Codice	Conf./Kg	Euro/Kg
S2000-20	20	
S2000-1	1	

POMPA PER IMPIANTI SOLARI

SOLAR PUMP
Gruppo pompante progettato per facilitare e velocizzare le operazioni di carico del fluido termovettore (glicole) all'interno degli impianti solari. Completo di ruote, serbatoio da 25 l, valvole di intercettazione e tubi flessibili e manometro.

Dati tecnici:
Peso 10,9 kg.
Potenza 0,5 HP.
Portata 27 l/min.
Pressione max 5 bar.
Dim. (cm) 60x39x32.

Codice	Descrizione	Euro
SOLAR25	Gruppo di riempimento per impianti solari	

NYTRA C 1927

ANTINCROSTANTE ANTICORROSIVO PER GENERATORI DI VAPORE
Prodotto liquido a base di fosfonati, polifosfati, poliacrilati e solfiti, indicato per proteggere dalle incrostazioni e corrosioni caldaie e generatori di vapore alimentati con acque aventi alcalinità >50 ppm (generalmente addolcite o non trattate). Inibisce la formazione di calcare, riduce la CO_2 e l'ossigeno disciolto, protegge i metalli dalla corrosione nel contempo impedisce le incrostazioni e la formazione di fanghi. Ottimo disperdente di ossidi ferrici. Non contiene sostanze volatili. Viene addizionato tal quale o diluito con acqua addolcita mediante pompa dosatrice sulla linea dell'acqua di alimento. Dosaggio compreso tra 80 e 120 ppm.

Proprietà chimico-fisiche

Colore	giallino
Odore	lieve
Stato fisico	liquido
Solubilità in acqua	molto solubile
pH	5,5
Peso specifico	1,0 kg/l
Dosaggio	80 - 120 ppm
Confezione	Taniche kg 25

Scarica la scheda tecnica su: www.idroservice.net/download.aspx

Codice	Conf./Kg	Euro/Kg
N1927-25	25	

NYTRA C 1980

ANTICORROSIVO DEOSSIGENANTE PER GENERATORI DI VAPORE
Prodotto liquido a base di solfiti impiegato per proteggere i generatori di vapore dalle corrosioni derivanti da ossigeno disciolto. Formulato esclusivamente con sostanze di purezza alimentare. Si noti che il prodotto non è volatile e quindi non esplica un'azione anticorrosiva sui circuiti e tubazioni del vapore/rete condense ma solo sulla caldaia generatrice del vapore. Il dosaggio iniziale consigliato è di 300/500g di prodotto ogni m^3 di acqua da trattare, da 50 a 150g/m^3 per il reintegro.

Effettuare il controllo del corrretto dosaggio controllando i solfiti (10-20 ppm) nell'acqua di caldaia con apposito test kit.

Proprietà chimico-fisiche

Colore	incolore
Odore	pungente
Stato fisico	liquido
Solubilità in acqua	solubile
pH	4,2
Peso specifico	1,2 kg/l
Dosaggio	18g ogni ppm O_2 + 4g ogni ppm di SO_3
Confezione	Taniche kg 25

Scarica la scheda tecnica su: www.idroservice.net/download.aspx

Codice	Conf./Kg	Euro/Kg
N1980-25	25	

NYTRA R 1636

ANTINCROSTANTE, ANTICORROSIVO PER CIRCUITI DI RAFFREDDAMENTO, TORRI EVAPORATIVE
Trattamento polifunzionale formulato per proteggere dalla corrosione, dalle incrostazioni calcaree e dalle incrostazioni minerali i circuiti di raffreddamento alimentati con acqua grezza, addolcita o demineralizzata. Il prodotto è adatto per circuiti di raffreddamento aperti, semiaperti e chiusi. E' efficace con acque aventi una durezza massima di 40° F, con pH compreso tra 6 ed 8. Il dosaggio varia in funzione delle caratteristiche dell'acqua da trattare. Effettuare il controllo del corretto dosaggio controllando i Fosfonati (4-12 ppm). Per il corretto dosaggio si raccomanda contattare l'ufficio tecnico Idroservice, inviando l'analisi dell'acqua da trattare.

Proprietà chimico-fisiche

Colore	giallo paglierino
Odore	amminico
Stato fisico	liquido
Solubilità in acqua	solubile
pH	2
Peso specifico	1,2 kg/l
Dosaggio	70 -100 ppm
Confezione	Taniche kg 25

Scarica la scheda tecnica su: www.idroservice.net/download.aspx

Codice	Conf./Kg	Euro/Kg
N1636-25	25	

IPOCLOR

IPOCLORITO DI SODIO LIQUIDO AL 14%.

Proprietà chimico-fisiche

Colore	giallo paglierino
Odore	tipico di cloro
Stato fisico	liquido
Solubilità in acqua	solubile
pH	11
Peso specifico	1,2 kg/l
Diluizione in acqua	-
Confezione	Taniche kg 25

Scarica la scheda tecnica su: www.idroservice.net/download.aspx

Codice	Conf./Kg	Euro/Kg
IPC-25	25	

KITS PER ANALISI

Codice	Descrizione	Euro
1015	DUREZZA	
5006	Kit durezza monoreagente	
5001	Kit durezza monoreagente 2 flaconi	
3112-1	RICAMBIO TITOLANTE DUREZZA (1 FLACONE 250ml)	
1029	PRECIPITAZIONE DUREZZA	
1016	FERRO 0,05 - 15 ppm	
1039	MANGANESE 0,05 - 1,5 ppm	
1028	NITRATI 10 - 140 ppm	
1019	NITRITI 0,05 - 1,5 ppm	

Codice	Descrizione	Euro
1017	KIT FOSFATI 1 - 20 ppm	
1025-1	KIT SOLFITO 10 ppm	
1022	PH UNIVERSALE 1-11	
1024	SILICE 0,25 - 8 ppm	
1012	CLORURI TITOL.	
1010	CLORO TOTALE 0,1 - 1,5 ppm	
1006	AMMONIACA 0,25 - 4 ppm	
1007	ANIDRIDE CARBONICA (0,5 gradi f)	
1003	KIT ALCALINITA' CALDAIE (P & M)	

CONTENITORI PER CARTUCCE FILTRANTI

DOSATORI DI POLIFOSFATO, SALI POLIFOSFATI,
FILTRI AUTOPULENTI AUTOMATICI E MANUALI, DEFANGATORI

Dosatori di polifosfati

IDRODOS1/2 IDRODOS1/2 R IDRODOS1/2R-DIMA

IDRODOS 3/4 - 1R

Dosatori proporzionali idrodinamici di sali polifosfati, anticalcare ed anticorrosivi per uso con acque potabili. Impediscono la formazione ed il deposito del calcare nelle serpentine e tubazioni di boiler e caldaie con acque dure.
Permettono la formazione di un film protettivo con acque addolcite o aggressive proteggendo le apparecchiature tecnologiche e le tubazioni dalla corrosione.
La confezione comprende una cartuccia di ricarica di polifosfato. La chiave per la ghiera è compresa nei soli dosatori da 1/2".
Possono dosare polifosfato in cartucce o granulare.
Si installano sia con tubazioni verticali che orizzontali.
Materiale di costruzione: testa Ottone, vaso SAN.

Pressione di scoppio: 28 bar. Perdita di carico 0,2 bar. Temperatura max di impiego. 45°C.
Prodotto certificato D.M. 174/04 per il trattamento delle acque potabili.

IDRODOS 1/2 con attacchi da 1/2".
IDRODOS 1/2R con attacchi a ghiere da 1/2" e valvola di BY PASS.
IDRODOS 1/2R DIMA con attacchi da 1/2" e valvola di BY PASS ed attacchi DIMA.
IDRODOS 3/4-1 R con attacchi da 3/4" - 1" e valvola di BY PASS.

DATI TECNICI

Codice	Attacchi E-U	BY-Pass	Dosaggio max	Portata m^3/h	Dim. (mm) lxhxp	Press. di esercizio (bar)
IDRODOS1/2	1/2" F	NO	4 mg/l	1,50	70x160x110	3,5
IDRODOS1/2R	1/2" F	SI	4 mg/l	1,50	70x160x110	3,5
IDRODOS1/2R-DIMA	1/2" F	SI	4 mg/l	1,50	70x200x70	3,5
IDRODOS3/4-1R	3/4" F - 1" F	SI	4 mg/l	6,00	100x230x150	3,5

Codice	Descrizione	Euro
IDRODOS1/2	Dosatore di polifosfato da 1/2"	
IDRODOS1/2R	Dosatore di polifosfato da 1/2" c/by pass	
IDRODOS1/2R-DIMA	Dosatore di polifosfato da 1/2" c/by pass DIMA	
IDRODOS3/4-1R	Dosatore di polifosfato da 3/4"-1" c/by pass	

Sali polifosfati di grado alimentare in cartucce pronte all'uso

Sali polifosfati di elevata purezza di grado alimentare in cartucce pronte all'uso per dosatori proporzionali.
Sono idonei a proteggere dalle incrostazioni calcaree e dalle corrosioni, nonché a risanare circuiti idraulici già incrostati o contenenti residui di corrosione. Vengono generalmente addizionati per mezzo di dosatore volumetrico (Idrodos Idroservice) sui circuiti aperti di acqua calda o fredda sanitari (caldaie murali a gas, scaldabagni elettrici etc., boilers etc.).
Disponibili per dosatori da 1/2" e dosatori da 3/4"-1".

Codice	Descrizione	Euro
CSP6	Blister c/6 cartucce per dosatore 1/2"	
CSP3MAXI	Scatola c/3 cartucce per dosatore da 3/4"-1"	

Dosatore di polifosfati in cristalli

Dosatore di polifosfato in cristalli da 5" a 3 vie con attacchi a squadro.
Completi di diffusore e tubo distributore e sali in cristalli di grado alimentare.
Testata in PP atossico, attacchi in ottone, vaso SAN, o'ring NBR.
Pressione di esercizio 5 bar max. Dimensioni ø 100mm x 190mm h.

Codice	Descrizione	Attacchi E-U	Portata l/h	Conf. Pz.	Euro
CRISTALDOS	Dosatore polif. cristalli da 5"	1/2"	1000	1	
BOX-CRISTALDOS	Scatola con 12 Cristaldos				

Sali polifosfati di grado alimentare in polvere

Sali polifosfati di elevata purezza di grado alimentare in polvere per dosatori proporzionali. Sono idonei a proteggere dalle incrostazioni calcaree e dalle corrosioni, nonché a risanare circuiti idraulici già incrostati o contenenti residui di corrosione.

Codice	Descrizione	Conf. Pz.	Euro/kg
IDROPHOS-P-1	Sali polifosfati in polvere conf. 1 kg	12	
IDROPHOS-P-25	Sali polifosfati in polvere conf. 25 kg	1	

Sali polifosfati di grado alimentare in cristalli

Polifosfato in cristalli, grado alimentare, conformi alla norma UNI EN1208:2005 (Prodotti chimici utilizzati per il trattamento delle acque destinate al consumo umano).

Codice	Descrizione	Conf. Pz.	Euro/kg/Pz.
IDROPHOS-C-1	Cristalli di sali polifosfati conf. 1 kg	12	
IDROPHOS-C-25	Cristalli di sali polifosfati conf. 25 kg	1	
CVH-C	Cartuccia da 10" c/polifosfato in cristalli	20	

Contenitori per cartucce in plastica vaso trasparente, inserti in ottone, serie IDRO

Contenitore per cartucce filtranti in 3 pezzi, attacchi in linea. Testa in PP, inserti in ottone, vaso SAN trasparente, ghiera PP, o'ring NBR. Pressione di esercizio max 5 bar, pressione di scoppio 30 bar. Temperatura di esercizio 1-45°C min/max. Staffa e chiave non comprese nella fornitura.

Codice	Descrizione	Euro
IDRO-5	Contenitore cartucce IDRO 5", att. 3/4"	
BOX-IDRO-5	Scatola contenente 24 IDRO-5	
IDRO-9-3/4	Contenitore cartucce IDRO 9"3/4, att. 3/4"	
BOX-IDRO-9-3/4	Scatola contenente 12 IDRO-9-3/4	
IDRO-9-1	Contenitore cartucce IDRO 9"3/4, att. 1"	
BOX-IDRO-9-1	Scatola contenente 12 IDRO-9-1	
IDRO-20-1	Contenitore cartucce IDRO 20", att. 1"	
BOX-IDRO-20-1	Scatola contenente 6 IDRO-20-1	
IDRO-STAFFA	STAFFA PER FILTRI IDRO	
IDRO-CHIAVE	CHIAVE PER FILTRI IDRO	

Contenitori per cartucce in plastica vaso trasparente

Contenitori per cartucce filtranti in 3 pezzi. Testa in polipropilene con inserti in ottone, vaso trasparente in SAN, o'ring in gomma NBR.
Pressione di lavoro max 5 bar, pressione di scoppio 12 bar.
Temperatura di esercizio max 35°C.
Portata 3000-6000 l/h s/cartuccia.
Staffa di fissaggio e chiave compresa nella fornitura.

Codice	Descrizione	Euro
FP5-05	Contenitore cartucce FP 5", att. 1/2"	
BOX-FP5-05	Scatola contenente 24 FP5-05	
FP10-07	Contenitore cartucce FP 10", att. 3/4"	
BOX-FP10-07	Scatola contenente 12 FP10-07	
FP10-1	Contenitore cartucce FP 10", att. 1"	
BOX-FP10-1	Scatola contenente 12 FP10-1	

Contenitori per cartucce in plastica vaso blu

Contenitore per cartucce in 2 pezzi per applicazioni residenziali o industriali. Costruzione in polipropilene, o'ring NBR, valvola di sfiato aria.
Pressione di lavoro max 8 bar.
Temperatura di esercizio max 35°C.
Portata 3000-6000 l/h s/cartuccia.
Contenitori staffabili con le staffe singole, doppie o triple a pag. 222

Codice	Descrizione	Euro
FP121	Contenitore cartuccia 10", in/out 3/4", vaso opaco	
BOX-FP121	Scatola contenente 12 FP121	
FP122	Contenitore cartuccia 20", in/out 3/4", vaso opaco	
BOX-FP122	Scatola contenente 8 FP122	

Contenitori per cartucce in plastica vaso opaco o trasparente

Contenitore per cartucce in 2 pezzi da 10", con doppio o'ring di tenuta attacchi da 1/4" in plastica, vaso opaco e vaso trasparente.
Pressione di lavoro max 8 bar, temperatura max 35°C.
Contenitori staffabili con le staffe singole, doppie o triple a pag. 222

Codice	Descrizione	Euro
FP10-OP	Contenitore cartuccia 10", in/out 1/4", vaso opaco	
BOX-FP10-OP	Scatola contenente 12 FP10-OP	
FP10-CL	Contenitore cartuccia 10", in/out 1/4", vaso trasparente	
BOX-FP10-CL	Scatola contenente 12 FP10-CL	

Contenitori per cartucce MAXI BLU

Contenitori per cartucce filtranti Heavy-duty per applicazioni residenziali ed industriali con elevate portate e discreti carichi inquinanti. Costruzione in polimero plastico di elevatissima qualità, ottima resistenza alla maggior parte degli agenti chimici, o'ring in EPDM, valvola di sfiato aria. Pressione di esercizio max 6 bar.

N.B.
Per le portate fare riferimento a quelle delle cartucce.

Codice	Descrizione	Euro
MAXI-BLU10	Contenitore cartuccia 10" BIG, in/out 1", vaso blu	
BOX-MAXI-BLU10	Scatola contenente 6 MAXI BLU 10	
MAXI-BLU20	Contenitore cartuccia 20" BIG, in/out 1", vaso blu	
BOX-MAXI-BLU20	Scatola contenente 6 MAXI BLU 20	
H0081-BT1131	Staffa singola per contenitori MAXI BLU	

Il prezzo non è comprensivo delle cartucce.

Filtri multicartuccia in acciaio inox AISI 304

Filtri multicartuccia in acciaio inox AISI 304 idonei per portate medio/alte. Grado di filtrazione in funzione delle cartucce installate. Facile manutenzione e pulizia grazie al coperchio superiore di grandi dimensioni. Può contenere normali cartucce in filo avvolto, polipropilene estruso, rete inox, rete lavabile etc. Resiste a temperature dell'acqua fino a 75°C, pressione di esercizio max 6 bar, predisposizione per l'installazione di un manometro. Cartucce e manometro non compresi nella fornitura.

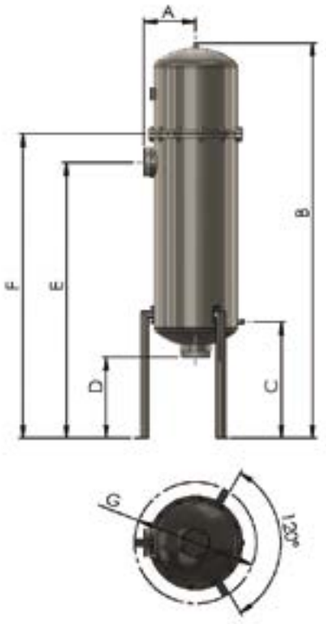

DATI TECNICI

Modello	Attacchi E-U	N° Cartucce	Portata (m^3/h) consigliata Min.	Max.
FM3X20-304	1"1/2	3 x 20"	4,8	7,5
FM3X40-304	2"	3 x 40"	9,6	15,0
FM7X40-304	3"	7 x 40"	22,4	35,0
FM12X40-304	4"	12 x 40"	38,4	60,0
FM19X40-304	DN125	19 x 40"	60,8	95,0

DIMENSIONI

Modello	a	b	c	d	e	f	g
FM3X20-304	124	870	300	190	510	590	325
FM3X40-304	120	1368	300	192	1010	1090	325
FM7X40-304	170	1560	460	335	1090	1205	430
FM12X40-304	205	1565	460	320	1090	1205	480
FM19X40-304	290	1750	635	470	1490	1630	540

Codice	Euro
FM3X20-304	
FM3X40-304	
FM7X40-304	
FM12X40-304	
FM19X40-304	

Filtro autopulente di sicurezza PRO-02

Filtro dissabbiatore autopulente manuale di sicurezza per eliminare dall'acqua sabbia e corpi estranei fino ad una granulometria di 90 micron. Idoneo alla filtrazione dell'acqua e a prevenire corrosioni e danni su tubazioni, apparecchiature e valvolame di impianti domestici e tecnologici. Composto da testata in ottone con ghiere e codoli di collegamento, elemento filtrante in acciaio inox, vaso in materiale plastico trasparente SAN, valvola a sfera per lo scarico delle impurità. Attacchi IN/OUT ¾" M con ghiere oppure 1" M; valvola di scarico da ½". Pressione di lavoro 1/6 bar. Temperatura di lavoro 5-45 °C min/max. Chiave compresa nella fornitura.

DATI TECNICI

Codice	Attacchi E-U	Dimensioni (mm) h	i	p	Portata m³/h Δp 0,2 bar	Δp 0,5 bar
PRO-02	3/4" & 1"	225	155	60	2,6	4,2

Codice	Descrizione	Euro
PRO-02	Filtro autopulente rete inox, att. 3/4" - 1"	

Filtro autopulente in ottone AP

Filtro in ottone idoneo per rimuovere le impurità contenute nell'acqua della rete idrica. Consigliato come pre-filtro di sicurezza per la protezione di impianti termici, addolcitori, miscelatori e valvole varie. Grazie ai suoi due manometri è possibile verificare immediatamente quando il filtro è sporco. Per ripristinare il funzionamento è sufficiente aprire la valvola posta sul fondo del filtro in modo da consentire la pulizia interna della cartuccia. Grado di filtrazione 100 micron.

DATI TECNICI

Codice	Attacchi E-U	Portata l/h Δp 0,2 bar	Δp 0,5 bar	Dimensioni (mm) L	h
AP1/2	1/2"	1,5	2,3	118	260
AP3/4	3/4"	2,5	4,2	118	260
AP1	1"	4,2	5,5	123	290
AP1-1/4	1"1/4	6,8	8,3	123	290
AP1-1/2	1"1/2	9,6	10,8	153	330
AP2	2"	11,5	12,9	153	330

Codice	Descrizione	Euro
AP1/2	Filtro autopulente AP da 1/2"	
AP3/4	Filtro autopulente AP da 3/4"	
AP1	Filtro autopulente AP da 1"	
AP1-1/4	Filtro autopulente AP da 1"1/4	
AP1-1/2	Filtro autopulente AP da 1"1/2	
AP2	Filtro autopulente AP da 2"	

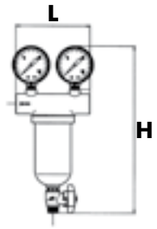

Filtri autopulenti automatici e manuali DUO FR

- *Lavaggio della cartuccia in controcorrente con acqua pulita*
- *Erogazione di acqua filtrata durante il controalvaggio*
- *Serie manuale ed automatica a tempo*
- *Conforme alle norme ISO europee*

Filtri dissabbiatori autopulenti manuali o automatici per acque potabili e ad uso tecnologico.
Estremamente compatti per consentire una agevole installazione anche in spazi ristretti.Gli attacchi flangiati in ottone ne permettono l'installazione in orizzontale o verticale.
I filtri DUO sono costruiti esternamente con una testata e vaso in materiale sintetico termoplastico ad alta robustezza e resistente agli urti e sbalzi di pressione ed in grado resistere alle tensioni e alle distorsioni a cui sono soggetti gli impianti idraulici. La cartuccia a doppio grado di filtrazione (125µ e 90µ) è costruita in materiale sintetico. Tutti i materiali in contatto con l'acqua sono stati testati e certificati dal DVGW e sono stati approvati per il trattamento di acque ad uso umano dal ministero della salute tedesco (KTW). I filtri della serie DUO FR sono pienamente rispondenti a quanto previsto dalle norme tecniche UNI e dagli standard europei.
La pulizia della cartuccia avviene in controcorrente con acqua filtrata e permette erogazione di acqua (filtrata) all'utenza senza riduzione della portata di lavaggio. Il controlavaggio puo' essere effettuato manualmente girando l'apposita maniglia sul fondo del vaso, oppure automaticamente acquistando il programmatore temporizzato RSA.

DATI TECNICI

Modello	Attacchi	Portata m³/h Δp 0,2 bar	Δp 0,5 bar
DUO-FR-3/4	3/4"	1,8	2,7
DUO-FR-1	1"	2,3	2,7
DUO-FR-1-1/4	1"1/4	2,3	3,6

Pressione di esercizio 2-16 bar. Temperatura max 30°C

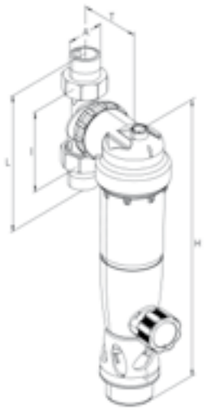

DUO FR automatico con RSA

DUO FR manuale

Dimensioni (mm)	DUO FR 3/4"	DUO FR 1"	DUO FR 1"1/4
H	330	330	330
L	172	180	204
I	110	110	110
T	85	85	85

Codice	Descrizione	Euro
DUO-FR-3/4	Filtro autopulente DUO FR da 3/4"-DN20	
DUO-FR-1	Filtro autopulente DUO FR da 1"-DN25	
DUO-FR-1-1/4	Filtro autopulente DUO FR da 1"1/4-DN32	
RSA	Programmatore automatico p/filtri autop.	

Filtri autopulenti automatici e manuali DRUFI MAX FR

- *Lavaggio della cartuccia in controcorrente con acqua pulita*
- *Erogazione di acqua filtrata durante il controalvaggio*
- *Serie manuale ed automatica a tempo*
- *Conforme alle norme ISO europee*

Filtri dissabbiatori autopulenti manuali o automatici per acque potabili e ad uso tecnologico.
Estremamente compatti per consentire una agevole installazione anche in spazi ristretti.Gli attacchi flangiati in ottone ne permettono l'installazione in orizzontale o verticale.
I filtri DRUFI sono costruiti esternamente con una testata e vaso in materiale sintetico termoplastico ad alta robustezza e resistente agli urti e sbalzi di pressione ed in grado resistere alle tensioni e alle distorsioni a cui sono soggetti gli impianti idraulici. Le restanti parti sono in ottone, la cartuccia a maglie fini (90µ) è costruita in acciaio inox. Tutti i materiali in contatto con l'acqua sono stati testati e certificati dal DVGW e sono stati approvati per il trattamento di acque ad uso umano dal ministero della salute tedesco (KTW). I filtri della serie DRUFI sono pienamente rispondenti a quanto previsto dalle norme tecniche UNI e dagli standard europei.
La pulizia della cartuccia avviene in controcorrente con acqua filtrata e permette erogazione di acqua (filtrata) all'utenza senza riduzione della portata di lavaggio. Il controlavaggio puo' essere effettuato manualmente girando l'apposita maniglia sul fondo del vaso, oppure automaticamente acquistando il programmatore temporizzato RSA.
N.B. Con il filtro DRUFI MAX ordinare a parte il kit flange In/Out.

DRUFI MAX manuale

DRUFI MAX automatico con RSA

DATI TECNICI

Modello	Attacchi	Portata m³/h Δp 0,2 bar	Δp 0,5 bar
DRUFI+MAX FR	1"1/4	8,4	13,0
DRUFI+MAX FR	1"1/2	9,0	14,5
DRUFI+MAX FR	2"	9,2	15,0

Pressione di esercizio 2-16 bar. Temperatura max 30°C

Dimensioni (mm)	DRUFI+MAX FR
H	384
h	106
L	160
l	154
D	50
B	172

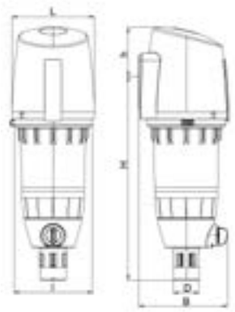

Codice	Descrizione	Euro
DRUFIMAX	Filtro autopulente DRUFIMAX FR	
DRUFI-FLDN32	Flange da 1"1/4 M per Drufimax	
DRUFI-FLDN40	Flange da 1"1/2 M per Drufimax	
DRUFI-FLDN50	Flange da 2" M per Drufimax	
RSA	Programmatore automatico per filtri autopulenti	

Filtri autopulenti automatici e manuali in ottone FF6380

- *Lavaggio della cartuccia in controcorrente con acqua pulita*
- *Erogazione di acqua filtrata durante il controalvaggio*
- *Serie manuale ed automatica con differenziale di pressione*
- *Conforme alle norme ISO europee*

Filtri dissabbiatori **a norma DIN 19628 ed EN 13443-1** *autopulenti manuali o automatici per acque potabili e ad uso tecnologico.*
I filtri serie 6380 sono costruiti ottone dezincato garantito contro la corrosione. La cartuccia interna a maglie fini (90µ) è costruita in acciaio inox. Tutti i materiali in contatto con l'acqua sono stati testati e certificati dal DVGW e sono stati approvati per il trattamento di acque ad uso umano dal ministero della salute tedesco (KTW). I filtri della serie 6380 sono pienamente rispondenti a quanto previsto dalle norme tecniche UNI e dagli standard europei.
La pulizia della cartuccia avviene in controcorrente con acqua filtrata e permette erogazione di acqua (filtrata) all'utenza senza riduzione della portata di lavaggio. Il controlavaggio puo' essere effettuato manualmente girando l'apposita maniglia sul fondo del vaso, oppure automaticamente acquistando il programmatore temporizzato RSA. Se si richiede che il controlavaggio avvenga per Δp è necessario prevedere anche l'apposito sensore (da accoppiare insieme al programmatore).

FILTRO 6380 manuale

Codice	Descrizione	Euro
FF6380-DN65	Filtro autopulente in otttone DN65	
FF6380-DN80	Filtro autopulente in otttone DN80	
FF6380-DN100	Filtro autopulente in otttone DN100	
RSA	Programmatore automatico per filtri autopulenti	
FF638000901	Differenziale di pressione	

FILTRO 6380 automatico con RSA e Δp

DATI TECNICI

Modello	Attacchi	Portata m³/h Δp 0,2 bar	Δp 0,5 bar
FF-6380-DN65	DN 65	25,0	40,0
FF-6380-DN80	DN 80	27,0	46,0
FF-6380-DN100	DN 100	33,0	56,0

Pressione di esercizio 2/16 bar. Temperatura max 30°C

Dimensioni (mm)	DN 65	DN 80	DN 100
L	290	310	350
H	648	648	648
h	almeno 310 mm		
D	185	200	224
d	67	80	100

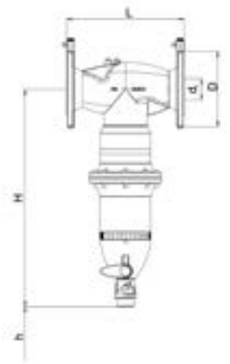

Defangatore magnetico AQUASTAR per acque di caldaia

Filtro defangatore magnetico auto-pulente AQUASTAR idoneo a rimuovere le impurità dai circuiti chiusi degli impianti di riscaldamento, in particolare ruggine, morchie e sabbie che si formano all'interno delle tubazioni per effetto della corrosione; in tal modo si mantiene elevata l'efficienza dell'impianto, evitando l'intasamento di tubazioni e guasti a caldaie.
E' composto da una cartuccia inox a maglie larghe necessaria per favorire il moto elicoidale delle particelle e delle morchie e farle aderire al magnete interno. Per rimuovere tutte le impurità è necessario rimuovere il magnete ed aprire il tappo di scarico posto sul fondo della camera di filtrazione, lasciando scorrere l'acqua per pochi secondi.
Può essere installato diritto, verticale, obliquo, preferibilmente sulla tubazione di ritorno della caldaia. Grazie alle dimensioni compatte, trova applicazione sotto-caldaia, negli impianti a uso domestico, dove gli spazi di installazione sono molto ridotti dove in un tradizionale defangatore non troverebbe posto.

Codice	Descrizione	Euro
DEFA3/4	Defangatore magnetico att. 3/4"	

Defangatori magnetici SAT per acqua calda, con valvola di sfiato ed orifizio per carico condizionanti

Filtri defangatori autopulenti per l'acqua nei circuiti chiusi di impianti di riscaldamento. Permettono la filtrazione fine di fanghiglie e morchie che ricircolano nei circuiti degli impianti e la eliminazione di particelle ferrose per mezzo di una cartuccia magnetica estraibile da 6000 Gauss. L'orifizio superiore della cartuccia magnetica consente inoltre il carico dei condizionanti chimici dell'impianto tramite un imbuto (non fornito). Costruito in lega di ottone con cartuccia in acciaio inox AISI 304. Il filtro è comprensivo di valvola di sfiato aria automatica. Temperatura max di funzionamento 130°C, pressione max 10 bar. Il lavaggio della cartuccia avviene tramite al valvola a sfera posta sul fondo del vaso.

DATI TECNICI

Modello	Attacchi	Portata m^3/h Δp 0,2 bar	Portata m^3/h Δp 0,5 bar
SAT-3/4	3/4"	2,5	3,6
SAT-1	1"	2,9	4,2
SAT1-1/4	1"1/4	5,1	6,9
SAT1-1/2	1"1/2	6,3	8,9

Pressione di esercizio 0/10 bar. Temperatura max 130°C

Dimensioni (mm)	3/4"	1"	1"1/4	2"
L	115	115	137	137
H	295	295	325	325

Codice	Descrizione	Euro
SAT-3/4	Defangatore acqua calda att. 3/4"	
SAT-1	Defangatore acqua calda att. 1"	
SAT-1-1/4	Defangatore acqua calda att.1"1/4	
SAT-1-1/2	Defangatore acqua calda att. 1"1/2	

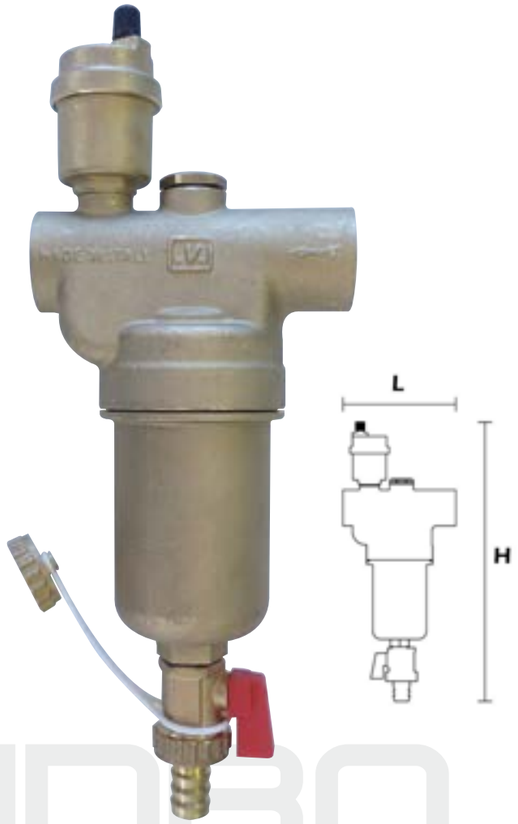

Neutralizzatore condense per caldaie a condensazione

Le caldaie a condensazione producono condense acide che devono essere neutralizzate prima dell'invio allo scarico. I filtri neutralizzatori AQUASTAR sono stati creati per neutralizzare l'acidità dell'acqua di condensa proveniente dagli scarichi di caldaie a condensazione. In tal modo è possibile mantenere il pH dell'acqua allo scarico sempre entro i limiti previsti dalla legge (compreso tra pH 5,5 e pH 9,5).

DATI TECNICI

Codice	Attacchi	Portata condensa l/h	Potenza caldaia max kcal	n. appartam.
NEUTRA	3/4"	10	30.000	1

Codice	Descrizione	Euro
NEUTRA	Neutralizzatore condense a cartuccia	
NEUTRA-CC	Cartuccia di ricambio per Neutra water	

DIMENSIONI

Modello	Ø (mm)	H (mm)
NEUTRA	50	300

Neutralizzatore condense per caldaie a condensazione di medie/grandi dimensioni

Filtro neutralizzatore per le condense acide di caldaie a condensazione di medie/grandi dimensioni. Installato prima dello scarico delle condense acide consente il rispetto della normativa UNI 7129-05 e di non danneggiare e corrodere le tubazioni e tutte le superfici che ne vengono a contatto. Con i neutralizzatori AQUASTAR è possibile mantenere il pH dell'acqua allo scarico entro i limiti previsti dalla legge (compreso tra pH 5,5 e pH 9,5).

DATI TECNICI

Modello	Attacchi	Portata condensa l/h	Potenza caldaia max Kcal	n. appartam.
CCN20	1"	60	300.000	20
CCN80	1"	250	1.000.000	80

Codice	Descrizione	Euro
CCN20	Neutralizzatore condense 60 l/h	
CCN80	Neutralizzatore condense 250 l/h	

DIMENSIONI

Modello	Ø (mm)	H (mm)
CCN20	210	550
CCN80	260	700

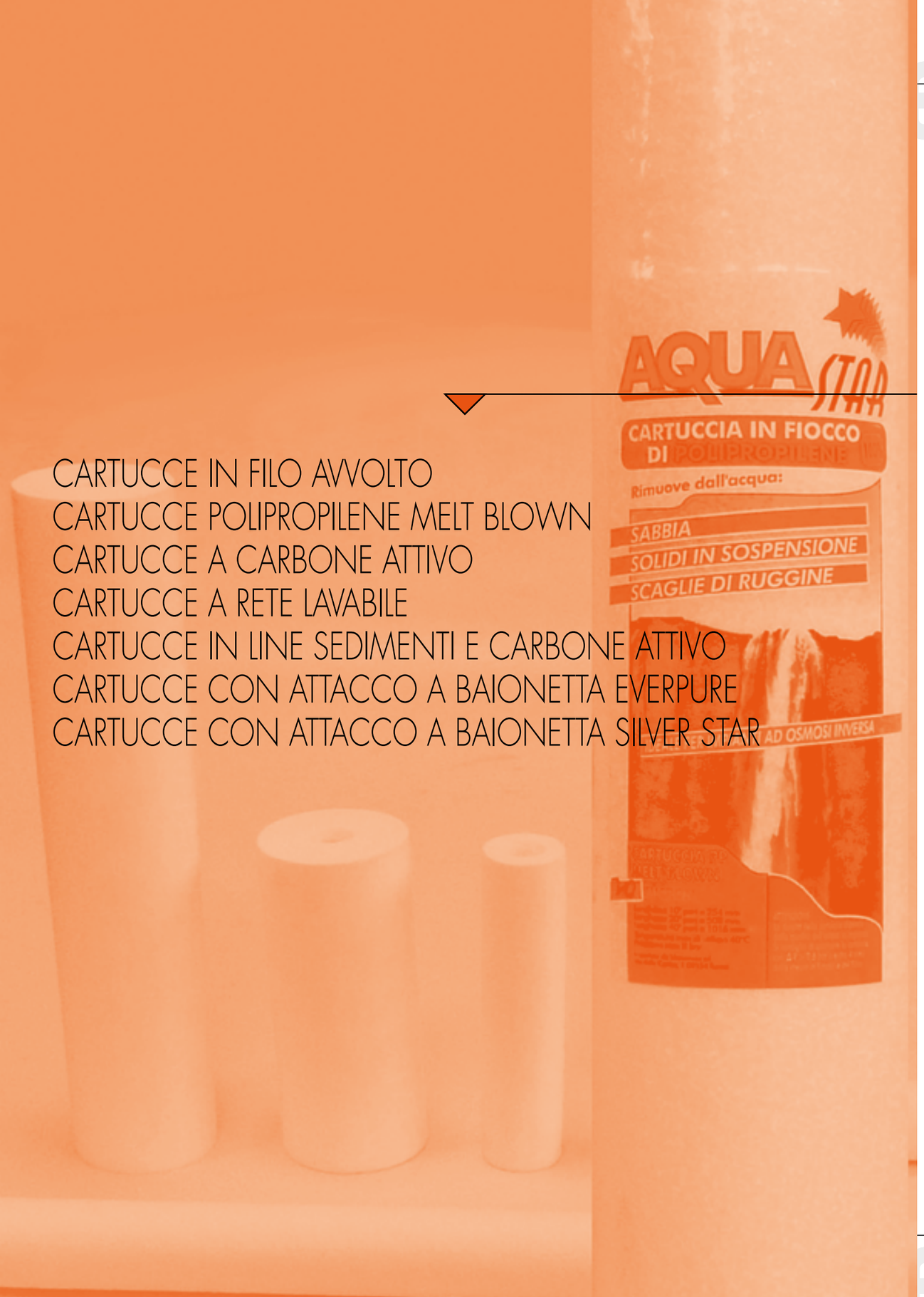

CARTUCCE IN FILO AVVOLTO
CARTUCCE POLIPROPILENE MELT BLOWN
CARTUCCE A CARBONE ATTIVO
CARTUCCE A RETE LAVABILE
CARTUCCE IN LINE SEDIMENTI E CARBONE ATTIVO
CARTUCCE CON ATTACCO A BAIONETTA EVERPURE
CARTUCCE CON ATTACCO A BAIONETTA SILVER STAR

Cartucce in filo avvolto di Polipropilene

Cartucce in filo di polipropilene al 100%.
Idonee per la filtrazione di sabbia e particelle in sospensione sedimentabili. Consigliate nella pre-filtrazione di impianti tecnologici in genere e per proteggere da sedimenti di natura corpuscolare, scaglie di ruggine, limo etc.. Efficienza 80%. Temperatura max di impiego 45°C.

PRODOTTO CERTIFICATO A NORMA DM 174/04 ACQUE POTABILI

DATI TECNICI

Codice	Lunghezza (mm)	Ø (mm)	Grado di filtrazione (µ)	Portata l/h*	Δp max** (bar)
FA5-5	128 - 5"	63	5	600	0,25
FA1-10	254 - 10"	63	1	1000	0,35
FA5-10	254 - 10"	63	5	1200	0,35
FA20-10	254 - 10"	63	20	2000	0,35
FA50-10	254 - 10"	63	50	2400	0,35
FA5-20	508 - 20"	63	5	4000	0,35
FA20-20	508 - 20"	63	20	1600	0,35
FA20-40	1016 - 40"	63	20	3200	0,35

** Portata consigliata per mantenere una efficienza dell'80%*
*** Δp max prima di sostituire la cartuccia*

Codice	Descrizione	Euro
FA5-5	Cartuccia filo avvolto di polipropilene 5", 5 µ	
BOX-FA5-5	Scatola contenente 100 cartucce FA5-5	
FA1-10	Cartuccia filo avvolto di polipropilene 10", 1 µ	
BOX-FA1-10	Scatola contenente 50 cartucce FA 10", 1 µ	
FA5-10	Cartuccia filo avvolto di polipropilene 10", 5 µ	
BOX-FA5-10	Scatola contenente 50 cartucce FA 10", 5 µ	
FA20-10	Cartuccia filo avvolto di polipropilene 10", 20 µ	
BOX-FA20-10	Scatola contenente 50 cartucce FA 10", 20 µ	
FA50-10	Cartuccia filo avvolto di polipropilene 10", 50 µ	
BOX-FA50-10	Scatola contenente 50 cartucce FA 10", 50 µ	
FA5-20	Cartuccia filo avvolto di polipropilene 20", 5 µ	
BOX-FA5-20	Scatola contenente 25 cartucce FA 20", 5 µ	
FA20-20	Cartuccia filo avvolto di polipropilene 20", 20 µ	
BOX-FA20-20	Scatola contenente 25 cartucce FA 20", 20 µ	
FA20-40	Cartuccia filo avvolto di polipropilene 40", 20 µ	
BOX-FA20-40	Scatola contenente 25 cartucce FA 40", 20 µ	

Cartucce in microfibra di Polipropilene

Cartucce in microfibra di polipropilene estrusa al 100%.
Idonee per la filtrazione di sabbia e particelle in sospensione sedimentabili.
Consigliate nella pre-filtrazione di impianti ad osmosi inversa e tecnologici in genere e per proteggere da sedimenti di natura corpuscolare, scaglie di ruggine, limo etc. Efficienza 85%. Temperatura max di impiego 60°C.

Codice	Descrizione	Euro
PP1-10	Cartuccia polipropilene melt blown 10", 1 µ	
BOX-PP1-10	Scatola contenente 50 PP1-10	
PP5-10	Cartuccia polipropilene melt blown 10", 5 µ	
BOX-PP5-10	Scatola contenente 50 PP5-10	
PP20-10	Cartuccia polipropilene melt blown 10", 20 µ	
BOX-PP20-10	Scatola contenente 50 PP20-10	
PP1-20	Cartuccia polipropilene melt blown 20", 1 µ	
BOX-PP1-20	Scatola contenente 25 PP1-20	
PP5-20	Cartuccia polipropilene melt blown 20", 5 µ	
BOX-PP5-20	Scatola contenente 25 PP5-20	
PP20-20	Cartuccia polipropilene melt blown 20", 20 µ	
BOX-PP20-20	Scatola contenente 25 PP20-20	
PP1-40	Cartuccia polipropilene melt blown 40", 1 u	
BOX-PP1-40	Scatola contente 25 cartucce PP1-40	
PP5-40	Cartuccia polipropilene melt blown 40", 5 µ	
BOX-PP5-40	Scatola contenente 25 cartucce PP, 40", 5 µ	
PP5-10BB	Cartuccia polipropilene melt blown per BIG BLUE 10", 5 µ	
BOX-PP5-10BB	Scatola contenente 20 cartucce PP, per BIG BLUE 10", 5 µ	
PP5-20BB	Cartuccia polipropilene melt blown per BIG BLUE 20", 5 µ	
BOX-PP5-20BB	Scatola contenente 10 cartucce PP, per BIG BLUE 20", 5 µ	

PRODOTTO CERTIFICATO a norma DM 174/04 ACQUE POTABILI

DATI TECNICI

Codice	Lunghezza (mm)	Ø (mm)	Grado di filtrazione (µ)	Portata l/h*	Δp max** (bar)
PP1-10	254 - 10"	63	1	600	0,25
PP5-10	254 - 10"	63	5	1000	0,35
PP20-10	254 - 10"	63	20	1200	0,35
PP5-20	508 - 20"	63	5	2000	0,35
PP20-20	508 - 20"	63	20	2400	0,35
PP1-40	1016 - 40"	63	1	3200	0,35
PP5-40	1016 - 40"	63	5	4000	0,35
PP5-10BB	254 - 10"	112	5	1600	0,35
PP5-20BB	508 - 20"	112	5	3200	0,35

** Portata consigliata per mantenere una efficienza dell'85%*
*** Δp max prima di sostituire la cartuccia*

Cartucce Carbon Block CTO

Le cartucce Carbon Block PURE sono prodotte con carbone attivo vergine da noce di cocco conforme alla norma UNI/EN 12915 per le acque potabili. Rimuovono oltre il 99% del cloro libero e più dell'85% di alcuni pesticidi, solventi, idrocarburi, fenoli, benzene ed altri composti organici presenti nelle acque primarie. Riducono anche eventuali metalli pesanti quali piombo, mercurio etc.. Migliorano notevolmente l'odore ed il gusto dell'acqua.
Prodotto certificato NSF/Ansi standard 42 e 61.

DATI TECNICI

Codice	Lunghezza (mm)	Ø (mm)	Grado di filtrazione (µ)	Durata (l)*	Portata l/h**	Δp a filtro pulito (bar)
CTO-10	254	63	5	14000	300 - 600	0,15
CTO-20	508	63	5	22000	600 - 1200	0,15
CTO-10BB	254	115	5	40000	700 - 1200	0,30
CTO-20BB	508	115	5	80000	1400 - 2000	0,25

** Test effettuato con 85% di rimozione di 2ppm di Cl_2*
*** Alle massime portate si puo avere una parziale efficacia della cartuccia*

Codice	Descrizione	Euro
CTO-10	Cartuccia Carbon Block 10"	
BOX-CTO-10	Scatola con 20 cartucce CTO 10	
CTO-20	Cartuccia Carbon Block 20"	
BOX-CTO-20	Scatola con 12 cartucce CTO 20	
CTO-10BB	Cartuccia Carbon Block 10"x BIG BLU	
BOX-CTO-10BB	Scatola con 12 cartucce CTO-10BB	
CTO-20BB	Cartuccia Carbon Block 20"x BIG BLU	
BOX-CTO-20BB	Scatola con 6 cartucce CTO-20BB	

Cartucce Carbon Block batteriostatico BCC

Cartucce di puro carbone attivo vergine di noce di cocco rese batteriostatiche per mezzo di una speciale tecnologia brevettata Microban a base di sali d'argento. Rimuovono oltre il 99% del cloro libero, e più dell'85% di alcuni pesticidi, solventi, idrocarburi, fenoli, benzene ed altri composti organici presenti nelle acque primarie. Riducono anche eventuali metalli pesanti quali piombo, mercurio etc.. Migliorano notevolmente l'odore ed il gusto dell'acqua. Prodotto certificato NSF/Ansi standard 42 e 61.

Codice	Descrizione	Euro
BCC2510-P5	Cartuccia batteriostatica Carbon block 10"	
BOX-BCC2510-P5	Scatola contenente 20 cartucce BCC2510-P5	

DATI TECNICI

Modello	Lunghezza (mm)	ø (mm)	Grado di filtrazione (µ)	Durata (l)	Portata (l/h)	Δp a filtro pulito (bar)
BCC2510-P5	254	63	0,5	12000	300/600	0,15

Cartucce carbone attivo granulare

Cartucce in purissimo carbone attivo granulare idonee per la rimozione di odori e sapori sgradevoli dall'acqua quali ad esempio cloro ed altri composti organici. Migliorano le caratteristiche organolettiche e riducono pesticidi, metalli pesanti ed inquinanti in genere. Consigliate come pre-filtri per impianti ad osmosi inversa Grado di filtrazione 20 micron. Efficienza >85%. Altezze disponibili 10" (254 mm). Diametro esterno 75 mm, diametro interno 28 mm. Temperatura massima di impiego 45°C.
Contiene carbone attivo certificato a norma UNI/EN 12915 (acque potabili).

Codice	Descrizione	Euro
GAC5-10	Cartuccia carbone attivo granulare 10"	
BOX-GAC5-10	Scatola contenente 25 GAC5-10	

DATI TECNICI

Codice	Lunghezza (mm)	Ø (mm)	Grado di filtrazione (µ)	Durata (l)*	Portata l/h**	Δp a filtro pulito (bar)
GAC5-10	254	75	20	14000	300	0,30

* Test effettuato con 85% di rimozione di 2ppm di Cl_2

Cartucce miste carbone attivo/PP

Cartuccia composita costruita con microfibra di polipropilene melt blown e carbone attivo granulare. Idonea per la rimozione di sedimenti ed odori e sapori sgradevoli dall'acqua quali cloro ed altri composti organici.

DATI TECNICI

Codice	Lunghezza (mm)	Ø (mm)	Grado di filtrazione (µ)	Durata (l)*	Portata l/h*	Δp a filtro pulito (bar)
SC5-10	254	75	20	8000	300	0,30

* Test effettuato con 60% di rimozione di 2ppm di Cl_2

Codice	Descrizione	Euro
SC5-10	Cartuccia mista carbone attivo granulare e polipropilene da 10"	
BOX-SC5-10	Scatola contenente 25 SC5-10	

Cartucce in rete lavabile

Cartuccia in rete lavabile di nylon idonea per la rimozione di sedimenti, sabbia e solidi grossolani in genere. Può essere periodicamente lavata con una spazzola ed un detergente.

DATI TECNICI

Codice	Lunghezza (mm)	Ø (mm)	Grado di filtrazione (µ)	Durata (l)	Portata l/h	Δp a filtro pulito (bar)
RL5	128 - 5"	70	50 µ	-	1500	0,10
RL10	254 - 10"	70	50 µ	-	3000	0,10

Codice	Descrizione	Euro
RL5	Cartuccia in rete lavabile di PP e Nylon da 5", 50 micron	
BOX-RL5	Scatola contenente 100 cartucce in rete lavabile di PP e Nylon 5"	
RL10	Cartuccia in rete lavabile nylon da 10", 50 micron	
BOX-RL10	Scatola contenente 50 cartucce in rete lavabile di PP e Nylon 10"	

Cartucce in rete lavabile Inox

Cartuccia in rete lavabile INOX idonea per la rimozione di sedimenti, sabbia e solidi grossolani in genere. Può essere periodicamente lavata con spazzola e detergente non acido. Temperatura di esercizio 1-45°C.

Codice	Descrizione	Euro
RLX10	Cartuccia rete inox 9"3/4 60µ	

DATI TECNICI

Modello	Lunghezza (mm)	ø (mm)	Grado di filtrazione (µ)	Portata (l/h)	Δp a filtro pulito (bar)
RLX10	254	63	60	1800	0,1

Cartucce per rimozione arsenico

Le cartucce ASC 10 di Aquastar sono prodotte con pura BAYOXIDE E33 granulare certificata NSF per acque potabili. Attualmente il più efficace e sicuro media filtrante per rimuovere l'arsenico dall'acqua. Rimuovono l'arsenico trivalente e pentavalente presente nell'acqua per riportarlo entro i limiti di legge (< 10 microgrammi/l).

Codice	Descrizione	Euro
ASC-10	Cartuccia per rimozione arsenico da 10"	

BAYOXIDE

DATI TECNICI

Codice	Lunghezza (mm)	Ø (mm)	Capacità di rim. As III + As IV (g)	Durata (l)*	Portata l/h**	Δp a filtro pulito (bar)
ASC-10	254	63	1	4000 - 8000	36	0,15

e può essere inferiore al dato dichiarato.

Cartucce 10" vuote

Cartuccia vuota in PP, per contenitori da 10", riempibile con resine, carboni attivi ed altri materiali filtranti. Può essere riutilizzata una volta esaurita. Capacità 980 cc . Lunghezza 254 mm, diam. 70 mm, diam. interno 30 mm.

Codice	Descrizione	Euro
CVH7226	Cartuccia vuota 10"	
BOX-CVH7226	Scatola contenente 50 cartucce vuote 10"	

Cartucce in line 10"x2" a carbone attivo da noce di cocco con attacchi filettati da 1/4"

Cartuccia in line 10" x 2" in carbone attivo da noce di cocco attacchi filettati da ¼". Riduce odori e sapori sgradevoli dall'acqua, cloro, inquinanti, pesticidi e sostanze organiche. Involucro esterno in robusto polipropilene saldato ad ultrasuoni. Ideali per il pre/post trattamento di impianti ad osmosi o microfiltrazione domestici. Pressione max 8 bar. Temperatura max 38°C. Contiene carbone attivo conforme alla norma UNI/EN 12915 (per acque potabili).

DATI TECNICI

Codice	Lunghezza	Ø (mm)	Grado di filtrazione (µ)	Portata l/h	Δp a filtro pulito (bar)
GAC10L	255	50	10	120	0,1

Codice	Descrizione	Euro
GAC10L	Cartuccia IN LINE 10"x2" CARBONE ATTIVO att. 1/4"	
BOX-GAC10L	Scatola contenente 25 cartucce GAC10-L	

Cartucce in line 12"x2"1/2 a carbone attivo da noce di cocco con attacchi filettati da 1/4"

Cartuccia in line 12" x 2"1/2 in carbone attivo da noce di cocco, attacchi filettati da ¼". Riduce odori e sapori sgradevoli dall'acqua, cloro, inquinanti, pesticidi e sostanze organiche. Involucro esterno in robusto polipropilene saldato ad ultrasuoni. Ideali per il pre/post trattamento di impianti ad osmosi o microfiltrazione domestici. Pressione max 8 bar. Temperatura max 38°C.
Contiene carbone attivo conforme alla norma UNI/EN 12915 (per acque potabili).

Codice	Lunghezza	Ø (mm)	Grado di filtrazione (µ)	Portata l/h	Δp a filtro pulito (bar)
GAC12L	285	65	10	220	0,1

Codice	Descrizione	Euro
GAC12L	Cartuccia IN LINE 12"x2"1/2 CARBONE ATTIVO att. 1/4"	
BOX-GAC12L	Scatola contenente 25 cartucce GAC12L	

Ti può essere utile anche:
– H0087-ME gomito M fil. da 1/4" per tubo da 3/8";
– H0070-ME gomito M fil. da 1/4" per tubo da 1/4";
– H0061-ME terminale dritto M fil. da 1/4" per tubo da 3/8";
– H0060-ME terminale dritto M fil. da 1/4" per tubo da 1/4";

Cartucce in line a carbone attivo 12" X 2"1/2 c/attacchi rapidi

Cartuccia in line 12" x 2" 1/2 in carbone attivo granulare con attacchi rapidi da ¼". Riduce odori e sapori sgradevoli dall'acqua, cloro, inquinanti, pesticidi e sostanze organiche. Involucro esterno in robusto polipropilene saldato ad ultrasuoni. Ideali per il pre/post trattamento di impianti ad osmosi o microfiltrazione domestici. Pressione max 8 bar. Temperatura max 38°C. ***Contiene carbone attivo certificato NFS per acque potabili.***

Particolare attacco rapido

DATI TECNICI

Codice	Lunghezza (mm)	Ø (mm)	Grado di filtrazione (µ)	Durata (l)*	Portata l/h*	Δp a filtro pulito (bar)
GAC12QF	300 - 12"	63 - 2"1/2	5	9250	230	0,10

** Con acqua di acquedotto o assimilabile.*

Codice	Descrizione	Euro
GAC12QF	Cartuccia IN LINE 12" x 2" 1/2 carbone attivo gran., c/att. rapidi 1/4"	
BOX-GAC12QF	Scatola contenente 25 GAC12QF	

Ti può essere utile anche:
– H0074-SE0404 gomito con codolo da 1/4" per tubo da 1/4";
– H0086-DCC003C gomito con codolo da 1/4" per tubo da 3/8";

Cartucce in line a Carbon Block 12" X 2"1/2 c/codolo da 3/8"

Cartuccia in line 12" x 2" 1/2 in carbone attivo granulare con attacco a codolo da 3/8". Riduce odori e sapori sgradevoli dall'acqua, cloro, inquinanti, pesticidi e sostanze organiche. Involucro esterno in robusto polipropilene saldato ad ultrasuoni. Ideali per il pre/post trattamento di impianti ad osmosi o microfiltrazione domestici. Pressione max 8 bar. Temperatura max 38°C.

Particolare codolo

DATI TECNICI

Codice	Lunghezza (mm)	Ø (mm)	Grado di filtrazione (µ)	Durata (l)*	Portata l/h*	Δp a filtro pulito (bar)
CTO33COD	315 - 12"	63 - 2"1/2	5	7400	230	0,10

** Con acqua di acquedotto o assimilabile.*

Codice	Descrizione	Euro
CTO33COD	Cartuccia IN LINE 12" x 2" 1/2 Carbon Block., c/codolo 3/8"	
BOX-CTO33COD	Scatola contenente 25 CTO33COD	

Ti può essere utile anche:
- H0066-UE0606 gomito da 3/8" per tubo da 3/8"
- H0085-UE0604 gomito ridotto per tubo da 3/8" a 1/4".

Cartucce in line a carbone attivo batteriostatiche

Cartucce in line da 10"x2 a carbone attivo da noce di cocco arricchito con nanoparticelle di argento al fine di renderlo batteriostatico.
Inibisce la eventuale proliferazione di eventuali batteri presenti nell'acqua potabile. Attacchi rapidi da 1/4".

Codice	Lunghezza (mm)	Ø (mm)	Grado di filtrazione (µ)	Durata	Portata l/h	Δp a filtro pulito (bar)
BCC10L	270	50	5	5500l/6 mesi	110	0,1

Codice	Descrizione	Euro
BCC10L	Cartuccia IN LINE 10"x2"CARBONE ATTIVO ARGENTIZZATO	
BOX-BCC10L	Scatola contenente 25 cartucce BCC10-L	

Ti può essere utile anche:
– H0074-SE0404 gomito con codolo da 1/4" per tubo da 1/4";
– H0086-DCC003C gomito con codolo da 1/4" per tubo da 3/8";

Membrana ad ultrafiltrazione in line

L'ultrafiltrazione è in grado di trattenere particelle di diametro compreso fra 0,001e 0,05 µm. Rimuove quindi impurità di natura corpuscolare quali materiali in sospensione, colloidi, microorganismi e batteri, mantendo intatti tutti i parametri chimici dell'acqua. Viene anche utilizzata per il pre-trattamento degli impianti ad osmosi inversa per garantire una maggiore durata alle membrane ed a valle degli stessi per avere un'ulteriore garanzia di acqua perfettamente salubre dal punto di vista batteriologico. La membrana di ultrafiltrazione UF10Q non produce scarto (100% permeato) ed è facilmente installabile su impianti esistenti grazie ai codoli IN/OUT da 3/8".
Pressione di lavoro: min. 0,3 bar, max 4 bar.
Grado di filtrazione: da 0,005 allo 0,1 microns.

DATI TECNICI

Codice	Lunghezza (mm)	Ø (mm)	Durata (l)*	Portata l/h**	Portata l/h***
UF10Q	315 - 12"	63 - 2"1/2	7000/12 mesi	2400	3600

** Con acqua di acquedotto o osmotizzata*
*** Con acqua di acquedotto.*
**** Con acqua osmotizzata.*

Codice	Descrizione	Euro
UF-10Q	Membrana Ultrafiltrazione incapsulata c/attacchi a codolo 3/8"	

Cartucce in line sedimenti 12" X 2"1/2 con attacchi rapidi

Cartuccia IN LINE in polipropilene da 12" x 2" 1/2 con attacchi rapidi per tubo da ¼". Rimuove sabbia e particelle in sospensione sedimentabili. Involucro esterno in robusto polipropilene saldato ad ultrasuoni. Ideali per il pretrattamento di impianti ad osmosi inversa o microfiltrazione domestici. Pressione max 8 bar. Temperatura max 38°C.

Particolare attacco rapido

DATI TECNICI

Codice	Lunghezza (mm)	Ø (mm)	Grado di filtrazione (µ)	Durata (l)*	Portata l/h*	Δp a filtro pulito (bar)
SED12QF	300 - 12"	63 - 2"1/2	5	12000	230	0,10

* Con acqua di acquedotto o assimilabile.

Codice	Descrizione	Euro
SED12QF	Cartuccia IN LINE 12" x 2" 1/2 sedimenti, PP 100%, att. rapidi 1/4"	
BOX-SED12QF	Scatola contenente 25 SED12QF	

Ti può essere utile anche:
– H0074-SE0404 gomito con codolo da 1/4" per tubo da 1/4";
– H0086-DCC003C gomito con codolo da 1/4" per tubo da 3/8";

Cartuccia in line sedimenti 10"x2" c/attacchi filettati da 1/4"

Cartuccia IN LINE in polipropilene da 10" x 2" con attacchi filettati F da ¼". Rimuove sabbia e particelle in sospensione sedimentabili. Involucro esterno in robusto polipropilene saldato ad ultrasuoni. Ideali per il pretrattamento di impianti ad osmosi inversa o microfiltrazione domestici. Pressione max 8 bar. Temperatura max 38°C.

DATI TECNICI

Codice	Lunghezza	Ø (mm)	Grado di filtrazione (µ)	Portata l/h	Δp a filtro pulito (bar)
PP10L	255	50	5	120	0,1

Codice	Descrizione	Euro
PP10L	Cartuccia IN LINE 10"x2" sedimenti att. 1/4"	
BOX-PP10L	Scatola contenente 25 cartucce PP10-L	

Cartucce in line sedimenti 12" X 2"1/2 con codolo da 3/8"

Cartuccia IN LINE in polipropilene da 12" x 2" 1/2 con attacco a codolo per attacchi rapidi da 3/8". Rimuove sabbia e particelle in sospensione sedimentabili. Involucro esterno in robusto polipropilene saldato ad ultrasuoni. Ideali per il pretrattamento di impianti ad osmosi inversa o microfiltrazione domestici. Pressione max 8 bar. Temperatura max 38°C.

Particolare codolo

DATI TECNICI

Codice	Lunghezza (mm)	Ø (mm)	Grado di filtrazione (µ)	Durata (l)*	Portata l/h*	Δp a filtro pulito (bar)
PP33COD	315 - 12"	63 - 2"1/2	5	12000	230	0,10

* Con acqua di acquedotto o assimilabile.

Codice	Descrizione	Euro
PP33COD	Cartuccia IN LINE 12" x 2" 1/2 sedimenti, PP 100%, codolo 3/8"	
BOX-PP33COD	Scatola contenente 25 PP33COD	

Ti può essere utile anche:
- H0066-UE0606 gomito da 3/8" per tubo da 3/8"
- H0085-UE0604 gomito ridotto per tubo da 3/8" a 1/4".

Cartuccia in line sedimenti 12"x2"1/2 c/attacchi filettati da 1/4"

Cartuccia IN LINE in polipropilene da 12" x 2" 1/2 con attacchi da 1/4". Rimuove sabbia e particelle in sospensione sedimentabili. Involucro esterno in robusto polipropilene saldato ad ultrasuoni. Ideali per il pretrattamento di impianti ad osmosi inversa o microfiltrazione domestici. Pressione max 8 bar. Temperatura max 38°C.

DATI TECNICI

Codice	Lunghezza	Ø (mm)	Grado di filtrazione (µ)	Portata l/h	Δp a filtro pulito (bar)
PP12L	285	65	5	220	0,1

Codice	Descrizione	Euro
PP12L	Cartuccia IN LINE 12"x2"1/2 sedimenti att. 1/4"	
BOX-PP12L	Scatola contenente 25 cartucce PP12-L	

Ti può essere utile anche:
– H0087-ME gomito M fil. da 1/4" per tubo da 3/8";
– H0070-ME gomito M fil. da 1/4" per tubo da 1/4";
– H0061-ME terminale dritto M fil. da 1/4" per tubo da 3/8";
– H0060-ME terminale dritto M fil. da 1/4" per tubo da 1/4";

Cartucce con attacco a baionetta con carbone attivo argentizzato compatibili su testate Everpure

Cartucce filtranti PREMIUM a base di carbone attivo vergine da noce di cocco, argentizzato e batteriostatico.
Riducono e rimuovono cloro, inquinanti ed odori sgradevoli dall'acqua da bere e particelle fino a 0,5 micron di grandezza.
Il carbone attivo trattato con Microban® consente una efficace azione batteriostatica, prevenendo la proliferazione batterica all'interno della cartuccia.

Certificazioni ed origine del prodotto
La cartuccia è prodotta in Italia ed è composta da carbone attivo conforme alla norma tecnica ISO EN 12915 (Prodotti utilizzati per il trattamento delle acque destinate al consumo umano: Carbone attivo), contenitore in materiale plastico conforme al D.M. 174/04 (materiali a contatto per acque potabili). La cartuccia è inoltre conforme al D.M.25/2012 (Disposizioni tecniche concernenti apparecchiature finalizzate al trattamento dell'acqua destinata al consumo umano).

MAX temperatura in entrata: 40°C.
MAX pressione di funzionamento: 7 bar (700 kPa)

Microban

UTILIZZABILE SOLO CON ACQUA POTABILE

APPARECCHIO CONFORME A D.M. 25/2012 - D.M. 174/2004

Cartucce SilverStar 265

Cartuccia Carbon Block ricavato da noce di cocco impregnato con sali d'argento in grado di migliorare notevolmente il sapore dell'acqua, ridurre il cloro e composti organici, garantire la non proliferazione batterica all'interno della stessa ed eliminare microparticelle in sospensione fino a 0,5 micron nominali.

Caratteristiche tecniche
Durata: 15000 l (o 6 mesi)
Pressione di lavoro: 0,2 - 7 bar
Temperatura acqua: 3 - 40°C
Portata max: 300 l/h (5,0 l/m)
Dimensioni (escl. baionetta): h 21,0 cm, Ø 8,3 cm

Codice	Descrizione	Euro
SS265	Cartuccia SilverStar 265	
BOX-SS265	Scatola con 15 cartucce SS265	

Cartucce SilverStar 380

Cartuccia Carbon Block ricavato da noce di cocco impregnato con sali d'argento in grado di migliorare notevolmente il sapore dell'acqua, ridurre il cloro e composti organici, garantire la non proliferazione batterica all'interno delal stessa. ed eliminare microparticelle in sospensione fino a 0,5 micron nominali.

Caratteristiche tecniche
Durata: 24000 l (o 6 mesi)
Pressione di lavoro: 0,2 - 7 bar
Temperatura acqua: 3 - 40°C
Portata max: 450 l/h (7,5 l/m)
Dimensioni (escl. baionetta): h 36,8 cm, Ø 8,3 cm

Codice	Descrizione	Euro
SS380	Cartuccia SilverStar 380	
BOX-SS380	Scatola con 15 cartucce SS380	

Cartucce SilverStar 520

Cartuccia Carbon Block ricavato da noce di cocco impregnato con sali d'argento in grado di migliorare notevolmente il sapore dell'acqua, ridurre il cloro e composti organici, garantire la non proliferazione batterica all'interno della stessa ed eliminare microparticelle in sospensione fino a 0,5 micron nominali.

Caratteristiche tecniche
Durata: 45000 l (o 6 mesi)
Pressione di lavoro: 0,2 - 7 bar
Temperatura acqua: 3 - 40°C
Portata max: 600 l/h (10,0 l/m)
Dimensioni (escl. baionetta): h 21,0 cm, Ø 8,3 cm

Codice	Descrizione	Euro
SS520	Cartuccia SilverStar 520	
BOX-SS520	Scatola con 15 cartucce SS520	

Cartuccia SilverStar vuota

Cartuccia in polipropilene con attacco a baionetta vuota con tappo sul fondo per il riempimento di soluzione disinfettante. Utilizzabili per effettutare le manutenzioni periodiche degli impianti di filtrazione.

Caratteristiche tecniche
Pressione di lavoro: 0,2 - 7 bar
Temperatura acqua: 3 - 40°C
Dimensioni (escl. baionetta): h 21,0 cm, Ø 8,3 cm

Codice	Descrizione	Euro
SS-REF	Cartuccia vuota per soluzione igienizz.	

Testate per cartuccia SilverStar

Testate portafiltro con ghiera e fermo di blocco, complete di staffa e viti per il fissaggio. Costruite in Polipropilene (PP) e disponibili con attacchi laterali o attacchi superiori. In entrambi i casi trattasi di attacchi rapidi tipo John Guest per tubo da Ø8 mm. Non idonee con cartucce Everpure,

Codice	Descrizione	Euro
SS-TL	Testata per SilverStar c/att. laterali	
BOX-SSTL	Scatola c/15 testate SSTL	
SS-TS	Testata per SilverStar c/att. superiori	
BOX-SSTS	Scatola c/15 testate SSTS	

SS-TL

SILVER STAR

SS-TS

Cartucce EVERPURE AC

Cartuccia composta da una particolare miscela di carboni attivi in grado di ridurre contaminanti di varia natura ed il sapore ed odore di cloro. La membrana interna con tecnologia "precoat" riduce la torbidità e le particelle presenti nell'acqua fino a 0,5 micron. Rende l'acqua limpida, priva di odori e sapori sgradevoli e di ottima qualità. E' efficace con alcuni contaminanti quali le cisti di Cryptosporidium e Giardia, nonché con le fibre di amianto. Non rimuove fluoruri. Consigliata su macchine professionali per il vending e per tutti gli usi domestici.
Cartuccia certificata NSF 42 e 53.
Durata: 2830 litri.
Dimensioni (escl. baionetta): 21,0 h Ø 8,26 (cm)
Portata di esercizio: Max 1,9 l/m
Pressione di esercizio min-max 0.7 – 8.6 bar
Temperatura: 2 – 38 °C

Codice	Descrizione	Euro
EV960112	Cartuccia Everpure AC	
BOX-EV960112	Scatola contenente 6 cartucce AC	

Cartucce EVERPURE 4C

Cartuccia composta da una particolare miscela di carboni attivi in grado di ridurre contaminanti di varia natura ed il sapore e odore di cloro. La membrana interna con tecnologia "precoat" riduce la torbidità e le particelle presenti nell'acqua fino a 0,5 micron. Rende l'acqua limpida, priva di odori e sapori sgradevoli e di ottima qualità. E' efficace con alcuni contaminanti quali le cisti di Cryptosporidium e Giardia, nonché con le fibre di amianto. Non rimuove fluoruri. Consigliata su macchine professionali per il vending e per tutti gli usi domestici.
Cartuccia certificata NSF 42 e 53.
Durata: 11.355 litri.
Dimensioni (escl. baionetta): 36,8 h Ø 8,26 (cm)
Portata di esercizio: Max 1,9 l/m
Pressione di esercizio min-max 0.7 – 8.6 bar
Temperatura: 2 – 38 °C

Codice	Descrizione	Euro
EV960100	Cartuccia Everpure 4C	
BOX-EV960100	Scatola contenente 6 cartucce 4C	

EVERPURE 2DC

Cartuccia composta da una particolare miscela di carboni attivi in grado di ridurre contaminanti di varia natura, il sapore ed odore di cloro e da Micro-Pure II, il media filtrante a base di Sali d'argento (AgION™) che la rende batteriostatica. La membrana interna con tecnologia "precoat" riduce la torbidità e le particelle presenti nell'acqua fino a 0,5 micron. Rende l'acqua limpida, priva di odori e sapori sgradevoli e di ottima qualità. E' efficace con alcuni contaminanti quali le cisti di Cryptosporidium e Giardia, nonché con le fibre di amianto. Non rimuove fluoruri.
Consigliata su macchine professionali per il vending e per tutti gli usi domestici.
Cartuccia certificata NSF 42 e 53.
Durata: 2839 litri.
Dimensioni (escl. baionetta): 21,0 h Ø 8,26 (cm)
Portata di esercizio: Max 1,9 l/m
Pressione di esercizio min-max 0.7 – 8.6 bar
Temperatura: 2 – 38 °C

Codice	Descrizione	Euro
EV9591-06	Cartuccia Everpure 2DC	
BOX-EV9591-06	Scatola contenente 6 cartucce 2 DC	

Cartucce EVERPURE 4DC

Cartuccia composta da una particolare miscela di carboni attivi in grado di ridurre contaminanti di varia natura, il sapore ed odore di cloro e da Micro-Pure II, il media filtrante a base di Sali d'argento (AgION™) che la rende batteriostatica.
La membrana interna con tecnologia "precoat" riduce la torbidità e le particelle presenti nell'acqua fino a 0,5 micron.
Rende l'acqua limpida, priva di odori e sapori sgradevoli e di ottima qualità. E' efficace con alcuni contaminanti quali le cisti di Cryptosporidium e Giardia, nonché con le fibre di amianto. Non rimuove fluoruri. Consigliata su macchine professionali per il vending e per tutti gli usi domestici.
Cartuccia certificata NSF 42 e 53.
Durata: 11.350 litri.
Dimensioni (escl. baionetta): 36,8 h Ø 8,26 (cm)
Portata di esercizio: Max 1,9 l/m
Pressione di esercizio min-max 0.7 – 8.6 bar
Temperatura: 2 – 38 °C

Codice	Descrizione	Euro
EV9591-46	Cartuccia Everpure 4DC	
BOX-EV9591-46	Scatola contenente 6 cartucce 4 DC	

Cartucce EVERPURE MC²

Cartuccia composta da una particolare miscela di carboni attivi in grado di ridurre contaminanti di varia natura, il sapore ed odore di cloro e da Micro-Pure II, il media filtrante a base di Sali d'argento (AgION™) che la rende batteriostatica.
La membrana interna con tecnologia "precoat" riduce la torbidità e le particelle presenti nell'acqua fino a 0,5 micron.
Rende l'acqua limpida, priva di odori e sapori sgradevoli e di ottima qualità. E' efficace con alcuni contaminanti quali le cisti di Cryptosporidium e Giardia, nonché con le fibre di amianto. Non rimuove fluoruri. Migliora il gusto di bevande, drinks ed aiuta a trattenere l'anidride carbonica dopo la carbonatazione. Consigliata su macchine professionali per il vending.
Cartuccia certificata NSF 42 e 53.
Durata: 33.300 litri.
Dimensioni (escl. baionetta): 47,62 h Ø 8,26 (cm)
Portata di esercizio: Max 6,3 l/m
Pressione di esercizio min-max 0.7 – 8.6 bar
Temperatura: 2 – 38 °C

Codice	Descrizione	Euro
EV9612-56	Cartuccia Everpure MC2	
BOX-EV9612-56	Scatola contenente 6 cartucce MC2	

TESTE PORTAFILTRO PER CARTUCCE EVERPURE

Testate per cartucce Everpure complete di valvola shut off, staffa e viti di montaggio. Tutte le parti a contatto con l'acqua sono certificate NSF. In/Out 3/8" F.
Dimensioni 7,6 x 9,5 x 8,9 (cm)

QL2B

QL3B

Codice	Descrizione	Euro
EV4252-16	Teste portafiltro Everpure tipo QL2B	
BOX-EV4252-16	Scatola contenente 6 teste QL2B	
EV4313-1	Teste portafiltro Everpure tipo QL3B	
BOX-EV4313-1	Scatola contenente 6 teste QL3B	

IDRO SERVICE SRL
TECNOLOGIE DELL'ACQUA

Certificazione di idoneità all'uso alimentare

Idroservice srl

Certifica che gli articoli di seguito indicati:

- cartucce filo avvolto di polipropilene codici FA;
- cartucce in polipropilene estruso Melt Blown, codici PP;
- cartucce in rete di nylon lavabile codici RL;
- cartucce in line a sedimenti, codici PP10-L, PP12L, PP33COD, SED12QF;
- la membrana ad ultrafiltrazione UF-10Q;

sono conformi al:

DECRETO 6 Aprile 2004 n. 174
Regolamento concernente i materiali e gli oggetti che possono essere utilizzati negli impianti fissi di captazione, trattamento, adduzione e distribuzione delle acque destinate al consumo umano. (G.U. del 17/07/04)

Le cartucce a carbone attivo CTO e BCC sono certificate NSF (NSF/ANSI 42 e 61) e contengono carbone attivo vergine da noce di cocco conforme alla norma UNI/EN12915 (carbone attivo granulare vergine utilizzato per il trattamento delle acque destinate al consumo umano).

Le cartucce a carbone attivo GAC10L, GAC12L, BCC10L, GAC12QF contengono carbone attivo vergine da noce di cocco conforme alla norma UNI/EN12915 (carbone attivo granulare vergine utilizzato per il trattamento delle acque destinate al consumo umano).

Le componenti di cui sopra devono comunque essere installate a regola d'arte e mantenute da parte dell'utilizzatore finale secondo le modalità raccomandate nelle etichette o altri opuscoli informativi.

Idroservice srl opera con sistema di qualità ISO 9001:2008 certificato da EQA (European Quality Assurance). Numero di registrazione U3275.

Pomezia, 9 Gennaio 2018

Il Direttore tecnico
Dott. Salvatore Carboni

NYTRA chemical®

UVSTAR® by IDROSERVICE

AQUASTAR®

IDROSERVICE SRL
Azienda certificata
ISO 9001:2008
nr. cert. U3275

UFFICI COMMERCIALI,
MAGAZZINI:
Via Don Tazzoli 12
00040 Pomezia
TEL.: 06.91140137
06.91251121
FAX: 06.91606153

Sede legale e DIREZIONE:
Via delle Conce, 1
00154 ROMA

SISTEMI DOMESTICI AD OSMOSI INVERSA

IDRO SERVICE

Ro-PAD

Impianto RO per uso domestico tipicamente installato nel sottolavello o nel sottozoccolo del mobile cucina. Non necessita di serbatoio di accumulo.

Composto da:
- prefiltrazione con cartuccia sedimenti PP 5 micron 12x2"1/2;*
- prefiltrazione con cartuccia carbone attivo da noce di cocco 12x2"1/2;*
- n. 2 membrane osmosi inversa 150GPD certificate NSF;*
- elettrovalvola di ingresso;
- elettrovalvola di flussaggio;
- pompa ad alta pressione a membrana;
- sonda antiallagamento;
- pressostato;
- manicotto presa acqua con rubinetto;
- staffa per lo scarico del concentrato;
- riduttore di pressione;
- valvola a spillo di regolazione permeato/scarto;
- valvola a spillo di miscelazione acqua grezza/permeato;
- beverino in acciaio cromato;
- tubi e raccordi necessari all'installazione.

Una scheda a microprocessore controlla tutta l'automazione del sistema ed indica gli intervalli di tempo per la sostituzione dei materiali di consumo (cartucce e membrane).
Il sistema è progettato per un uso tipicamente residenziale e discontinuo, tenendo conto dei consumi medi di acqua potabile al rubinetto del lavello della cucina di una famiglia.
Alimentazione elettrica 24V DC (alimentatore esterno 230V/24VDC compreso nella fornitura).

*** Codici per ordine ricambi:**
N. 1 PP33COD (Sedimenti)
N. 1 CTO33COD (Carbone Attivo)
N. 2 HIDROTEK-150 (Membrana)

In alternativa:
N. 2 M-T1812A150-ID

Caratteristiche tecniche

Codice	Portata* (l/h)	Scarto (l/h)	Reiezione salina	n. membrane	Pressione op. (bar)	Alim. el.	Dimensioni mm (L x prof x alt.)
RO-PAD	60	100	90%	2 x 150 GPD	7	230V/50Hz	435x390x105

** Con acqua di acquedotto o assimilabile. Temperatura acqua 18°C.*

N.B.
Usare con acque di acquedotto o assimilabili ed in ogni caso con T.D.S. < 600 mg/l (ppm). Consultare l'ufficio tecnico Idroservice per acque aventi parametri differenti. La funzionalità dell'impianto è subordinata alla regolare manutenzione e sostituzione periodica dei materiali di consumo.

Codice	Descrizione	Euro
RO-PAD	Osmosi inversa presa diretta	

Blue Tide

Impianto RO per uso domestico tipicamente installato nel sottolavello della cucina.
Non necessita di serbatoio di accumulo.
Composto da:
- prefiltrazione con cartuccia sedimenti PP 5 micron da 10";*
- prefiltrazione con cartuccia carbone attivo da noce di cocco da 10";*
- prefiltrazione con cartuccia sedimenti PP 1 micron da 10";*

- n. 2 membrane ad osmosi inversa 300GPD certificate NSF;*
- elettrovalvola di ingresso;
- valvola di flussaggio manuale;
- pompa ad alta pressione a membrana;
- switch di minima;
- switch di massima;
- manicotto presa acqua con rubinetto;
- staffa per lo scarico del concentrato;
- valvola a spillo di regolazione permeato/scarto;
- cartuccia in line a carbone attivo da 10" per il permeato;*
- beverino in acciaio cromato;
- tubi e raccordi necessari all'installazione.

Il sistema e progettato per un uso tipicamente residenziale e discontinuo, tenendo conto dei consumi medi di acqua potabile al rubinetto del lavello della cucina di una famiglia.

Alimentazione elettrica 24V DC (c/alimentatore esterno 230V/24VDC compreso nella fornitura).

*** Codici per ordine ricambi:**
N. 1 PP5-10 (Sedimenti 5µ, 10")
N. 1 CTO-10 (Carbone Attivo 10")
N. 1 PP1-10 (Sedimenti 1µ, 10")
N. 2 HIDROTEK-300 (Membrana 300GDP)
N. 1 GAC10L (Carbone Attivo in line 10")

N.B.
Usare con acque di acquedotto o assimilabili ed in ogni caso con T.D.S. < 600 mg/l (ppm). Consultare l'ufficio tecnico Idroservice per acque aventi parametri differenti. La funzionalità dell'impianto è subordinata alla regolare manutenzione e sostituzione periodica dei materiali di consumo.

Caratteristiche tecniche

Codice	Portata* (l/h)	Scarto (l/h)	Reiezione salina	n. membrane	Pressione op. (bar)	Alim. el.	Dimensioni mm (L x prof x alt.)
BLUE-TIDE-600G	75	105	95%	2 x 3012 300GPD	5,1	230V	390x220x480

** Prove effettuate con acqua di acquedotto T.D.S. 350 mg/l.*

Codice	Descrizione	Euro
BLUE-TIDE-600G	Osmosi presa diretta residenziale 600 GPD	

EASY-RO osmosi inversa per uso residenziale

Il sistema ad osmosi inversa EASY-RO è particolarmente indicato per la desalinizzazione di acque di acquedotto e di pozzo con moderata salinità in applicazioni tipicamente residenziali con portate utili a soddisfare i fabbisogni idrici di appartamenti e villette con un consumo d'acqua tra i 1500 ed i 2400/l giorno.
La serie EASY-RO, grazie all'elevato grado di semplificazione progettuale offre un elevatissimo rapporto qualita/prezzo rendendo poco oneroso l'acquisto e la gestione di un impianto per il trattamento dell'acqua domestica. L'utilizzo di membrane EXTRA LOW ENERGY, garantisce un'elevata produzione di permeato (acqua osmotizzata) a basse pressioni operative, riducendo quindi i costi di energia. La pompa a palette ad alta pressione consente il funzionamento in continuo dell'impianto senza surriscaldamenti o manutenzioni. Il telaio, in acciao verniciato con trattamento anticorrosione, inoltre, permette la semplice installazione a parete con 3 tasselli (non forniti). La fornitura comprende di serie il contenitore per cartuccia filtrante in polipropilene melt blown. Nel caso sia necessario, è possible collegare a monte dell'EASY-RO lo sterilizzatore a raggi UV ECO-MIDISTAR per assicurarsi che l'acqua in ingresso alle membrane RO sia batteriologicamente pura.

La gestione dell'impianto è molto semplice ed è effettuata per mezzo di un quadro elettrico che ne gestisce il funzionamento per mezzo delle seguenti utenze:
- *elettrovalvola di ingresso;*
- *pompa ad alta pressione;*
- *pompa dosatrice;*
- *sterilizzatore a raggi UV (opzionale);*
- *segnale di controlavaggio filtro a monte dell'impianto (opzionale)*
- *pressostato di minima;*
- *galleggiante del serbatoio del permeato.*

La dotazione standard dell'impianto EASY-RO è composta da:
- *stazione di pre-filtrazione con cartuccia in polipropilene melt blown 5 micron;*
- *telaio in acciaio verniciatro a polvere con trattamento anticorrosione;*
- *elettrovalvola di ingresso;*
- *pressostato di sicurezza di minima;*
- *pompa di pressurizzazione volumetrica a palette in ottone;*
- *manometro di lettura pressione operativa in bagno di glicerina;*
- *n. 2 contenitori membrane (vessels) ;*
- *n. 2 membrane EXTRA LOW ENERGY;*

N.B.
Usare con acque di acquedotto o assimilabili. In ogni caso con T.D.S. > 600 mg/l (ppm) consultare l'ufficio tecnico Idroservice per determinare un adeguato pretrattamento. La funzionalità dell'impianto è subordinata alla regolare manutenzione e sostituzione periodica dei materiali di consumo.

- *quadro elettrico EASY-RO;*
- *interruttore di livello a galleggiante per il serbatoio di accumulo acqua prodotta;*
- *tubazioni e raccordi in copolimero di acetato tipo John Guest.*
- *pompa dosatrice antiscalante*

Opzionali:
- *sterilizzatore R.U.V.*
- *misuratore digitale di flusso a batteria (permeato e/o concentrato)*
- *misuratore digitale del T.D.S. del permeato.*

Le osmosi EASY-RO utilizzano componenti certificate per acque potabili.

Caratteristiche tecniche

Codice	Produzione l/h c/ TDS 500	Produzione l/h c/ TDS 1500	Portata acqua di alimento l/h	Pressione di es. max (bar)	Potenza installata W	Attacchi E-U
EASY-RO	120	80	400	5-7	250	3/4" - 10 mm

DIMENSIONI

Modello	Dimensioni (mm)			
	Larghezza	Altezza	Profondità	Peso (kg)
EASY-RO	480	530	310	19

Codice	Descrizione	Euro
EASY-RO	Impianto EASY-RO c/2 membrane	

Prf-Ro

Il nuovo impianto ad osmosi inversa PRF-RO è caratterizzato dal produrre fino a 170 l/h di acqua osmotizzata, consentendo il prelievo diretto da parte dell'utilizzatore domestico senza la necessità di alcun serbatoio di accumulo.

- per funzionare è sufficiente la sola pressione di rete (min. 2,8 bar);
- design compatto, installabile sottolavello;
- certificato NSF/ANSI 58;
- elevata percentuale di recupero (fino al 33%);

PRF-RO è stato concepito anche per soddisfare le esigenze del mercato commerciale quale ristoranti, pub, refrigeratori d'acqua, macchine del ghiaccio, acquari etc.
Non è consigliato per installazioni industriali, medicali ed in condizioni estremamente severe.

DATI TECNICI

Modello	Produzione* (l/h)	Recupero (%)	Reiezione salina media (%)	Pressione di esercizio (bar)	Dimensioni (mm) L x prof.x alt.
PRF-RO	58 - 170	25 - 33	90 - 93	2,7 - 5,5	509x242x268

** Vedi tabella*

E' composto da:
- n. 1 cartuccia prefiltro in carbone attivo;
- n. 2 membrane ad osmosi inversa;
- n. 1 cartuccia in carbone attivo post filtrazione;
- n. 1 rubinetto + set di tubi e raccordi per la completa installazione.
- n. 1 valvola shut-off

Il PRF-RO è stato progettato per funzionare con acque di acquedotto, in caso di acque aventi diversa natura contattare l'ufficio tecnico Idroservice al fine di stabilire un adeguato pretrattamento ed evitare il precoce intasamento delle membrane.

Condizioni di esercizio	Min	Max
Pressione acqua ingresso	2,8 bar	5,5 bar
Temperatura	5°C	38°C
TDS IN	50 mg/l	2000 mg/l
Durezza IN	-	20°F
Cloro IN	-	1,0 mg/l
Ferro IN	-	0,1 mg/l
Manganese IN	-	0,05 mg/l

Tabella portata (l/h) in funzione della pressione e temperatura acqua di alimento PRF-RO*

Temperatura \ Pressione acqua (bar)	5,5	4,8	4,1	3,4	2,8
27 °C	145	122	106	84	66
21 °C	115	99	85	66	55
16 °C	93	83	72	56	43
10 °C	88	78	65	52	38

portata l/h

** Dati basati con acqua avente TDS 750 ppm NaCl*

Dimensioni (mm) PRF-RO

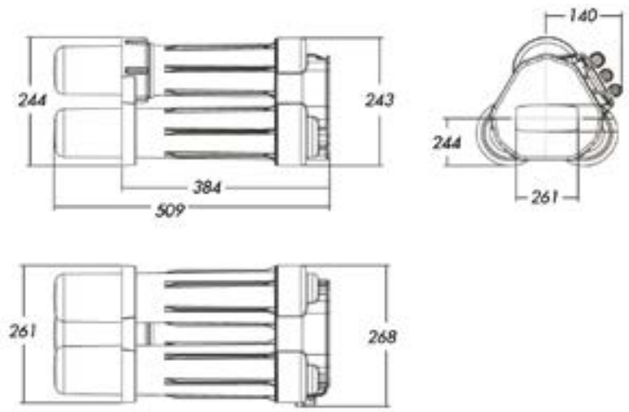

Codice	Descrizione	Euro
PRF-RO	Impianto osmosi presa diretta	
ME-4000569	Membrana PRF-RO	
ME-3038333	Carbon Prefilter	
ME-255526-09	Carbon Postfilter	

Osmosi inversa Mod - Pro

MOD PRO 4

MOD PRO 6

Il MOD PRO è un impianto ad osmosi inversa destinato ad utilizzo residenziale/commerciale (ville/appartamenti, bar/mense/ristoranti).

Rappresenta una soluzione semplice ed economica ai problemi derivanti da acque potabili o di pozzo che hanno la necessità di essere osmotizzate.

La reiezione salina media del permeato è del 90-95%, quindi ottimale per applicazioni residenziali/potabili.

Non è necessario alcun allaccio elettrico, viene prodotta acqua per mezzo della semplice pressione della rete (che deve essere compresa tra 2,8 e 5,5 bar).

Gli impianti MOD PRO sono composti da:
- 4 o 6 membrane osmotiche;
- manometro per la misura della pressione in ingresso;
- valvola a spillo del concentrato;
- raccordi John Guest da ½" per Ingresso/Concentrato/Permeato;
- n. 1 valvola di non ritorno del permeato.
Il MOD PRO produce acqua per un serbatoio di accumulo del permeato (non fornito), è quindi opportuno:

- nel caso di installazioni con acqua di rete a pressione > 2,8 bar, prevedere una elettrovalvola di ingresso da ½", un galleggiante elettrico del serbatoio di accumulo del permeato, ed un quadro di gestione;

in alternativa:

- nel caso di installazioni con acqua di rete a pressione < 2,8 bar, o con serbatoio di accumulo dell'acqua grezza, prevedere una elettrovalvola di ingresso da ½", una booster pump, un galleggiante elettrico per il permeato, un galleggiante elettrico o un pressostato per l'acqua di alimentazione ed un quadro elettrico di gestione.

La portata del permeato dipende dalla salinità, dalla pressione e dalla temperatura dell'acqua grezza in ingresso.

Tabella portata (l/h) in funzione della pressione e temperatura acqua di alimento MOD-PRO-4

Temperatura \ Pressione acqua (bar)	5,5	4,8	4,1	3,4	2,8
27 °C	210	190	160	130	120
21 °C	190	170	150	120	100
16 °C	170	150	130	100	80
10 °C	150	140	110	90	60

NB: Prove effettuate con acqua grezza avente T.D.S. di 1000mg/l

Tabella portata (l/h) in funzione della pressione e temperatura acqua di alimento MOD-PRO-6

Temperatura \ Pressione acqua (bar)	5,5	4,8	4,1	3,4	2,8
26 °C	320	280	240	200	180
21 °C	290	260	220	180	150
16 °C	260	230	190	150	120
10 °C	230	210	170	130	90

NB: Prove effettuate con acqua grezza avente T.D.S. di 1000mg/l

La percentuale di recupero varia dal 25 al 40% in relazione alla salinità totale (T.D.S.), alla presenza di specifici sali incrostanti, ed al pretrattamento previsto.
Si raccomanda di consultare l'ufficio tecnico Idroservice nel caso di installazioni con acque di pozzo, acque dure (>20°F) o con salinità elevate (T.D.S. > 1000).

Codice	Descrizione	Euro
MOD-PRO-4	Impianto ad osmosi diretta 4 membrane	
MOD-PRO-6	Impianto ad osmosi diretta 6 membrane	

Prescrizioni di utilizzo

Pressione di alimentazione:	2,8 bar min - 5,5 bar max
T.D.S. acqua grezza:	2000 mg/l max
S.D.I.:	< 3
Durezza:	< 20°F (per durezze maggiori prevedere dosaggio antiscalante o addolcitore)
Cloro:	0,1 mg/l max
Ferro:	0,1 mg/l max
Manganese:	0,05 mg/l max
Recupero:	dal 25% (raccomandato) al 40%
	L'acqua grezza deve essere microbiologicamente pura.

DIMENSIONI

A

B

C

Modello	A	B	C	IN/OUT
MOD-PRO-4	280	280	620	1/2"
MOD-PRO-6	280	420	620	1/2"

Bravo e Bravo Pump

Il più classico dei sistemi ad osmosi inversa domestico per installazione da sottolavello con 5 stadi di trattamento.

Composto da:
- pre-filtrazione con n. 1 contenitore da 10" trasparente e cartuccia a sedimenti di polipropilene 5 micron;*
- pre-filtrazione con n. 1 contenitore da 10" bianco e cartuccia a carbone attivo da noce di cocco;*
- pre-filtrazione con n. 1 contenitore da 10" bianco e cartuccia a sedimenti di polipropilene 1 micron;*
- n. 1 contenitore per membrana osmosi inversa 1812;
- post-filtrazione con n. 1 cartuccia carbone attivo in line da noce di cocco 10x2";
- pressostato di minima;
- pressostato di massima;
- staffa per lo scarico del concentrato;
- valvola shut off a 4 vie;
- raccordi ad attacco rapido in tecnopolimero certificati NSF;
- flow restrictor ;
- valvola di non ritorno inox sul permeato;
- kit d'installazione.
Il modello BRAVO-PUMP è dotato anche di una booster pump 50 gpd per incrementare la pressione in applicazioni in cui la pressione dell'acqua in ingresso è < 3 bar.

BRAVO-PUMP

Caratteristiche tecniche:

Pressione minima: > 3 bar (per sistemi senza Booster)
Pressione masima operativa: 6 bar
Temperatura acqua: da 2 a 35 °C
Dimensioni d'ingombro:
BRAVO-V2 40,0 (l) x 15,0 (p) x 40,0 (h) cm
BRAVO-PUMP 36,5 (l) x 19,0 (p) x 45,5 (h) cm

N.B.
Usare con acque di acquedotto o assimilabili ed in ogni caso con T.D.S. < 600 mg/l (ppm). Consultare l'ufficio tecnico Idroservice per acque aventi parametri differenti. La funzionalità dell'impianto è subordinata alla regolare manutenzione e sostituzione periodica dei materiali di consumo.

Codice	Descrizione	Euro
BRAVO-V2	Osmosi inversa 5 stadi	
BRAVO-PUMP	Osmosi inversa 5 stadi con pompa booster	

*** Codici per ordine ricambi:**
N. 1 PP5-10 (Sedimenti 5µ, 10")
N. 1 CTO-10 (Carbone Attivo 10")
N. 1 PP1-10 (Sedimenti 1µ, 10")
N. 1 HIDROTEK-75 (Membrana 75 GPD)
N. 1 GAC10L (Carbone attivo in-line 10")

In alternativa membrane:
N. 1 M-T1812A75-ID
N. 1 EMEM-1812-75

BRAVO-V2

Esempio c/codici di ordinazione per configurazione base BRAVO-V2:
- n. 1 Bravo-V2;
- n. 1 presa d'acqua da 3/8" H001-BV3066-1
- n. 1 valvola da 1/4", H0004-BV2044-Q;
- n. 1 membrana 75 GPD, EMEM1812-75 ;
- n. 1 beverino H0009-02C ;
- n. 1 serbatoio 12l, TP-122P
TOTALE Euro 206,08

Esempio c/codici di ordinazione per configurazione base BRAVO-PUMP:
- n. 1 Bravo-PUMP;
- n. 1 presa d'acqua da 3/8" H001-BV3066-1
- n. 1 valvola da 1/4", H0004-BV2044-Q;
- n. 1 membrana 75 GPD, EMEM1812-75 ;
- n. 1 beverino H0009-02C ;
- n. 1 serbatoio 12l, TP-122P
TOTALE Euro 287,38

ATTENZIONE:
I sistemi BRAVO sono forniti senza alcune componenti al fine di personalizzare il prodotto secondo le proprie esigenze.
Tali componenti (vedi sotto) vanno ordinate a parte.

STERILIZZATORE A RAGGI U.V. *- Vai a pag. 14*

PRESE D'ACQUA *- Vai a pag. 220*

MEMBRANE *- Vai a pag. 215*

BEVERINI *- Vai a pag. 223*

SERBATOI *- Vai a pag. 221*

STRUMENTI DIGITALI *- Vai a pag. 226*

Sailboat

Sistema ad osmosi inversa domestica compatto con 5 stadi di trattamento, booster pump e serbatoio di accumulo da 7 l all'interno del telaio. Idoneo per installazione da sottolavello.

Composto da:
- Pre-filtrazione con n. 1 cartuccia sedimenti PP 5 micron 12x2"1/2;*
- pre-filtrazione con n. 1 cartuccia carbone attivo da noce di cocco 12x2"1/2;*
- pre-filtrazione con n. 1 cartuccia carbone attivo da noce di cocco 10x2";*
- n. 1 contenitore per membrana osmosi inversa 1812;
- post-filtrazione con n. 1 cartuccia carbone attivo da noce di cocco 10x2";*
- serbatoio di accumulo in metallo 7 l;
- pressostato di minima;
- pressostato di massima;
- staffa per lo scarico del concentrato;
- elettrovalvola di ingresso;
- raccordi ad attacco rapido in tecnopolimero certificati NSF;
- flow restrictor;
- valvola di non ritorno inox sul permeato;
- kit d'installazione.
Il modello SAILBOAT-BOOSTER è dotato di una booster pump 50 GPD per incrementare la pressione operativa delle membrane e rendere più rapido il riempimento del serbatoio di accumulo.

Caratteristiche tecniche:

Pressione minima: 0,5 bar
Pressione massima operativa: 6 bar
Temperatura acqua: da 2 a 35 °C
Dimensioni d'ingombro 24,2 (l) x 44,0 (p) x 41,5 (h) cm

N.B.
Usare con acque di acquedotto o assimilabili ed in ogni caso con T.D.S. < 600 mg/l (ppm). Consultare l'ufficio tecnico Idroservice per acque aventi parametri differenti. La funzionalità dell'impianto è subordinata alla regolare manutenzione e sostituzione periodica dei materiali di consumo.

Codice	Descrizione	Euro
SAILBOAT-PUMP	Osmosi inversa compatta 5 stadi con pompa booster e serbatoio	

*** Codici per ordine ricambi:**
N. 1 SED12QF (Sedimenti 5µ, 12")
N. 1 GAC12QF (Carbone Attivo 12")
N. 2 GAC10L (Carbone Attivo Inline 10")
N. 1 HIDROTEK-75

In alternativa membrane:
N. 1 M-T1812A75-ID
N. 1 EMEM-1812-75

Esempio c/codici di ordinazione per configurazione base SAILBOAT-PUMP:
- n. 1 Sailboat-Pump;
- n. 1 presa d'acqua da 3/8" H001-BV3066-1
- n. 1 valvola da 1/4", H0004-BV2044-Q;
- n. 1 membrana 75 GPD, EMEM1812-75 ;
TOTALE Euro 365,00

ATTENZIONE:
I sistemi SAILBOAT sono forniti senza alcune componenti al fine di personalizzare il prodotto secondo le proprie esigenze. Tali componenti (vedi sotto) vanno ordinate a parte.

STERILIZZATORE A RAGGI U.V. *- Vai a pag. 14*

PRESE D'ACQUA *- Vai a pag. 220*

MEMBRANE *- Vai a pag. 215*

BEVERINI *- Vai a pag. 223*

STRUMENTI DIGITALI *- Vai a pag. 226*

Depura e Depura-ULTRA

Il sistema di microfiltrazione a 2 stadi DEPURA, elimina, sabbia,scaglie di ruggine, cloro, sostanze organiche e pesticidi dall'acqua.
E' stato progettato con 2 stadi di microfiltrazione distinti composti da:
- n. 1 cartuccia in purissimo polipropilene Melt Blown, con grado di filtrazione 5 micron;*
- n. 1 cartuccia in carbone attivo granulare da noce di cocco.*

Nel caso sia necessaria una filtrazione più spinta fino a 0,01 micron è possibile acquistare il DEPURA ULTRA che dispone, in aggiunta ai filtri indicati sopra, anche di una membrana ad ultrafiltrazione utilizzabile come 3° ed ultimo stadio di filtrazione.*

In alternativa è possibile aggiungere come terzo o quarto stadio di filtrazione l'impianto a raggi UV ECO-MINISTAR,al fine di eliminare eventuali virus, batteri e microorganismi patogeni presenti nell'acqua.

Il sistema DEPURA è fornito privo di presa d'acqua e beverino per consentire di personalizzare il sistema secondo le proprie esigenze e devono essere ordinati a parte (vedi box a lato).

UF-10Q

GAC5-10

PP5-10

Codice	Descrizione	Euro
DEPURA	Sistema di microfiltrazione a 2 stadi	
DEPURA-ULTRA	Sistema di microfiltrazione a 3 stadi	
ECO-MINISTAR	Opzione UV per Depura	

ATTENZIONE:
I sistemi DEPURA sono forniti senza alcune componenti al fine di personalizzare il prodotto secondo le proprie esigenze.
Tali componenti (vedi sotto) vanno ordinate a parte.

STERILIZZATORE A RAGGI U.V. *- Vai a pag. 14*

PRESE D'ACQUA *- Vai a pag. 220*

BEVERINI *- Vai a pag. 223*

STRUMENTI DIGITALI *- Vai a pag. 226*

*** Codici per ordine ricambi:**
N. 1 PP5-10 (Sedimenti 5µ, 10")
N. 1 GAC5-10 (Carbone Attivo 10")
N. 1 UF-10Q (Membrana Ultrafiltrazione)

Membrane E-MEM

E-MEM Enviromental Tecnology è il più innovativo fabbricante di membrane ad osmosi inversa cinese. Il suo punto di forza è il dipartimento di ricerca e sviluppo composto da un team di giovani ricercatori che garantiscono un prodotto di qualità ad un prezzo accessibile.

DATI TECNICI

Modello	EMEM-1812-75	EMEM-1812-100	EMEM-2012-150HF	EMEM-3213-600G
Permeato l/g	280	370	660	2200
Reiezione salina (%)	92 - 98%	92 - 98%	92 - 98%	92 - 98%
Materiale membrana	TFC	TFC	TFC	TFC
Dimensioni mm (LxlxDxE)	298x254x44,5x17	298x254x48x17	298x254x48x17	331x299x68x17

NOVITA' 2018 MEMBRANE **600 GPD**

Codice	Descrizione	Euro
EMEM-1812-75	Membrana RO 1812 75G	
EMEM-1812-100	Membrana RO 1812 100G	
EMEM-2012-150HF	Membrana RO 2012 180G	
EMEM-3213-600G	Membrana RO 3213 600G	
H0088-3213	Contenitore membrana 3213	

Le specifiche tecniche sono calcolate secondo le seguenti condizioni di prova: pressione 4,8 bar (6,2 bar per la 3213-600), temperatura acqua 25°C, NaCl 250 ppm, pH 7,5, recupero 15%.

Membrane Hidrotek

Membrane prodotte con tessuto Toray/dry, certificate NSF/ANSI standard 58. Disponibili nei modelli 1812 da 75 GPD, 100 GPD e 150 GPD, ed anche nella versione maggiorata 3012 da 300 GPD.

DATI TECNICI

Modello	Hidrotek 75G	Hidrotek 100G	Hidrotek 150G	Hidrotek 300G
Permeato (l/g)	280	380	570	1140
Reiezione salina (%)	97,50%	96%	96%	96%
Materiale membrana	Polyamide TFC	Polyamide TFC	Polyamide TFC	Polyamide TFC
Dimensioni (mm) (LxlxDxE)	298x250x45x17	298x250x45x17	298x250x50x17	298x250x76x17

Limiti d'impiego

Pressione applicabile	21 bar max
Portata di alimento	7,6 l/min. max
SDI acqua grezza	5 max
Cloro	< 0,1 ppm
Percentuale di recupero	25% max
Temperatura acqua	45°C max
pH acqua alimento	2 - 11

LE MEMBRANE HIDROTEK SONO CERTIFICATE NSF/ANSI STANDARD 058 (SISTEMI DI TRATTAMENTO ACQUE POTABILI AD OSMOSI INVERSA)

Codice	Descrizione	Euro
HIDROTEK-75	Membrana Hidrotek 75 GPD	
HIDROTEK-100	Membrana Hidrotek 100 GPD	
HIDROTEK-150	Membrana Hidrotek 150 GPD	
HIDROTEK-300	Membrana Hidrotek 300 GPD	

Le specifiche tecniche sono calcolate secondo le seguenti condizioni di prova: pressione 4 bar, temperatura acqua 25°C, NaCl 250 ppm, pH 7,5, recupero 15%. Note: Le membrane da 300 GPD necessitano dell'apposito contenitore per membrane 3012.

Membrane Applied Membranes

Membrane prodotte negli U.S.A. (California) con tessuto Filmtec da uno dei più grandi produttori mondiali. Certificate NSF/ANSI standard 58 e D.M. 174/04 per il mercato italiano.*

DATI TECNICI

Modello	M-T1812A75-ID	M-T1812A100-ID	M-T1812A150-ID
Permeato (l/g)	285	380	560
Reiezione salina (%)	96-98%	96-98%	96-98%
Materiale membrana	Polyamide TFC	Polyamide TFC	Polyamide TFC
Dimensioni (mm) (LxlxDxE)	298x254x45x17	298x254x45x17	298x250x50x17

Limiti d'impiego

Pressione applicabile	8,6 bar max
Portata di alimento	7,6 l/min. max
SDI acqua grezza	5 max
Cloro	< 0,1 ppm
Percentuale di recupero	25% max
Temperatura acqua	45°C max
pH acqua alimento	2 - 11

Codice	Descrizione	Euro
M-T1812A75-ID	Membrana Applied Membranes 75 GPD	
M-T1812A100-ID	Membrana Applied Membranes 100 GPD	
M-T1812A150-ID	Membrana Applied Membranes 150 GPD	

*Note: Le membrane da 150 GPD si adattano perfettamente su quasi tutti i contenitori membrane 1812; nel caso in cui il vessel risulti essere leggermente grande può essere necessario dare 2 o 3 giri di nastro alla membrana al fine di farla aderire perfettamente. In caso contrario si potrebbe avere un alto T.D.S. nel permeato. *Le membrane M-T1812A-150G-ID non hanno la certificazione NSF.*

Membrane Filmtec Dow

Membrane prodotte negli U.S.A. Certificate NSF/ANSI standard 58. Confezionate in forma dry.*

DATI TECNICI

Modello	TW30-1812-75
Permeato (l/g)	288
Reiezione salina (%)	99%
Materiale membrana	Polyamide TFC
Dimensioni (mm) (LxlxDxE)	298x239x45x17

Limiti d'impiego

Pressione applicabile	21 bar max
Portata di alimento	7,6 l/min. max
SDI acqua grezza	5 max
Cloro	< 0,1 ppm
Percentuale di recupero	25% max
Temperatura acqua	45°C max
pH acqua alimento	2 - 11

Codice	Descrizione	Euro
TW30-1812-75	Membrana Filmtec 75 GPD	

Le specifiche tecniche sono calcolate secondo le seguenti condizioni di prova: pressione 3,4 bar, temperatura acqua 25°C, NaCl 250 ppm, pH 7,5, recupero 15%.

Vessel per membrane 1812

Pressure vessel per membrane 1812 da 36 GPD, 50 GPD, 75 GPD, 100 GPD e 150 GPD. Costruito con doppio o'ring, attacchi filettati da ¼" NPT. Pressione di lavoro massima 12 bar.

Codice	Descrizione	Euro
H0027-10B-1812	Contenitore membrana 1812, doppio o'ring	

Vessel per membrane 3012

Pressure vessels in materiale plastico per membrane 3012 e 300 GPD, max pressione operativa 12 bar. Attacchi da 1/4" per acqua grezza, 1/8" per permeato e scarto.

Codice	Descrizione	Euro
H0028-10BB-3012	Contenitore membrana 3012, doppio o'ring	

Vessel per membrane 3213

Pressure vessels in materiale plastico per membrane 3213, max pressione operativa 12 bar. Attacchi da 3/8" per acqua grezza, 1/4" per permeato e scarto. Completi di staffe e chiave.

Codice	Descrizione	Euro
H0088-3213	Contenitore membrana 3213	

Valvola a spillo ottone cromato da 1/4"

Valvola a spillo in ottone cromato idoneo ad effettuare una regolazione fine dei flussi di permeato/scarto in piccoli impianti ad osmosi inversa domestici. Attacchi a calzamento da 1/4". Pressione max 8 bar.

Codice	Descrizione	Euro
H0024-MV02M	Valvola a spillo in ottone cromato da 1/4"	

Switch di minima

Pressostato di bassa pressione in derivazione con switch 230V/5 A a 2 contatti per impianti osmosi domestici. Attacco rapido da 1/4".

Codice	Descrizione	Euro
H0034-CV6231B-Q	Pressostato di bassa pressione in derivazione att. rapidi 1/4"	

Switch di massima

Pressostato di alta pressione di passaggio con switch regolabile (1,4 - 2.8 bar) 230V/10A a 2 contatti per impianti ad osmosi domestici. Attacchi rapidi da 1/4".

Codice	Descrizione	Euro
H0035-CV6201B-Q	Pressostato di alta pressione di passaggio att. rapidi 1/4"	

Valvola shut off

Valvola shut off a 4 vie con attacchi rapidi da 1/4".

Codice	Descrizione	Euro
H0037-CV0201W-Q	Valvola shut off a 4 vie con attacchi rapidi da 1/4"	

Staffa di scarico

Presa a staffa per lo scarico dello scarto con attacco rapido da 1/4".

Codice	Descrizione	Euro
H0038-CU114B-Q	Presa a staffa con attacco rapido da 1/4".	

Riduttore di pressione plastica

Riduttore di pressione con attacchi da 1/4" M.F.

Pressione massima in ingresso: 8 BAR
Pressione in uscita: 2,5 BAR

Codice	Descrizione	Euro
H0020-PRV-2	Riduttore di pressione in plastica con attacchi MF da 1/4"	

Riduttore di pressione in ottone nichelato

Riduttore di pressione ad azione diretta con funzionamento a pistone. Ideale per piccole installazioni domestiche e distributori di bevande. Pressione regolabile e sistema di compensazione della pressione in uscita. Versione con attacco per il manometro.

Caratteristiche tecniche:

Pressione massima: 15 bar
Campo di regolazione: 1- 4bar
Pretaratura: 3 bar
Attacco manometro: 1/4"

Codice	Descrizione	Euro
H0021-105BG	Riduttore di pressione in ottone nichelato da 3/8"	
H0022-106BG	Riduttore di pressione in ottone nichelato da 1/2"	

Booster pump 50 gpd

Booster pump 50 GPD per impianti ad osmosi inversa domestici. Alimentazione elettrica 24VDC, Assorbimento 0.31 A. Portata 53 l/h a 3,5 bar (0,5 bar in ingresso).

Codice	Descrizione	Euro
H0029-P6005-2	Booster pump 50 GPD - P 6005	
H0030-P6122CE-3	Alimentatore per booster pump 50 GPD 230V/24 VDC, 1 A	
H0031-V6000-1	Testata di ricambio booster pump P6005	

Booster pump 400 gpd

Booster pump per impianti ad osmosi domestica a presa diretta. Portata 160 l/h a 7 bar. ***Per utilizzo discontinuo****. Alimentazione elettrica 24VDC, Assorbimento 3,2 A. Attacchi 3/8".*

Codice	Descrizione	Euro
H0033-GMB782432	Booster pump 400G - 160 l/h GMB 78 24 32	
H0033-AL	Alimentatore per booster pump 230V/24 VDC, 2 A	
H0033-HE	Testata di ricambio booster pump GMB 78 24 32	
H0033-DF	Diaframma di ricambio booster pump P6005	

Prese d'acqua

Prese d'acqua a manicotto in ottone cromato con foro da 1/4" per valvola. Diametri disponibili con filettature da 3/8", 1/2" e 3/4".

Codice	Descrizione	Euro
H0001-BV3066-1	Manicotto da 3/8" c/foro da 1/4" - lung. 25 mm + filetto	
H0002-BV3077	Manicotto da 1/2" c/foro da 1/4" - lung. 45 mm + filetto	
H0003-BV3288	Manicotto da 3/4" c/foro da 1/4"	

Valvole per prese d'acqua

Valvole con attacco filettato da 1/4" M per prese d'acqua. Disponibili per tubo da 1/4" (con attacco rapido) e da 3/8" (con attacco a calzamento).

Codice	Descrizione	Euro
H0004-BV2044-Q	Valvola da 1/4" M, per tubo da 1/4" att. Rapido	
H0005-BV2046	Valvola da 1/4" M, per tubo da 3/8" att. a calzamento	

Presa d'acqua auto perforante

Presa d'acqua a staffa auto perforante, completa di attacco rapido per tubo da 1/4".

Codice	Descrizione	Euro
H0006-BV0604-Q	Presa d'acqua autoperforante, c/valvola per tubo da 1/4"	

Deviatori

Singoli o doppi in ottone cromato con raccordi a calzamento per tubo da ¼". Il dev. singolo consente di deviare l'acqua del rubinetto della cucina sull'impianto di trattamento; il dev. Doppio prevede anche il ritorno dell'acqua trattata e l'erogazione dall'apposito ugello.

Codice	Descrizione	Euro
H0007-BV4104	Deviatore singolo cromato per tubo da 1/4"	
H0008-BV4204	Deviatore doppio cromato per tubi da 1/4"	

Serbatoi di accumulo per impianti ad osmosi

I serbatoi a pressione a vaso chiuso selezionati da Idroservice consentono la rapida e costante erogazione di acqua osmotizzata priva di inquinanti e organismi (che si potrebbero avere nel caso di serbatoi con vasi di espansione aperti).
Le membrane interne e tutte le componenti a contatto con l'acqua sono certificate per acque potabili.
Al fine di evitare i cattivi odori derivanti dalle membrane, tutte le membrane vengono sottoposte ad un processo di sanitizzazione prima di essere installate nel serbatoio per eliminare qualsiasi possibilità che il serbatoio possa erogare acqua con cattivo odore.

1. Raccordo idraulico
2. Diaframma in butile certificato alimentare
3. Shell esterno in materiale plastico anticorrosione, o metallo verniciato con poliuretanica bi componente e fondo epoxy
4. Capsula interna in polipropilene
5. Valvola di precarica con parapolvere

TP-120 TP-122 PRO-4000 TP-1070

DATI TECNICI

Modello	Capacità nominale (l)	Materiale riv. est.	Attacco	Altezza (mm)	Ø (mm)
TP-120	8	Acciaio verniciato	1/4"	307	201
TP-122P	12	Plastica	1/4"	364	240
PRO-4000	15	Plastica	1/4"	400	285
TP-1070	60	Acciaio verniciato	1"	575	390

Tutti i serbatoi sono certificati NSF per acque potabili e CE (secondo la direttiva PED). Massima pressione operativa: 6,8 bar. Tutti i serbatoi sono pre-caricati a 0,4 bar.

Codice	Descrizione	Euro
TP-120	Serbatoio di accumulo RO 2,2G - 8 L in metallo	
TP-122P	Serbatoio di accumulo RO 3,2G - 12 L in plastica	
PRO-4000	Serbatoio di accumulo RO 4G - 15 L in plastica	
TP-1070	Serbatoio di accumulo RO14G - 60 L in metallo	

Flow Restrictors

Codice	Descrizione	Euro
H0039-FR5042-Q	Flow restrictor 420 cc, attacchi rapidi da 1/4"	
H0040-FR5055-Q	Flow restrictor 550 cc, attacchi rapidi da 1/4"	
H0041-FR2280-Q	Flow restrictor 800 cc, attacchi rapidi da 1/4"	

Clips

Codice	Descrizione	Euro
H0042-CL2000W	Clip singola 50 mm = 2"	
H0043-CL2500W	Clip singola 63 mm = 2"1/2	
H0044-CLD2500W	Clip doppia 63/50mm = 2"1/2 x 2"	
H0045-CLD3000W	Clip doppia 63/63mm = 2"1/2 x 2"1/2	
H0046-CLD2000W	Clip doppia 50/50mm = 2" x 2"	

Staffe per contenitori cartucce

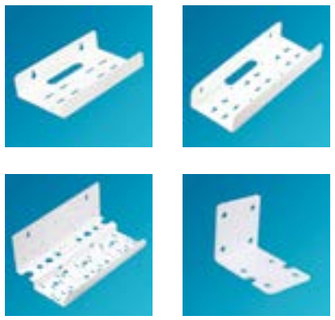

Codice	Descrizione	Euro
H0103-BT1111	Staffa singola per contenitori cartucce 10"	
H0047-BT1132	Staffa doppia per contenitori cartucce 10"	
H0048-BT1133	Staffa tripla per contenitore cartucce 10"	
H0049-BT1133P	Staffa tripla per cont. Cart. 10" c/alloggio per pompa booster	
H0081-BT1131	Staffa singola per contenitori MAXI BLU	

Elettrovalvola 2 vie

H0050-P4204-24BK-1

H0051-SVA-827-2

Codice	Descrizione	Euro
H0050-P4204-24BK-1	E.v. 2 vie 24VDC n.c. c/ att. rapidi 1/4" (Tulip/Sailboat)	
H0051-SVA-827-2	E.v. 2 vie 24VDC n.c. c/ att. fil. 1/4" F (RoPAD-IN)	
H0052-SVA-827-3	E.v. 2 vie 24VDC n.c. c/ att. fil. 1/4" F (RoPAD-fluss.)	

Beverini in ottone cromato

Beverino ad una via c/pomello a 3 lobi
Finitura: cromatura lucida a specchio
Attacco per tubo: 1/4"
Materiale di costruzione esterno/interno: ottone/alluminio.

Codice	Descrizione	Euro
H0009-02C	Rubinetto ad una via cromato con pomello a 3 lobi	

Beverino a 2 vie (acqua d'acquedotto/acqua osmotizzata) c/leve dritte
Finitura: cromatura lucida a specchio
Attacchi per tubi (2): 1/4"
Materiale di costruzione esterno/interno: ottone/alluminio.

Codice	Descrizione	Euro
H0013-07-2V	Rubinetto ad 2 vie in acciaio cromato lucido con 2 leve diritte	

Rubinetto a 3 vie (acqua calda/fredda/osmotizzata) c/leve
Finitura: cromatura lucida a specchio
Attacchi: tubi flessibili con attacco da 3/8" F x 2 + 1 x 8 mm con attacco rapido.
Materiale di costruzione esterno/interno: ottone/alluminio.

Codice	Descrizione	Euro
H0014-408-3V	Rubinetto ad 3 vie in acciaio cromato lucido	

Beverini per osmosi inversa certificati

L'intero rubinetto viene fornito con un interno in resina plastica certificata NSF prodotta dalla General Electric. L'acqua osmotizzata non sarà mai in contatto con parti metalliche senza alcun rischio di contaminazioni o migrazioni di metalli.

Rubinetto assolutamente robusto e di alta qualità, fabbricato per durare e funzionare sotto i migliori standard di qualità.

Valvola a disco ceramico di altissima affidabilità e qualità prodotta con materie prime alimentari della General Electric (poliammide PA45, Noryl, o'rings in EPDM). Il processo di fabbricazione assicura un rubinetto privo di perdite e perfettamente funzionante per svariati anni.

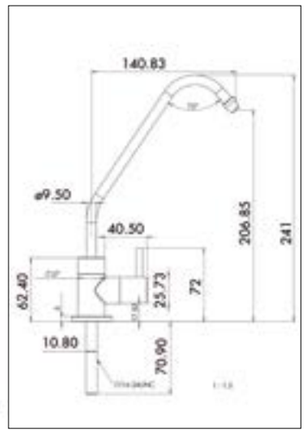

Beverino ad una via c/leva diritta
Finitura: cromatura lucida a specchio
Attacco per tubo: 1/4"
Materiale di costruzione esterno: ottone/alluminio.
Non sono presenti piombo e metalli pesanti.
Parti a contatto con l'acqua/valvola: plastica (Poliammide e PTFE)
Certificato NSF per acque potabili.

Codice	Descrizione	Euro
H0010-833	Rubinetto ad una via cromato con leva diritta	

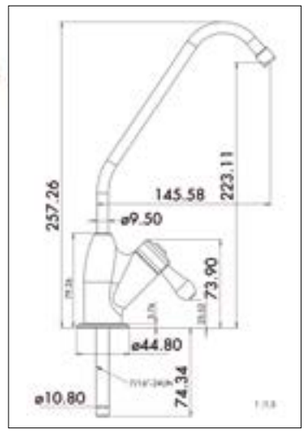

Beverino ad una via c/leva a goccia
Finitura: nichelatura opaca fumè
Attacco per tubo: 1/4"
Materiale di costruzione esterno: ottone/alluminio.
Non sono presenti piombo e metalli pesanti.
Parti a contatto con l'acqua/valvola: plastica (Poliammide e PTFE)
Certificato NSF per acque potabili.

Codice	Descrizione	Euro
H0011-7033NP	Rubinetto ad una via nichelato fumè con leva a goccia	

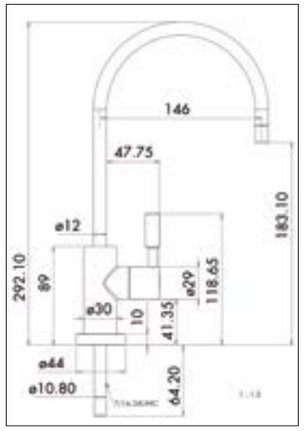

Beverino ad una via c/leva diritta
Finitura: cromatura lucida a specchio
Attacco per tubo: 1/4"
Materiale di costruzione esterno: ottone/alluminio.
Non sono presenti piombo e metalli pesanti.
Parti a contatto con l'acqua/valvola: plastica (Poliammide e PTFE)
Certificato NSF per acque potabili.

Codice	Descrizione	Euro
H0013-8883	Rubinetto ad una via cromato con leva diritta	

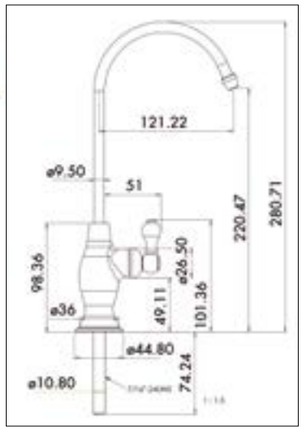

Beverino ad una via c/leva a goccia
Finitura: rame antico. Adatto per cucine stile country
Attacco per tubo: 1/4"
Materiale di costruzione esterno: ottone/alluminio.
Non sono presenti piombo e metalli pesanti.
Parti a contatto con l'acqua/valvola: plastica (Poliammide e PTFE)
Certificato NSF per acque potabili.

Codice	Descrizione	Euro
H0014-AW9053	Rubinetto ad una via colore rame antico c/leva a goccia	

Rubinetti a 4 e 5 vie, colonnine per erogazione acqua

Vai a pagina 241 per i miscelatori a 4 e 5 vie e le colonnine di erogazione a1/2/3 rubinetti ed accessori.

8100T misuratore durata residua tempo/volume portata istantanea 0,8 a 8 l/min

Lo strumento 8100T consente di:
*- monitorare la durata residua **in litri** dell'apparecchiatura prima della manutenzione (programmabile da 500 a 99500 litri, con intervalli di 500 l);*
*- monitorare la durata residua **in giorni** dell'apparecchiatura prima della manutenzione (programmabile da 30 a 720 giorni, con intervalli di 30 gg);*
- misurare la portata istantanea del flusso in l/m;
- emettere un segnale acustico di allarme 100 l o 7gg prima della durata programmata, ed un altro segnale alla fine della durata programmata.

Codice	Descrizione	Euro
H0015-8100T	Misuratore volum. durata residua T e V, portata 0,8-8 l/min, c/turbina 1/4"	

Caratteristiche tecniche:
- sensibilità del sensore da 0,8 a 8 l/min.;
- alimentazione elettrica con 2 pile AA;
- attacchi 1/4" M;
- sensore a turbina in tecnopolimero ed inox 304;
- installazione della turbina in orizzontale;
- dimensioni mm 70lx55hx33p.

Applicazioni: *Per l'elevata sensibilità della turbina è consigliato per determinare gli intervalli di manutenzione in applicazioni Point Of Use (impianti di microfiltrazione, impianti ad osmosi da sottolavello, impianti ad osmosi a presa diretta da sottozoccolo), distributori d'acqua e/o bevande.*

8000T misuratore durata residua tempo/volume portata istantanea 1,5 a 15 l/min

Lo strumento 8000T consente di:
*- monitorare la durata residua **in litri** dell'apparecchiatura prima della manutenzione (programmabile da 500 a 99500 litri);*
*- monitorare la durata residua **in giorni** dell'apparecchiatura prima della manutenzione (programmabile da 30 a 720 giorni);*
- misurare la portata istantanea del flusso in l/m;
- emettere un segnale acustico di allarme 100 l o 7gg prima prima della durata programmata, ed un altro segnale alla fine della durata programmata.

Codice	Descrizione	Euro
H0016A-8000T	Misuratore volum. durata residua T e V, portata ist. 1,5 - 14 l/min, c/turbina 3/8"	

Caratteristiche tecniche:
- sensibilità del sensore da 1,5 a 15 l/min.;
- alimentazione elettrica con 2 pile AA;
- attacchi 3/8" F;
- sensore a turbina in tecnopolimero ed inox 304;
- turbina installata all'interno dello strumento.

Applicazioni: *Piccoli impianti di filtrazione, addolcimento ed osmosi inversa, impianti di beverage e refrigerazione.*

8300T misuratore durata residua a volume e portata istantanea 0,05 a 1 l/min

Lo strumento 8300T consente di:
*- monitorare la durata residua **in litri** dell'apparecchiatura prima della manutenzione (programmabile fino a 99999 litri) con intervalli di 1 litro;*
- misurare la portata istantanea del flusso in l/m;
- emettere un segnale acustico di allarme 100 l o 7gg prima della durata programmata, ed un altro segnale alla fine della durata programmata.

Codice	Descrizione	Euro
H0016B-8300T	Misuratore volum. durata residua V, portata 0,05 - 1,0 l/min, c/turbina 1/4"	

Caratteristiche tecniche:
- sensibilità del sensore da 0,05 a 1 l/min.;
- alimentazione elettrica con 2 pile AA;
- sensore a turbina in tecnopolimero ed inox 304 c/ attacchi 1/4 " M;
- installazione della turbina in orizzontale;
- dimensioni mm 70lx55hx33p.

Applicazioni: *Per l'elevata sensibilità della turbina è consigliato per determinare gli intervalli di manutenzione in applicazioni Point Of Use (impianti di microfiltrazione, impianti ad osmosi da sottolavello, impianti ad osmosi a presa diretta da sottozoccolo), distributori d'acqua e/o bevande, nonché piccoli impianti di addolcimento.*

AS-420BR allarme antiallagamento e durata residua del filtro con valvola di blocco in ottone cromato

Strumento per il controllo delle perdite d'acqua in grado di:
- rendersi conto di un pavimento bagnato;
- bloccare l'erogazione dell'acqua per mezzo di una elettrovalvola da 1/2" (compresa nella fornitura);
- monitorare la durata residua dell'impianto prima della manutenzione (ogni 12 mesi non modificabile);
- emettere un segnale acustico di allarme.

Codice	Descrizione	Euro
H0017-AS420BR	Allarme antiallagamento e durata residua c/valvola di blocco Ott. Crom. 1/2"	

Caratteristiche tecniche:
- valvola di blocco erogazione in ottone cromato con attacchi da 1/2" M/F;
- alimentazione elettrica con pila a 9V;
- pressione di lavoro max 6 bar;
- installazione nel pavimento del sottolavello o all'interno del telaio di impianti RO/microfiltrazione con cavo da 1,5 m;
- dimensioni mm 70lx55hx33p.

Applicazioni: *Point Of Use (impianti di microfiltrazione, impianti ad osmosi da sottolavello, impianti ad osmosi a presa diretta da sottozoccolo), distributori d'acqua e/o bevande.*

RT-790 controllo TDS in line

Strumento per il controllo del T.D.S. di piccoli impianti ad osmosi inversa:
- range di lettura T.D.S.: 0-999 ppm (precisione +/- 2%)
- con allarme acustico impostabile da 5 a 200 ppm T.D.S.;
- completo di sonda e TEE di installazione per tubo da 1/4";
- alimentazione elettrica con pila a 9V;
- lunghezza cavo sonda 45 cm;
- dimensioni mm 70 l x 55 h x 33 p.

Codice	Descrizione	Euro
H0018-RT-790	Misuratore digitale in line T.D.S. c/allarme prog. 5 - 250 ppm	

Applicazioni: *Impianti ad osmosi inversa domestici.*

TDS meter a penna 0/999 ppm

Misuratore portatile di T.D.S.
Range di lettura: da 0 a 999 ppm con risoluzione 1 ppm
Misurazione auto compensata con la temperatura.
Precisione: +/- 2%
Batterie: 1x3V (comprese nella fornitura)
Dimensioni: 15x3x1,5 (cm)

Codice	Descrizione	Euro
H0019-TDS03	Misuratore digitale di T.D.S. e temperatura portatile a penna	

Raccordi rapidi in tecnopolimero certificati NSF

Pressione MAX di lavoro 8 BAR a 16° C.

Codice	Descrizione	Tubo	Tubo	Euro
H0053-CV1344-Q	Valvola a sfera	1/4"	1/4"	
H0054-CV1366Q	Valvola a sfera	3/8"	3/8"	

Codice	Descrizione	Tubo	Filetto	Euro
H0055-CV1144-Q	Valvola a sfera per serbatoio	1/4"	1/4" F	

Codice	Descrizione	Tubo	Tubo	Euro
H0056-CV3344-Q	Valvola di non ritorno in line	1/4"	1/4"	

Codice	Descrizione	Tubo	Tubo	Euro
H0065-UE0404	Gomito di unione	1/4"	1/4"	
H0066-UE0606	Gomito di unione	3/8"	3/8"	
H0085-UE0604	Gomito ridotto	3/8"	1/4"	

Codice	Descrizione	Tubo	Filetto	Euro
H0057-CV3142-Q	Valvola di non ritorno a gomito	1/4"	1/8" M	
H0058-CV3242-Q	Valvola di non ritorno dritta	1/4"	1/8" M	

Codice	Descrizione	Tubo	Filetto	Euro
H0059-MC0402	Terminale diritto maschio	1/4"	1/8"	
H0060-MC0404	Terminale diritto maschio	1/4"	1/4"	
H0061-MC0604	Terminale diritto maschio	3/8"	1/4"	
H0062-MC0606	Terminale diritto maschio	3/8"	3/8"	
H0063-MC0607	Terminale diritto maschio	3/8"	1/2"	

Codice	Descrizione	Tubo	Filetto	Euro
H0064-FA0404	Terminale diritto femmina	1/4"	1/4"	

Codice	Descrizione	Tubo	Tubo	Euro
H0067-UC0604	Riduzione intermedia diritta	3/8"	1/4"	
H0082-UC0404	Manicotto di unione	1/4"	1/4"	
H0083-UC0606	Manicotto di unione	3/8"	3/8"	

Codice	Descrizione	Tubo	Filetto	Euro
H0069-ME0402	Gomito filettato maschio	1/4"	1/8"	
H0070-ME0404	Gomito filettato maschio	1/4"	1/4"	
H0071-ME0406	Gomito filettato maschio	1/4"	3/8"	
H0087-ME0604	Gomito filettato maschio	3/8"	1/4"	

Codice	Descrizione	Tubo	Euro
H0072-UT0404	Tee di unione	1/4" x 1/4" x 1/4"	
H0073-UT0606	Tee di unione	3/8" x 3/8" x 3/8"	
H0068-UT0406	Tee ridotto	3/8" x 1/4" x 3/8"	

Codice	Descrizione	Tubo	Filetto	Euro
H0074-SE0404	Gomito con codolo	1/4"	1/4"	
H0075-SRT0404	Tee con codolo	1/4" x 1/4"	1/4"	
H0086-DCC003C	Gomito ridotto c/codolo	3/8"	1/4"	

Codice	Descrizione	Tubo	Tubo	Euro
H0076-BU0404	Passaparete intermedio	1/4"	1/4"	
H0077-BU0606	Passaparete intermedio	3/8"	3/8"	

Codice	Descrizione	Filetto	Filetto	Euro
H0078-HN0404	Nipplo	1/4"	1/4"	

Codice	Descrizione	Tubo	Euro
H0079-E2004W	Tubo da 1/4" bianco, matassa 300m	1/4"	
H0080-E2006W	Tubo da 3/8" bianco, matassa 150m	3/8"	

Raccordi rapidi per tubo metrico

John Guest

TERMINALE DIRITTO FILETTO CILINDRICO (BSP)

Codice	Descrizione	Euro
PM010411E	4MM X 1/8 BSP	
PM010412E	4MM X 1/4 BSP	
PM010511E	5MM X 1/8 BSP	
PM010512E	5MM X 1/4 BSP	
PM010611E	6MM X 1/8 BSP	
PM010612E	6MM X 1/4 BSP	
PM010811E	8MM X 1/8 BSP	
PM010812E	8MM X 1/4 BSP	
PM010813E	8MM X 3/8 BSP	
PM011012E	10MM X 1/4 BSP	
PM011013E	10MM X 3/8 BSP	
PM011014E	10MM X 1/2 BSP	
PM011213E	12MM X 3/8 BSP	
PM011214E	12MM X 1/2 BSP	

TERMINALE DIRITTO FILETTO CONICO (NPTF)

Codice	Descrizione	Euro
PM010622E	6 mm x 1/4 NPTF	

TERMINALE DIRITTO FILETTO CONICO (BSPT)

Codice	Descrizione	Euro
PM010402E	4MM X 1/4 BSPT	
PM010501E	5MM X 1/8 BSPT	
PM010502E	5MM X 1/4 BSPT	
PM010601E	6MM X 1/8 BSPT	
PM010602E	6MM X 1/4 BSPT	
PM010801E	8MM X 1/8 BSPT	
PM010802E	8MM X 1/4 BSPT	
PM010803E	8MM X 3/8 BSPT	
PM011002E	10MM X 1/4 BSPT	
PM011003E	10MM X 3/8 BSPT	
PM011004E	10MM X 1/2 BSPT	
PM011203E	12MM X 3/8 BSPT	
PM011204E	12MM X 1/2 BSPT	

TERMINALE DIRITTO FILETTO FEMMINA CILINDRICO (BSP)

Codice	Descrizione	Euro
PM450411E	4MM X 1/8 BSP	
PM450611E	6MM X 1/8 BSP	
PM450612E	6MM X 1/4 BSP	
PM450812E	8MM X 1/4 BSP	
PM451015FE	10MM X 5/8 BSP	

INTERMEDIO A T

Codice	Descrizione	Euro
PM0204E	4MM	
PM0205E	5MM	
PM0206E	6MM	
PM0208E	8MM	
PM0210E	10MM	
PM0212E	12MM	

TERMINALE A CODOLO FILETTO CILINDRICO (BSP)

Codice	Descrizione	Euro
PM050411E	4MM X 1/8 BSP	
PM050412E	4MM X 1/4 BSP	
PM050511E	5MM X 1/8 BSP	
PM050512E	5MM X 1/4 BSP	
PM050611E	6MM X 1/8 BSP	
PM050612E	6MM X 1/4 BSP	
PM050811E	8MM X 1/8 BSP	
PM050812E	8MM X 1/4 BSP	
PM050813E	8MM X 3/8 BSP	
PM051012E	10MM X 1/4 BSP	
PM051013E	10MM X 3/8 BSP	
PM051014E	10MM X 1/2 BSP	
PM051213E	12MM X 3/8 BSP	
PM051214E	12MM X 1/2 BSP	

GOMITO FILETTATO

Codice	Descrizione	Euro
PM480621E	6MM X 1/8 NPTF	
PM480622E	6MM X 1/4" NPTF	
PM480623E	6 MM X 3/8 NPTF	

TERMINALE A CODOLO FILETTO CONICO (BSPT)

Codice	Descrizione	Euro
PM050401E	4MM X 1/8 BSPT	
PM050402E	4MM X 1/4 BSPT	
PM050501E	5MM X 1/8 BSPT	
PM050502E	5MM X 1/4 BSPT	
PM050601E	6MM X 1/8 BSPT	
PM050602E	6MM X 1/4 BSPT	
PM050801E	8MM X 1/8 BSPT	
PM050802E	8MM X 1/4 BSPT	
PM050803E	8MM X 3/8 BSPT	
PM051002E	10MM X 1/4 BSPT	
PM051003E	10MM X 3/8 BSPT	
PM051004E	10MM X 1/2 BSPT	
PM051203E	12MM X 3/8 BSPT	
PM051204E	12MM X 1/2 BSPT	

INTERMEDIO A GOMITO

Codice	Descrizione	Euro
PM0304E	4MM	
PM0305E	5MM	
PM0306E	6MM	
PM0308E	8MM	
PM0310E	10MM	
PM0312E	12MM	

INTERMEDIO DIRITTO

Codice	Descrizione	Euro
PM0404E	4MM	
PM0405E	5MM	
PM0406E	6MM	
PM0408E	8MM	
PM0410E	10MM	
PM0412E	12MM	

INTERMEDIO A Y

Codice	Descrizione	Euro
PM2304E	4MM	
PM2310E	10MM	
PM2315E	15MM	

PASSAPARETE INTERMEDIO

Codice	Descrizione	Euro
PM1204E	4MM	
PM1205E	5MM	
PM1206E	6MM	
PM1208E	8MM	
PM1210E	10MM	
PM1212E	12MM	

Nota bene:
I raccordi John Guest si acquistano in confezioni da 10 pezzi e i prezzi sono riferiti al singolo pezzo. Il filetto BSP è cilindrico con o'ring, il filetto BSPT è conico.

RIDUZIONE A CODOLO

Codice	Descrizione	Euro
PM060504E	5MM - 4MM	
PM060604E	6MM - 4MM	
PM060605E	6MM - 5MM	
PM060804E	8MM - 4MM	
PM060805E	8MM - 5MM	
PM060806E	8MM - 6MM	
PM061006E	10MM - 6MM	
PM061008E	10MM - 8MM	
PM061208E	12MM - 8MM	
PM061210E	12MM - 10MM	

RIDUZIONE INTERMEDIA DIRITTA

Codice	Descrizione	Euro
PM200604E	6MM - 4MM	
PM200804E	8MM - 4MM	
PM200806E	8MM - 6MM	
PM201004E	10MM - 4MM	
PM201006E	10MM - 6MM	
PM201008E	10MM - 8MM	
PM201208E	12MM - 8MM	
PM201210E	12MM - 10MM	

RIDUZIONE INTERMEDIA A GOMITO

Codice	Descrizione	Euro
PM210604E	6MM - 4MM	
PM210804E	8MM - 4MM	
PM210806E	8MM - 6MM	
PM211004E	10MM - 4MM	
PM211006E	10MM - 6MM	
PM211008E	10MM - 8MM	
PM211208E	12MM - 8MM	
PM211210E	12MM - 10MM	

GOMITO CON CODOLO

Codice	Descrizione	Euro
PM220404E	4MM - 4MM	
PM220505E	5MM - 5MM	
PM220606E	6MM - 6MM	
PM220808E	8MM - 8MM	
PM221010E	10MM - 10MM	
PM221212E	12MM - 12MM	

ACCESSORI

Codice	Descrizione	Euro
TSNIP	TAGLIATUBI	
ICLT/2	SET DI CHIAVI	

VALVOLE DI INTERCETTAZIONE

Codice	Descrizione	Euro
PPMSV040606W	6MM	
PPMSV041010W	10MM	
PPMSV041212W	12 MM	
PPSV040808W	1/4"	
PPSV041212W	3/8"	
PPSV010822W	1/4" - 1/4 FIL. NPT	
PPSV011223W	3/8" - 3/8 FIL. NPT	
PPSV500822W	A GOMITO 1/4" X 1/4" NPT F.	
PPSV501222W	A GOMITO 3/8" X 3/8" NPT F.	

ORDINE MINIMO 10 PZ

VALVOLE DI NON RITORNO

Codice	Descrizione	Euro
6SCV	6MM	
10SCV	10MM	
12SCV	12MM	
1/4SCV	1/4"	
5/16SCV	5/16"	
3/8SCV	3/8"	

CODOLO PORTAGOMMA

Codice	Descrizione	Euro
PM250604E	6MM - 4MM COD.	
PM250806E	8MM - 6MM COD.	
PM251008E	10MM - 8MM COD.	

John Guest

CLIPS

Codice	Descrizione	Euro
PM1804R	4MM CLIP BLOCCA-PINZETTA	
PM1805R	5MM CLIP BLOCCA-PINZETTA	
PM1806R	6MM CLIP BLOCCA-PINZETTA	
PM1808R	8MM CLIP BLOCCA-PINZETTA	
PM1810R	10MM CLIP BLOCCA-PINZETTA	
PM1812R	12MM CLIP BLOCCA-PINZETTA	

TAPPI

Codice	Descrizione	Euro
PM0804R	4MM TAPPO - ROSSO	
PM0804S	5/32" TAPPO - GRIGIO	
PM0805R	5MM TAPPO - ROSSO	
PM0806R	6MM TAPPO - ROSSO	
PM0808E	8MM TAPPO - NERO	
PM0808R	8MM TAPPO - ROSSO	
PM0808S	5/16" TAPPO - GRIGIO	
PM0810R	10MM TAPPO - ROSSO	
PM0812R	12MM TAPPO - ROSSO	

TUBI IN LLDPE (Polietilene lineare bassa densità)

Codice	Descrizione	Euro
PE-04025-0100M-B	4MM X 2,5MM TUBO PE AZZURRO ROTOLO 100M	
PE-0604-0100M-B	6MM X 4MM TUBO PE AZZURRO ROTOLO 100M	
PE-0806-100M-B	8MM X 6MM TUBO PE AZZURRO ROTOLO 100M	
PE-1007-100M-B	10MM X 7MM TUBO PE AZZURRO ROTOLO 100M	
PE-1209-100M-B	12MM X 9MM TUBO PE AZZURRO ROTOLO 100M	
PE-08-BI-0500F-E	1/4" X 0.170" TUBO PE NERO ROTOLO 152,4M	
PE-10-CH-0500F-E	5/16" X 0.187" TUBO PE NERO ROTOLO 152,4M	
PE-12-EH-0500F-E	3/8" X 0.25" TUBO PE NERO ROTOLO 152,4M	
PE-16-GH-0250F-E	1/2" X 0.375" TUBO PE NERO ROTOLO 76,2M	

IDRO SERVICE SRL
TECNOLOGIE DELL'ACQUA

Certificazione di idoneità all'uso alimentare

Idroservice srl

Certifica che gli articoli di seguito indicati:

BRAVO-V2, BRAVO-PUMP, BLUE TIDE, EASY RO, SAILBOAT, RO-PAD, DEPURA, sono conformi al:

DECRETO 6 aprile 2004, n.174
Regolamento concernente i materiali e gli oggetti che possono essere utilizzati negli impianti fissi di captazione, trattamento, adduzione e distribuzione delle acque destinate al consumo umano. (G.U. del 17/07/04)

L'articolo PRF-RO è certificato NSF/ANSI-58 dal produttore Pentair Residential Filtration, LLC Milwaukee U.S.A.

Tali certificazioni sono valide solo se vengono utilizzati materiali di consumo e componenti (membrane ad osmosi e/o cartucce, raccordi etc.) certificate e decade se vengono utilizzate componenti non originali.

Le apparecchiature di cui sopra devono comunque essere installate a regola d'arte e mantenute da parte dell'utilizzatore finale secondo le modalità raccomandate nel libretto di istruzioni, devono essere impiegate in modo corretto e non devono essere in alcun modo contaminate con sostanze che rappresentino un rischio per la salute.

Idroservice srl opera con sistema di qualità ISO 9001:2008 certificato da EQA (European Quality Assurance). Numero di registrazione U3275.

Pomezia, 11 Luglio 2017

Il Direttore tecnico
Dott. Salvatore Carboni

NYTRA chemical®

UV STAR® by IDROSERVICE

AQUA STAR®

IDROSERVICE SRL
Azienda certificata
ISO 9001:2008
nr. cert. U3275

UFFICI COMMERCIALI,
MAGAZZINI:
Via Don Tazzoli 12
00040 Pomezia
TEL.: 06.91140137
06.91251121
FAX: 06.91606153

Sede legale e DIREZIONE:
Via delle Conce, 1
00154 ROMA

FRIGOGASATURA

Frigogasatore da sottolavello per uso residenziale

Frigogasatore da sottolavello, compatto, affidabile e silenzioso, si installa perfettamente nel sottolavello della cucina di casa.

L'impianto consente di ottenere:
- ☐ *Acqua fredda liscia*
- ☐ *Acqua fredda frizzante*
- ☐ *Acqua a temperatura ambiente microfiltrata*

Per ottenere un miglior risultato dal punto di vista organolettico si consiglia di installare a monte dell'impianto una cartuccia composita a carbone attivo argentizzato (vedi pag. 194).

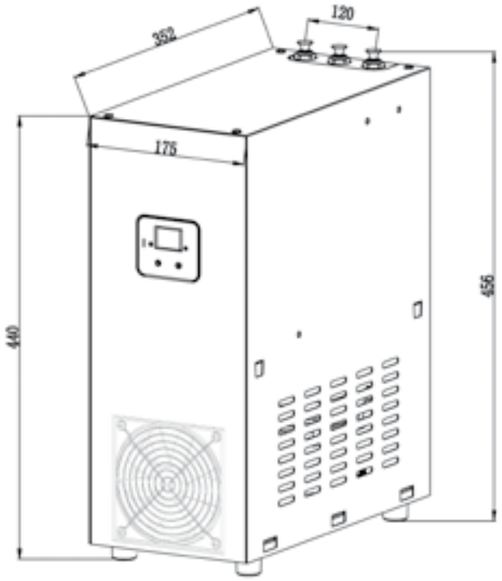

Portata oraria acqua fredda (4-10°C)	*16/18 l/h **
Alimentazione elettrica	*230V/50 Hz*
Consumo elettrico	*180w*
Refrigerante	*R134a*
Volume e materiale carbonatore	*0,75 l inox*
Pompa sistema di gasatura	*a membrana*
Scambiatore di calore	*banco a secco in alluminio*
Potenza compressore (Hp)	*1/12 Hp*
Controllo temperatura:	*elettronico*
Telaio	*lamiera zincata verniciata grigio*
Raccordi IN/OUT (Acqua/CO_2)	*1/4"*
Dimensioni sottobanco (mm)	*175lx456hx352p*
Peso netto (kg)	*19*

** La portata oraria è in funzione dalla temperatura dell'acqua in ingresso.*

ATTENZIONE per completare l'installazione potrebbe esserti utile anche:
- **terminale dritto fil. da 1/8 per tubo da 1/4" (per CO_2) (vedi pag.228);**
- **riduttore di CO_2 per bombola usa e getta (vedi pag. 239);**
- **tubo da 1/4", lung. 4 ml, cod. H0079-4ML, euro 2,6 pz;**
- **presa d'acqua (vedi pag. 220);**
- **valvola per presa d'acqua per tubo da 1/4" (vedi pag. 220);**
- **beverino singolo (vedi pag. 223);**
- **rubinetto a 3/4/5 vie (vedi pag. 241).**

Codice	***Descrizione***	***Euro***
UNDER-18	*Frigogasatore da sottolavello per uso domestico*	

Frigogasatore da sopralavello per uso residenziale

Frigogasatore da sopralavello per uso domestico, affidabile e silenzioso, si installa perfettamente sul banco della cucina di casa.

L'impianto consente di ottenere:
- ☐ *Acqua fredda liscia*
- ☐ *Acqua fredda frizzante*
- ☐ *Acqua a temperatura ambiente microfiltrata.*

La dimensione dell'erogatore è stata studiata per riempire agevolmente anche bottiglie da 1l (altezza max 26 cm).
Uno scomparto interno, facilmente accessibile consente la semplice installazione della bombola di CO_2 e del prefiltro a carbone attivo.
Bombola di CO_2 e prefiltro vanno ordinate a parte.

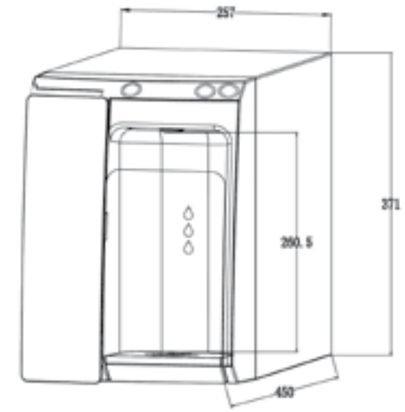

Portata oraria acqua fredda (4-10°C)	*16/18 l/h **
Alimentazione elettrica	*230V/50 Hz*
Consumo elettrico	*180w*
Refrigerante	*R134a*
Volume e materiale carbonatore	*1 l inox*
Pompa sistema di gasatura	*a membrana*
Scambiatore di calore	*banco a secco in alluminio*
Potenza compressore (Hp)	*1/12 Hp*
Controllo temperatura:	*meccanico*
Telaio	*lamiera zincata verniciata*
Raccordi IN/OUT (Acqua/CO_2)	*connettore filetto 3/4 con attacco rapido 1/4.*
Dimensioni soprabanco (mm)	*257lx371hx450p*
Peso netto (kg)	*19*

** La portata oraria è in funzione dalla temperatura dell'acqua in ingresso.*

ATTENZIONE per completare l'installazione potrebbe esserti utile anche:
- **tubo da 1/4", lung.4 ml, cod. H0079-4ML, euro 2,6 pz;**
- **presa d'acqua (vedi pag. 220);**
- **valvola per presa d'acqua per tubo da 1/4"(vedi pag. 220);**

Codice	***Descrizione***	***Euro***
TOP-18	*Frigogasatore da sopratop per uso domesticot*	

Frigogasatore da soprabanco per uso ufficio 40/50 l/h

Frigogasatore progettato per uso ufficio con elegante châssis in acciaio inox, idoneo ad erogare acqua fredda liscia o gassata.
Progettato con un potente circuito refrigerante a banco ghiaccio in grado di somministrare rapidamente acqua fredda.
Controllo della temperatura dell'acqua con termostato meccanico.
Rubinetti di erogazione elettronici a pulsante.

Per ottenere un miglior risultato dal punto di vista organolettico si consiglia di installare a monte dell'impianto una cartuccia composita a carbone attivo argentizzato tipo Silver Star o Everpure.

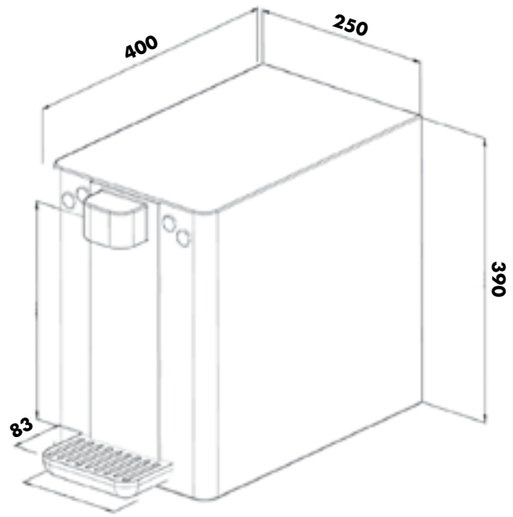

Portata oraria acqua fredda (4-10°C)	*40/50 l/h **
Alimentazione elettrica	*230V/50 Hz*
Consumo elettrico	*200 w max.*
Refrigerante	*R134a*
Volume e materiale carbonatore	*1,20 l inox*
Pompa sistema di gasatura	*a membrana*
Scambiatore di calore	*a banco ghiaccio chiuso*
Volume vasca banco ghiaccio	*8 l*
Materiale banco ghiaccio	*Polietilene*
Potenza compressore (Hp)	*1/8 Hp*
Controllo temperatura:	*meccanico*
Telaio	*acciaio inox satinato.*
Raccordi IN/OUT (Acqua/CO2)	*6mm / 8mm*
Dimensioni soprabanco (mm)	*250lx390hx400p*
Peso netto (kg)	*19*

** La portata oraria è in funzione dalla temperatura dell'acqua in ingresso.*

Codice	Descrizione	Euro
OFFICE-50 TOP	Frigogasatore da soprabanco per uso ufficio 50 l/h	

ATTENZIONE per completare l'installazione potrebbe esserti utile anche:
- **riduttore di CO_2 per bombole ricaricabili, vedi pag. 239;**
- **terminale dritto fil. da 1/4 per tubo da 6 (per CO_2), vedi pag. 228;**
- **terminale dritto fil. da 3/8 per tubo da 8 (per acqua), pag. 228;**
- **tubo da 8, lung. 4 ml, cod. PE-0806-4ML, euro 4,2 pz;**
- **tubo da 6, lung. 4 ml, cod. PE-0604-4ML, euro 2,6 pz;**

Frigogasatori per Ho.Re.Ca. da soprabanco e sottobanco 50 l/h

Frigogasatore progettato per uso professionale, idoneo ad erogare acqua fredda liscia o gassata.
Progettato con un potente circuito refrigerante a banco ghiaccio in grado di somministrare rapidamente acqua fredda.
Controllo della temperatura dell'acqua con termostato meccanico. Rubinetti di erogazione meccanici (nella versione TOP).

Per ottenere un miglior risultato dal punto di vista organolettico si consiglia di installare a monte dell'impianto una cartuccia composita a carbone attivo argentizzato tipo Silver Star o Everpure.

Portata oraria acqua fredda (4-10°C)	*40/50 l/h **
Alimentazione elettrica	*230V/50 Hz*
Consumo elettrico	*200 w max.*
Refrigerante	*R134a*
Volume e materiale carbonatore	*1,20 l inox*
Pompa sistema di gasatura	*a membrana*
Scambiatore di calore	*a banco ghiaccio chiuso*
Volume vasca banco ghiaccio	*8 l*
Materiale banco ghiaccio	*Polietilene*
Potenza compressore (Hp)	*1/8 Hp*
Controllo temperatura:	*meccanico*
Telaio	*acciaio inox satinato.*
Raccordi IN/OUT (Acqua/CO_2)	*6mm / 8mm*
Dimensioni soprabanco (mm)	*250lx390hx400p*
Dimensioni sottobanco (mm)	*250lx390hx400p*
Peso netto (kg)	*19*

** La portata oraria è in funzione dalla temperatura dell'acqua in ingresso.*

Codice	Descrizione	Euro
HORECA-50 TOP	Frigogasatore da soprabanco per uso professionale 50 l/h	
HORECA-50 UNDER	Frigogasatore da sottobanco per uso professionale 50 l/h	

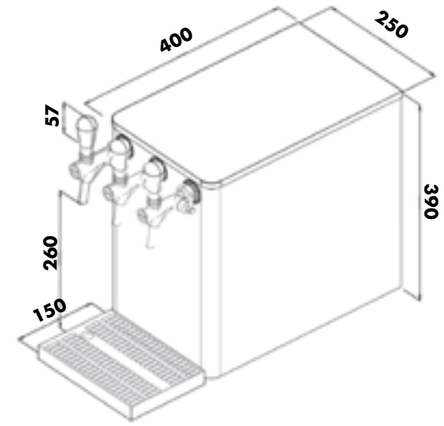

ATTENZIONE per completare l'installazione potrebbe esserti utile anche:
- **riduttore di CO_2 per bombole ricaricabili, vedi pag. 239;**
- **terminale dritto fil. da 1/4 per tubo da 6 (per CO_2), vedi pag. 228;**
- **terminale dritto fil. da 3/8 per tubo da 8 (per acqua), pag. 228;**
- **tubo da 8, lung. 4 ml, cod. PE-0806-4ML, euro 4,2 pz;**
- **tubo da 6, lung. 4 ml, cod. PE-0604-4ML, euro 2,6 pz;**

Frigogasatori per Ho.Re.Ca. da soprabanco e sottobanco 105 l/h

Frigogasatore progettato per uso professionale, idoneo ad erogare acqua fredda liscia o gassata.
Progettato con un potente circuito refrigerante a banco ghiaccio in grado di somministrare rapidamente acqua fredda.
Controllo della temperatura dell'acqua con termostato meccanico, sistema di gasatura con pompa rotativa a palette. Rubinetti di erogazione meccanici (nella versione TOP).

Per ottenere un miglior risultato dal punto di vista organolettico si consiglia di installare a monte dell'impianto una cartuccia composita a carbone attivo argentizzato tipo Silver Star o Everpure.

Portata oraria acqua fredda (4-10°C)	*90/105 l/h **
Alimentazione elettrica	*230V/50 Hz*
Consumo elettrico	*340w max*
Refrigerante	*R134a*
Volume e materiale carbonatore	*1,20 l inox*
Pompa sistema di gasatura	*volumetrica inox a palette*
Scambiatore di calore	*a banco ghiaccio aperto*
Volume vasca banco ghiaccio	*18 l*
Materiale banco ghiaccio	*Polietilene*
Potenza compressore (Hp)	*1/6 Hp*
Controllo temperatura:	*meccanico*
Telaio	*acciaio inox satinato.*
Raccordi IN/OUT (Acqua/CO2)	*6mm / 8mm*
Dimensioni soprabanco (mm)	*310lx450hx470p*
Dimensioni sottobanco (mm)	*310lx450hx470p*
Peso netto (kg)	*23*

** La portata oraria è in funzione dalla temperatura dell'acqua in ingresso.*

Codice	Descrizione	Euro
HORECA-105 TOP	Frigogasatore da soprabanco per uso professionale 105 l/h	
HORECA-105 UNDER	Frigogasatore da sottobanco per uso professionale 105 l/h	

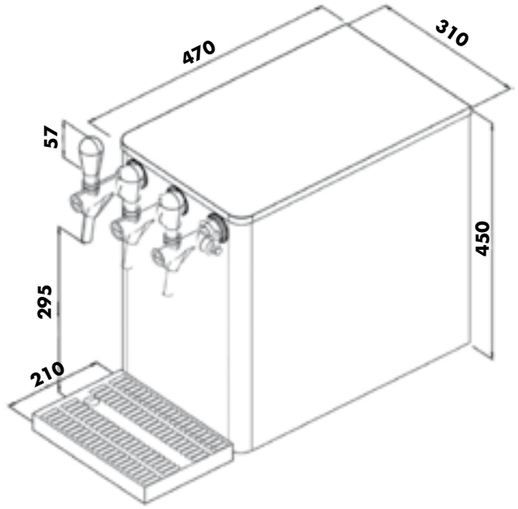

ATTENZIONE per completare l'installazione potrebbe esserti utile anche:
- riduttore di CO_2 per bombole ricaricabili, vedi pag. 239;
- terminale dritto fil. da 1/4 per tubo da 6 (per CO_2), vedi pag. 228;
- terminale dritto fil. da 3/8 per tubo da 8 (per acqua), pag. 228;
- tubo da 8, lung. 4 ml, cod. PE-0806-4ML, euro 4,2 pz;
- tubo da 6, lung. 4 ml, cod. PE-0604-4ML, euro 2,6 pz;

RIDUTTORI DI PRESSIONE USA E GETTA

Riduttore di pressione serie MICRO con 1 manometro, realizzato in ottone nichelato, ideale per impianti di frigogasatura di piccole/medie dimensioni. Attacco M11x1 per bombola usa e getta, ed uscita standard 1/8" G.

Codice	Descrizione	Euro
RI-MICRO	Riduttore di CO_2, att. M11x1	

ADATTATORE PER BOMBOLE CON ATTACCO W 21,8

Adattatore idoneo ad installare bombole ricaricabili con attacco W 21,8 - 14 Fil. x 1 sul riduttore MICRO.

Codice	Descrizione	Euro
RI-412005	Adattatore per riduttore da M11 a W21,8	

RIDUTTORE DI PRESSIONE PER BOMBOLE RICARICABILI

Riduttore di pressione con 2 manometri Riduttore di pressione realizzato in ottone nichelato, ideale per l'erogazione di elevate quantità di gas, senza la formazione di ghiaccio, essendo il volume della camera di bassa pressione particolarmente alto. Attacco W 21,8 x 1"1/4 Fil. x 1 per bombole ricaricabili. Uscita standard 1/4" G.

Codice	Descrizione	Euro
RI-41006	Riduttore di CO_2 attacco W21,8 .	

BOMBOLE USA E GETTA

Bombole di CO_2 alimentare E290 usa e getta da 600g con attacco M11x1 idonee a produrre acqua frizzante. Prodotto e certificato in Italia.

Codice	Descrizione	Euro
H0089-600G	Bombola E290 usa e getta 600g	
BOX-H0089-600G	Scatola c/12 bombole E290	

BOMBOLE RICARICABILI NUOVE

Bombole di CO_2 alimentare E290 ricaricabili NUOVE (non rigenerate) complete di valvola residuale. Attacco W 21,8 - 14 Fil. x 1 Idonee a produrre acqua frizzante. Prodotto certificato per uso alimentare

Codice	Descrizione	Euro
H0090-2KG	Bombola ricaricabile E290 da 2 kg	
H0091-4KG	Bombola ricaricabile E290 da 4 kg	

MISCELATORE A 3 VIE

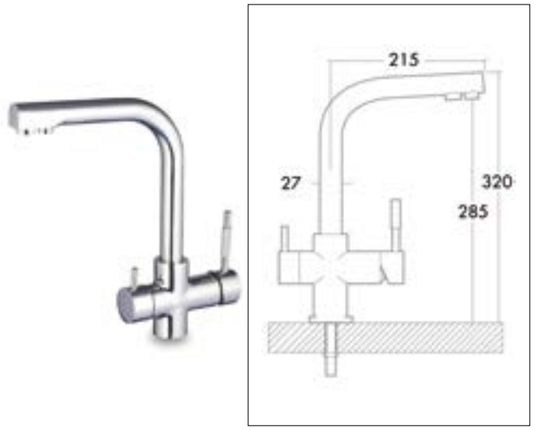

Rubinetto a 3 vie (acqua calda/fredda/osmotizzata o gassata) c/leve.
Finitura: cromatura lucida a specchio
Attacchi: tubi flessibili con attacco da 3/8" F (per acqua non trattata fredda e calda) + attacco da 8 mm o da 1/4" per acqua trattata.
Materiale di costruzione: ottone cromato

Codice	Descrizione	Euro
H0014-408-3V	Rubinetto ad 3 vie in acciaio cromato lucido	

MISCELATORI A 4 VIE

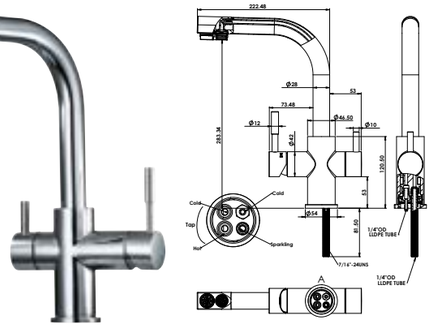

Miscelatore a 4 vie c/2 leve (acqua a temperatura ambiente/calda/fredda/gassata). Finitura cromata lucida specchio. Attacchi da 3/4" (per acqua temperatura ambiente e calda ed da 1/4" (per acqua refrigerata e frizzante).
Materiale di costruzione: ottone cromato.

Codice	Descrizione	Euro
H0094-4V1	Rubinetto a 4 vie separate	

MISCELATORI A 5 VIE

Miscelatore a 5 vie (acqua a temperatura ambiente/calda/fredda/gassata/microfiltrata). Finitura cromata lucida specchio. Attacchi: per tubo da 3/8".L'utilizzo di una cartuccia Ø 25 per l'acqua calda/fredda consente un notevole risparmio idrico ed energetico (meno acqua calda consumata). Materiale di costruzione: ottone cromato. Prodotto in Italia.

Codice	Descrizione	Euro
H0093-5V2	Miscelatore a 5 Vie separate	

COLONNINA PER SPILLATURA COBRA AD 1 VIA

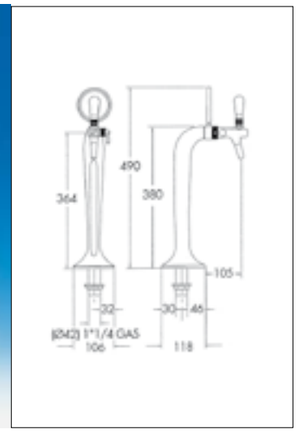

Colonna ottone cromato 1 uscita. Senza rubinetto distanziale o medaglione (da acquistare a parte).

Codice	Descrizione	Euro
H0094-1V	Colonnina 1 via s/rubinetti	

COLONNINA PER SPILLATURA COBRA A 2 VIE

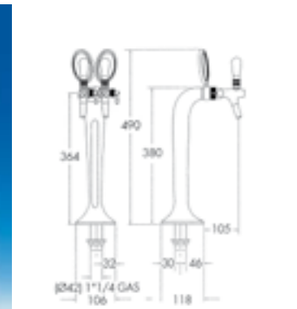

Colonna ottone cromato 2 uscite. Senza rubinetti distanziali o medaglioni (da acquistare a parte).

Codice	Descrizione	Euro
H0094-2V	Colonnina a 2 vie s/rubinetti	

COLONNINA PER SPILLATURA COBRA A 3 VIE

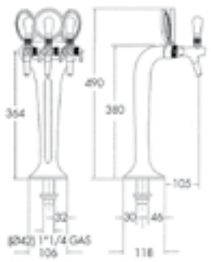

Colonna ottone cromato 3 uscite. Senza rubinetti, distanziali o medaglioni (da acquistare a parte).

Codice	Descrizione	Euro
H0094-3V	Colonnina 3 vie s/rubinetti	

Accessori per colonnine

Rubinetto di spillatura in ottone cromato per colonnina di spillatura con beccuccio inox.

Codice	Descrizione	Euro
H0095-C	Rubinetto di spillatura c/compensatore CO_2	
H0096-SC	Rubinetto di spillatura s/compensatore CO_2	

Codice	Descrizione	Euro
H0097-ABS	Medaglione in ABS cromato	
H0098-DIS	Distanziale in ottone cromato	

Raccogligocce in acciao inox da installare sotto le colonnine di spillatura.

Codice	Descrizione	Euro
H0099-1522	Raccogligocce cm 15x22 inox	
H0100-3018	Raccogligocce cm 30x18 inox	
H0101-4022	Raccogligocce cm 40x22 inox	
H0102-6022	Raccogligocce cm 60x22 inox	

IDRO SERVICE

COMPONENTI PER APPARECCHIATURE TRATTAMENTO ACQUE

RECIPIENTI POLYGLASS DOMESTICI STRUCTURAL®

Il contenitore a pressione ideale per applicazioni di addolcimento e filtrazione residenziali. I contenitori a pressione polyglass Structural offrono un servizio affidabile negli anni per applicazioni di trattamento e filtrazione delle acque.
Questi serbatoi di diametro a dimensione ridotta contengono fino a 103 litri d'acqua e si distinguono per la loro affidabilità e resistenza chimica impareggiabile.

DETTAGLIO FILETTATURA 2 1/2"

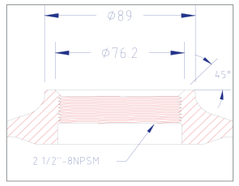

Colore standard:
BLU RAL 5015
Pressione di esercizio:
Min. 0 bar – Max. 10 bar
Temperatura di esercizio:
Min. 1°C – Max. 50°C

Codice bombola	Capacità	Diametro esterno (mm)	Altezza massima (mm)	Attacchi (mm)	Peso a vuoto (kg)
Q-0713-A9	6,3	184	343	2"1/2 UN	1,4
Q-0817-A9	11	208	437	2"1/2 UN	1,5
Q-0835-A9	25,7	208	904	2"1/2 UN	2,8
Q-0844-P9	33,6	208	1130	2"1/2 UN	3,6
Q-0935-A9	31,3	233	905	2"1/2 UN	3,5
Q-1035-A9	38,9	257	905	2"1/2 UN	4,2
Q-1044-P9	48	257	1134	2"1/2 UN	5,5
Q-1054-P9	60,7	257	1383	2"1/2 UN	6,7
Q-1248-P9	75,6	304	1256	2"1/2 UN	7,3
Q-1354-A9	103,1	334	1374	2"1/2 UN	9,2

RECIPIENTI POLYGLASS DOMESTICI STRUCTURAL®

Sono la miglior soluzione in termini di convenienza e di resistenza alla corrosione per il trattamento o accumulo di acqua in ambito commerciale/industriale. I recipienti a pressione compositi Structural offrono una struttura in fibra di vetro per performance eccezionali e resistenza in ambienti chimici. Con una capacità che può arrivare fino a 7000 litri e una varietà di opzioni, è possibile personalizzare un recipiente sulla base delle vostre esigenze. Tutti i recipienti compositi Structural sono testati per 250.000 cicli.

DETTAGLIO FILETTATURA 4"

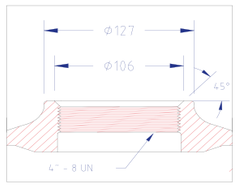

Pressione di esercizio:
Min. 0 bar – Max. 10 bar
Temperatura di esercizio:
Min. 1°C – Max. 50°C

Codice bombola	Capacità	Diametro esterno (mm)	Altezza massima (mm)	Attacchi (mm)	Peso a vuoto (kg)
C-1465-A3	140	369	1660	4" UN	19,0
C-1665-A3	170	406	1650	4" UN	20,5
C-1865-A3	250	469	1746	4" UN	32,0
C-2160-A3	309	552	1640	4" UN	32,0
C-2469-A3	436	610	1890	4" UN	41,0

PRODOTTO CERTIFICATO a norma DM 174/04 ACQUE POTABILI

MADE IN EUROPE

Vessels tested and certified by the Water Quality Association (W QA) to NSF/ANSI Std. 44 for material safety and structur al integrity requirements and Std. 372 for low lead compliance.

RECIPIENTI COMPOSITI INDUSTRIALI STRUCTURAL®

APERTURA: SUPERIORE E INFERIORE

DETTAGLIO FILETTATURA 4"

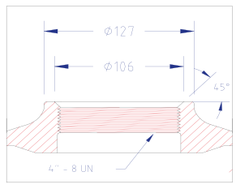

DETTAGLIO FLANGIA 6"

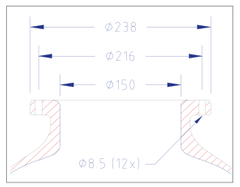

Pressione di esercizio:
Min. 0 bar – Max. 10 bar
Temperatura di esercizio:
Min. 1°C – Max. 65°C

DETTAGLIO BASE

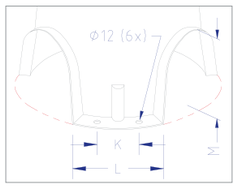

Codice bombola	Capacità	Diametro esterno (mm)	Altezza massima (mm)	Attacchi (mm)	Peso a vuoto (kg)
C-3072-F7	712	770	2050	4" UN Top+Bottom	84,0
C-3672-F7	1072	927	2150	4" UN Top+Bottom	99,0
C-1868-F7	250	469	2151	Flangia 6" Top+Bottom	30,0
C-2166-F7	310	552	2018	Flangia 6" Top+Bottom	43,0
C-2475-F7	450	610	2248	Flangia 6" Top+Bottom	47,0
C-3078-F7	710	770	2304	Flangia 6" Top+Bottom	85,0
C-3678-F7	1020	927	2367	Flangia 6" Top+Bottom	101,0
C-4278-F7	1360	1074	2445	Flangia 6" Top+Bottom	133,0
C-4882-F7	1840	1223	2450	Flangia 6" Top+Bottom	178,0
C-55120-F7	3220	1400	3340	Flangia 6" Top+Bottom	n. d.
C-6367-F7	2344	1623	2075	Flangia 6" Top+Bottom	n. d.
C-6386-F7	3061	1623	2475	Flangia 6" Top+Bottom	n. d.
C-63103-F7	4265	1623	2906	Flangia 6" Top+Bottom	n. d.
C-63123-F7	5255	1623	3414	Flangia 6" Top+Bottom	n. d.

Codice	Euro
Q-0713-A9	
Q-0817-A9	
Q-0835-A9	
Q-0844-P9	
Q-0935-A9	
Q-1035-A9	
Q-1044-P9	
Q-1054-P9	
Q-1248-P9	
Q-1354-A9	
C-1465-A3	
C-1665-A3	
C-1865-A3	
C-2160-A3	
C-2469-A3	
C-3072-F7	
C-3672-F7	

Altri prezzi su richiesta

CABINATO NAUTILUS

Completo di bombola e pozzetto.

Codice	Dimensioni l x p x h (mm)	Bombola HST	Euro
NAUTI7X13	225x430x355	7X13	

CABINATI DIAMANTE

Completi di bombola HST e pozzetto.

Codice	Dimensioni l x p x h (mm)	Bombola HST	Euro
DIA8X35	350x605x1120	8X35	

CABINATI UNICO

Completo di bombola 8"X17", 8"x35" o 9"x35" HST e pozzetto.

Codice	Dimensioni l x p x h (mm)	Bombola HST	Euro
UNICO8X17	315x510x685	8X17	
UNICO8X35	315x510x1140	8X35	
UNICO9X35	315x510x1140	9X35	

CABINATI SERIE TOP CAB

Cabinati completi di bombola Structural, base, griglia e pozzetto.

Codice	Dimensioni l x p x h (mm)	Bombola HST	Euro
TOP-CAB8X18	334x486x721	8X18	
TOP-CAB8X35	334x486x1176	8X35	
TOP-CAB9X35	334x486x1176	9X35	

STRUCTURAL ®

Serbatoi cilindrici verticali in acciaio

Serbatoi cilindrici verticali in acciaio al carbonio per filtri ed addolcitori. Completi di manicotti per sfiato superiore e scarico inferiore; attacchi IN-OUT laterali filettati e/o flangiati; ganci di sollevamento superiori; boccaporto inferiore e superiore di adeguata dimensione per ispezione, riempimento e svuotamento del materiale filtrante. Procedimento di saldatura automatico delle carpenterie di tipo MIG/MAG a filo continuo altamente automatizzato. Protezione dalla corrosione a mezzo dei seguenti cicli di verniciatura:

- ***internamente:***

processo di sabbiatura grado SA 2½ - 3 ed applicazione di una mano di fondo di primer epossidico bicomponente. Finitura con doppio strato di vernice epossidica senza solventi, atossica per alimenti (spessore totale: circa 250 µ). Vernice certificata a norma del D.M. 174/04 per l'utilizzo con acque potabili;

- ***esternamente:***

processo di sabbiatura grado SA 2½ - 3 ed applicazione di una mano di fondo di primer epossidico. Finitura con uno strato di smalto bicomponente (spessore totale: circa 100 µ).

Pressione di lavoro max 5 bar (a temperatura ambiente).

I serbatoi SV60, SV65 e SV80 hanno il manicotto superiore da 4" con filettatura UN per l'installazione di valvole Autotrol, Fleck, Siata etc.

I serbatoi verniciati possono essere forniti anche completi di raggiera interna in PVC/ABS/PP pre-installata e collaudata in fabbrica (versione KIT).

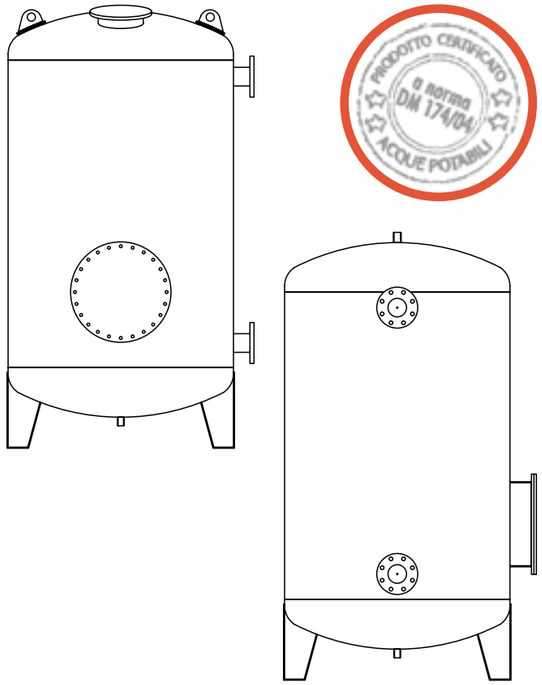

PRODOTTO CERTIFICATO A NORMA DM 174/04 ACQUE POTABILI

DATI TECNICI

SERBATOI IN ACCIAIO PER DISTRIBUZIONE A RAGGIERA

Modello	Diametro est. (mm)	Fasciame (mm)	Altezza max da terra (mm)	Attacchi est. IN-OUT	Attacchi int. IN-OUT	Interasse attacchi IN-OUT (mm)	Attacco sup. sfiato aria	Attacco inf. scarico	Peso serbatoio (kg)	Volume serbatoio (l)
SV60-2	600	1500	1970	2"	2"	1300	4" UN	3/4"	94	470
SV65-2	650	1500	1980	2"	2"	1300	4" UN	3/4"	109	550
SV80-2	800	1500	2070	2"	2"	1300	4" UN	3/4"	136	880
SV95-DN80	950	1500	2105	DN80	3"	1300	1"	3/4"	216	1280
SV110-DN80	1100	1500	2185	DN80	3"	1300	1"	3/4"	256	1730
SV130-DN80	1300	1500	2280	DN80	3"	1300	1"	3/4"	399	2510
SV140-DN80	1400	1500	2325	DN80	3"	1300	1"	3/4"	442	2950
SV140-DN100	1400	1500	2325	DN100	DN100	1300	1"	3/4"	442	2950
SV150-DN80	1500	1500	2380	DN80	3"	1300	1"	3/4"	483	3430
SV150-DN100	1500	1500	2380	DN100	DN100	1300	1"	3/4"	483	3430
SV160-DN80	1600	1500	2525	DN80	3"	1300	2"	1" 1/2	829	3950
SV160-DN100	1600	1500	2525	DN100	DN100	1300	2"	1" 1/2	829	3950
SV160-DN125	1600	1500	2525	DN125	DN125	1300	2"	1" 1/2	829	3950
SV180-DN80	1800	1500	2665	DN80	3"	1300	2"	1" 1/2	944	5180
SV180-DN100	1800	1500	2665	DN100	DN100	1300	2"	1" 1/2	944	5180
SV180-DN125	1800	1500	2665	DN125	DN125	1300	2"	1" 1/2	944	5180
SV200-DN80	2000	1500	2785	DN80	3"	1300	2"	1" 1/2	1078	6560
SV200-DN100	2000	1500	2785	DN100	DN100	1300	2"	1" 1/2	1078	6560
SV200-DN125	2000	1500	2785	DN125	DN125	1300	2"	1" 1/2	1078	6560

Temperatura di lavoro 2 - 50°C

Pressione di esercizio max 5 bar.

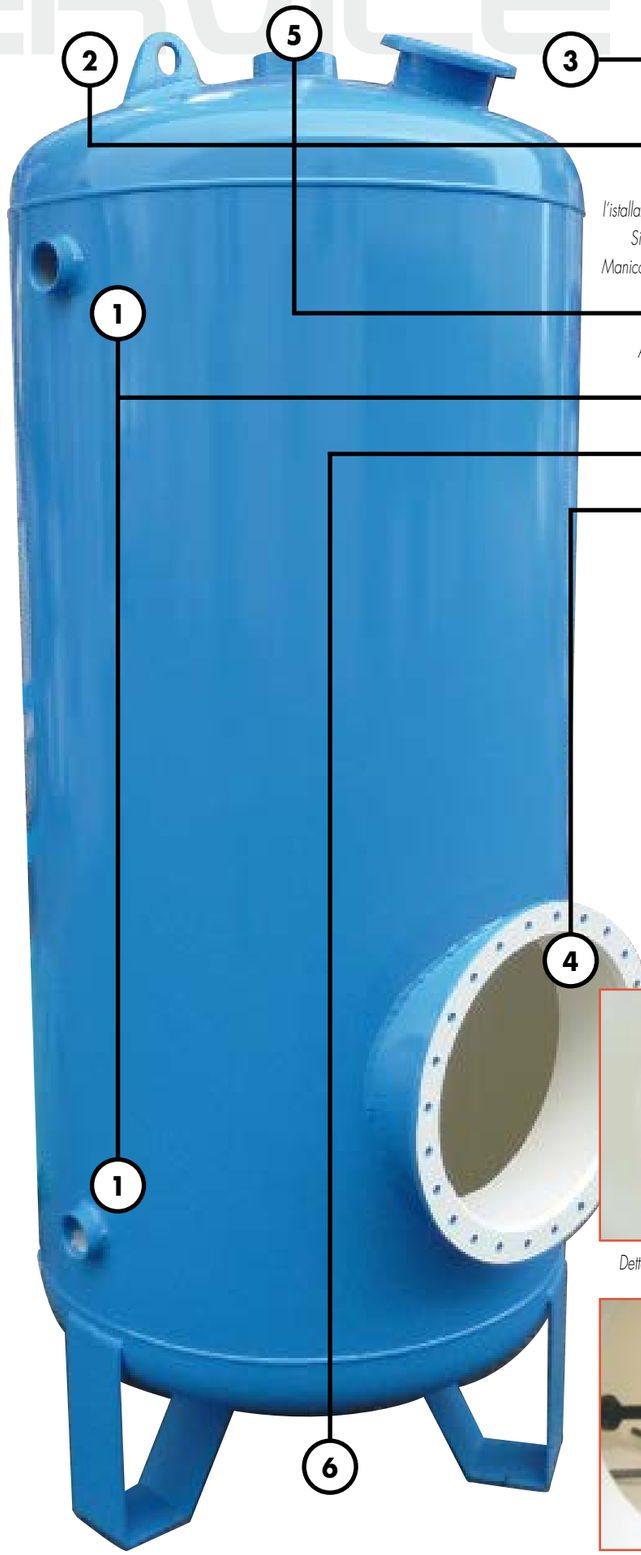

Passo di mano superiore.

Coppia di golfari di sollevamento/ movimentazione serbatoio (a vuoto).

Manicotto superiore da 4" fil. UN per l'installazione di valvole monoblocco (es. Fleck, Siata, etc., solo serbatoi Ø 60/65/80). Manicotto superiore da 1" o 2" per sfiato aria per gli altri diametri.

Attacchi In/Out laterali per installazione batterie di valvole.

Manicotto inferiore di scarico.

Passo d'uomo inferiore

Dettaglio verniciatura interno serbatoio

VERSIONE SENZA DISTRIBUZIONE INTERNA

Codice	Euro
SV60-2	
SV65-2	
SV80-2	
SV95-DN80	
SV110-DN80	
SV130-DN80	
SV140-DN80	
SV140-DN100	
SV150-DN80	
SV150-DN100	
SV160-DN80	
SV160-DN100	
SV160-DN125	
SV180-DN80	
SV180-DN100	
SV180-DN125	
SV200-DN80	
SV200-DN100	
SV200-DN125	

VERSIONE CON DISTRIBUZIONE INTERNA SUPERIORE E INFERIORE A RAGGIERA, FUNGO E VALVOLA DI SCARICO

Codice	Euro
SV60KIT-2	
SV65KIT-2	
SV80KIT-2	
SV95KIT-DN80	
SV110KIT-DN80	
SV130KIT-DN80	
SV140KIT-DN80	
SV140KIT-DN100	
SV150KIT-DN80	
SV150KIT-DN100	
SV160KIT-DN80	
SV160KIT-DN100	
SV160KIT-DN125	
SV180KIT-DN80	
SV180KIT-DN100	
SV180KIT-DN125	
SV200KIT-DN80	
SV200KIT-DN100	
SV200KIT-DN125	

SERBATOI CON PIASTRA FORATA

Serbatoi cilindrici verticali in acciaio al carbonio per filtri ed addolcitori. Completi di manicotti per sfiato superiore e scarico inferiore; attacchi IN-OUT laterali flangiati; ganci di sollevamento superiori; n.3 passi d'uomo (sul fondo inferiore e superiore e sul fasciame, sopra la piastra) di adeguata dimensione per ispezione, riempimento e svuotamento del materiale filtrante. Piastra forata in acciaio di spessore 15mm predisposta con n. 60 fori/m²/piastra di diametro adeguato per l'alloggiamento dei funghetti. Procedimento di saldatura automatico delle carpenterie di tipo MIG/MAG a filo continuo automatizzato.

DATI TECNICI

SERBATOI CON PIASTRA FORATA PER UGELLI FILTRANTI FASCIAME 1500 mm (prezzi su richiesta)

Modello	Diametro est. (mm)	Fasciame (mm)	Altezza max da terra (mm)	Attacchi IN-OUT	Interasse attacchi IN-OUT (mm)	Attacco superiore	Attacco inferiore	Volume totale (l)	Peso totale serbatoio (kg)
SV160P-DN80-1500	1600	1500	2800	DN80	1300	2"	1"1/2	4000	1150
SV160P-DN100-1500	1600	1500	2800	DN100	1300	2"	1"1/2	4000	1150
SV160P-DN125-1500	1600	1500	2800	DN125	1300	2"	1"1/2	4000	1150
SV180P-DN80-1500	1800	1500	3000	DN80	1300	2"	1"1/2	5200	1350
SV180P-DN100-1500	1800	1500	3000	DN100	1300	2"	1"1/2	5200	1350
SV180P-DN125-1500	1800	1500	3000	DN125	1300	2"	1"1/2	5200	1350
SV200P-DN80-1500	2000	1500	3100	DN80	1300	2"	1"1/2	6500	1550
SV200P-DN100-1500	2000	1500	3100	DN100	1300	2"	1"1/2	6500	1550
SV200P-DN125-1500	2000	1500	3100	DN125	1300	2"	1"1/2	6500	1550
SV220P-DN100-1500	2200	1500	3150	DN100	1300	2"	1"1/2	8100	2100
SV220P-DN125-1500	2200	1500	3150	DN125	1300	2"	1"1/2	8100	2100
SV220P-DN150-1500	2200	1500	3150	DN150	1300	2"	1"1/2	8100	2100
SV250P-DN100-1500	2500	1500	3200	DN100	1300	2"	1"1/2	10800	2500
SV250P-DN125-1500	2500	1500	3200	DN125	1300	2"	1"1/2	10800	2500
SV250P-DN150-1500	2500	1500	3200	DN150	1300	2"	1"1/2	10800	2500
SV300P-DN125-1500	3000	1500	3600	DN125	1300	2"	1"1/2	16500	4200
SV300P-DN150-1500	3000	1500	3600	DN150	1300	2"	1"1/2	16500	4200
SV300P-DN200-1500	3000	1500	3600	DN200	1300	2"	1"1/2	16500	4200

DATI TECNICI

SERBATOI CON PIASTRA FORATA PER UGELLI FILTRANTI FASCIAME 2000 mm (prezzi su richiesta)

Modello	Diametro est. (mm)	Fasciame (mm)	Altezza max da terra (mm)	Attacchi IN-OUT	Interasse attacchi IN-OUT (mm)	Attacco superiore	Attacco inferiore	Volume totale (l)	Peso totale serbatoio (kg)
SV160P-DN80-2000	1600	2000	3300	DN80	1300	2"	1"1/2	5000	1300
SV160P-DN100-2000	1600	2000	3300	DN100	1300	2"	1"1/2	5000	1300
SV160P-DN125-2000	1600	2000	3300	DN125	1300	2"	1"1/2	5000	1300
SV180P-DN80-2000	1800	2000	3500	DN80	1300	2"	1"1/2	6500	1500
SV180P-DN100-2000	1800	2000	3500	DN100	1300	2"	1"1/2	6500	1500
SV180P-DN125-2000	1800	2000	3500	DN125	1300	2"	1"1/2	6500	1500
SV200P-DN80-2000	2000	2000	3600	DN80	1300	2"	1"1/2	8100	1750
SV200P-DN100-2000	2000	2000	3600	DN100	1300	2"	1"1/2	8100	1750
SV200P-DN125-2000	2000	2000	3600	DN125	1300	2"	1"1/2	8100	1750
SV220P-DN100-2000	2200	2000	3650	DN100	1300	2"	1"1/2	10000	2350
SV220P-DN125-2000	2200	2000	3650	DN125	1300	2"	1"1/2	10000	2350
SV220P-DN150-2000	2200	2000	3650	DN150	1300	2"	1"1/2	10000	2350
SV250P-DN100-2000	2500	2000	3700	DN100	1300	2"	1"1/2	13300	2750
SV250P-DN125-2000	2500	2000	3700	DN125	1300	2"	1"1/2	13300	2750
SV250P-DN150-2000	2500	2000	3700	DN150	1300	2"	1"1/2	13300	2750
SV300P-DN125-2000	3000	2000	4100	DN125	1300	2"	1"1/2	20000	4600
SV300P-DN150-2000	3000	2000	4100	DN150	1300	2"	1"1/2	20000	4600
SV300P-DN200-2000	3000	2000	4100	DN200	1300	2"	1"1/2	20000	4600

Protezione dalla corrosione a mezzo dei seguenti cicli di verniciatura:

- ***internamente:***
  - *> processo di sabbiatura grado SA 2½ - 3 ed applicazione di una mano di fondo di primer epossidico bicomponente.*
  - *> Finitura con doppio strato di vernice epossidica senza solventi, atossica per alimenti (spessore totale: circa 250 µ). Vernice certificata a norma del D.M. 174/04 per l'utilizzo con acque potabili;*
- ***esternamente:***
  - *> processo di sabbiatura grado SA 2½ - 3 ed applicazione di una mano di fondo di primer epossidico.*
  - *> Finitura con uno strato di smalto bicomponente (spessore totale: circa 100 µ).*

Pressione di lavoro max 5 bar (a temperatura ambiente).

I serbatoi sono forniti senza funghetti per piastra e distribuzione superiore in PVC/ABS/PP da ordinare a parte.

Dettaglio verniciatura interno serbatoio

TINI SALAMOIA

Codice	Descrizione	Euro
T100	TINO SALAMOIA 100 l - Ø 480 X 680 h (mm)	
T200	TINO SALAMOIA 200 l - Ø 570 X 1070 h (mm)	
T300	TINO SALAMOIA 300 l - Ø 700 X 1130 h (mm)	
T520	TINO SALAMOIA 520 l - Ø 900 X 1160 h (mm)	
T850	TINO SALAMOIA 850 l - Ø 1080 X 1080 h (mm)	
T1000	TINO SALAMOIA 1000 l - Ø 1240 X 1080 h (mm)	
T1500	TINO SALAMOIA 1500 l - Ø 1220 X 1340 h (mm)	

ACCESSORI TINI SALAMOIA

Codice	Descrizione	Euro
PZ10X41	POZZETTO PER CABINATO 18" Ø 100 X 410 h (mm)	
PZ10X62	POZZETTO PER TINO SALAMOIA DA 100 l, Ø 100 X 620 h (mm)	
PZ10X109	POZZETTO PER TINO SALAMOIA E CABINATO DA 35", Ø 100 X 1090 h (mm)	
PZ20X100	POZZETTO PER TINO SALAMOIA, Ø 160 X 1000 h (mm)	
T100-G02390	GRIGLIA SALE PER TINO DA 100 l	
TPZ10	TAPPO POZZETTO Ø 100 (mm)	

EIETTORI

Eiettori in PVC torniti per aspirazione salamoia, completi di bocchettoni di collegamento ad incollaggio.

Codice	Descrizione	Euro
EI1000	EIETTORE ATT. 32 MM PORTATA DA 300 A 600 l/h	
EI2000	TINO SALAMOIA 200 l - Ø 570 X 1070 h (mm)	

EI1000

EI2000

VALVOLE A GALLEGGIANTE E RACCORDI

Codice	Descrizione	Euro
BV3/8-72	VALVOLA A GALLEGGIANTE DA 3/8" h 725mm	
BV3/8-110	VALVOLA A GALLEGGIANTE DA 3/8" h 1100mm	
VS-BR1-100/05	VALVOLA A GALLEGGIANTE SIATA DA 3/8"	
VF-KIT60067-03	VALVOLA DOPPIA SICUREZZA FLECK DA 3/8"	
BV3/4	VALVOLA A GALLEGGIANTE 3/4" S/TUBO	
VF500AC	AIR CHECK DA 3/8" COMPLETO DI TUBO - h 925mm	
VF-KIT18979	AIR CHECK DA 1/2" COMPLETO DI TUBO - h 1500mm	
EO1500	TUBO DA 3/8" 100 CM CON FILTRO	
TP1/2	TROPPO PIENO A GOMITO C/PORTAGOMMA	
H0080-E2006W	TUBO ASP. SALAMOIA 3/8" MAT. 150m	
H0066-UE0606	GOMITO DA 3/8" ATT. RAPIDI	

TP 1/2

H0080-E2006W

BV3/8-72 BV3/8-110 VF-KIT 60067-03

VS-BR1-100-05 BV3/4 VF500AC VF-KIT18979

TESTATE PER FILTRI CON VALVOLE MANUALI

Testa in ABS per bombole con attacco superiore filettato da 2"1/2 e 4". Idonee per la costruzione di filtri con controlavaggio manuale.

IS101 con attacco bombola 2"1/2, IN-OUT da 1", per tubo distributore, crepina e filtro di fondo da 27mm.

IS105 con attacco bombola 4", IN-OUT da 2", per tubo distributore, crepina e filtro di fondo da 50mm.

NB: Acquistare a parte tubo distributore, crepina sottovalvola ed ugello di fondo.

IS101

IS105

IS203

ADS50

Codice	Descrizione	Euro
IS101	ESTA VALVOLA MANUALE 2"1/2 - IN/OUT 1"	
da ordinare a parte		
IS203	CREPINA SOTTOVALVOLA PER IS101	
TB27-1.5	TUBO DISTRIBUTORE DA 27 mm	
D8-27	UGELLO DI FONDO PER TUBO Ø 27 mm	

Codice	Descrizione	Euro
IS105	TESTA VALVOLA MANUALE 4" - IN/OUT 2"	
da ordinare a parte		
ADS50	CREPINA SOTTOVALVOLA PER TUBO DA 50 mm	
TB50	TUBO DISTRIBUTORE DA 50 mm	
D8-50	UGELLO DI FONDO PER TUBO Ø 50 mm	

RAGGIERE PER SERBATOI CON ATTACCHI LATERALI - INGRESSO DALL'ALTO

Raggiere in PP ed ABS complete di collettore diam. 50 e 90mm e 6/8 bracci filtranti di diam. 53mm. Per impianti di addolcimento e filtrazione in serbatoi che consentano l'ingresso/uscita dell'acqua dall'alto. Temperatura max di utilizzo 50 °C. Slot da 0,25 mm.

DIMENSIONI

Modello	Braccio (mm)	Att. sup. Ø (mm)	Dimensioni (mm)Attacchi (mm) A	B	C	D	E	Slot (mm)
IS307	223	50	465	53	60	160	130	0,25
IS308	283	50	585	53	60	160	145	0,25
IS403	350	90	750	53	100	280	245	0,25
IS404	412	90	870	53	100	280	265	0,25
IS405	475	90	980	53	100	280	280	0,25
IS407	660	90	1345	53	100	280	320	0,25

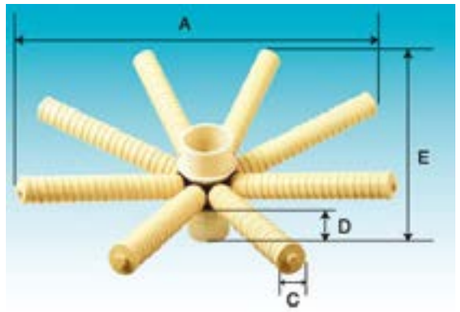

IS405

Codice	Descrizione	Euro
IS307	Raggiera completa 6 bracci per bombole 21" - 24" (600/650 mm)	
IS308	Raggiera completa 6 bracci per bombole 24" - 30" (650/800 mm)	
IS403	Raggiera completa 8 bracci per bombole 36" (900mm)	
IS404	Raggiera completa 8 bracci per bombole 40" (1000 mm)	
IS405	Raggiera completa 8 bracci per bombole 48" - 55" (1200 - 1400 mm)	
IS407	Raggiera completa 8 bracci per bombole 65" - 80" (1600 - 2000 mm)	

RAGGIERE PER BOMBOLE 4"TOP-4"BOTTOM

Raggiere in PP e PVC per installazione su bombole in vetroresina con doppio attacco da 4" TOP+BOTTOM. Complete di attacco a gomito esterno in PVC diam. 50, raccordo di collegamento bombola fil. 4" UN e 6 raggi diam. 53mm. Per impianti di addolcimento e filtrazione. Temperatura max di utilizzo 50°C. Slot da 0,25 mm.

IS311

DIMENSIONI

Modello	Dimensioni (mm) A	B	C	D	Attacco bombola 4"
IS311	190	320	88	63	4" UN

Codice	Descrizione	Euro
IS311	Diffusore completo per bombole fino a 30"	
IS319	Raggiera completa 6 bracci per bombole 18" - 20"	
IS320	Raggiera completa 6 bracci per bombole 21" - 24"	
IS321	Raggiera completa 6 bracci per bombole 30"	
IS322	Raggiera completa 6 bracci per bombole 36" - 40"	

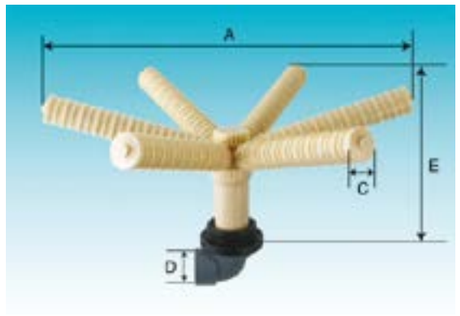

IS320

DIMENSIONI

Modello	Braccio	Dimensioni (mm) A	C	D	E	Slot	Attacco bombola 4"
IS319	136	370	53	63	260	0,25	4" UN
IS320	182	450	53	63	260	0,25	4" UN
IS321	260	620	53	63	260	0,25	4" UN
IS322	330	710	53	63	260	0,25	4" UN

RAGGIERE PER BOMBOLE FLANGIATE 6" TOP - 6" BOTTOM

Raggiere in PP e PVC per installazione su bombole in vetroresina flangiate 6" TOP e BOTTOM.

Il modello IS416 è adatto come distributore superiore per bombole fino a 65".
I modelli IS421, IS422 e IS423 sono composti da 8 raggi ed adatti come distributori inferiori di bombole da 36" a 65".
Attacchi IN/OUT DN80 ad incollaggio.

Per impianti di addolcimento e filtrazione. Temperatura max di utilizzo 50°C. Slot da 0,25 mm.

IS416

DIMENSIONI

Modello	Dimensioni (mm) A	B	C	D	ø Bombole
IS416	310	390	140	80	≤ 65"

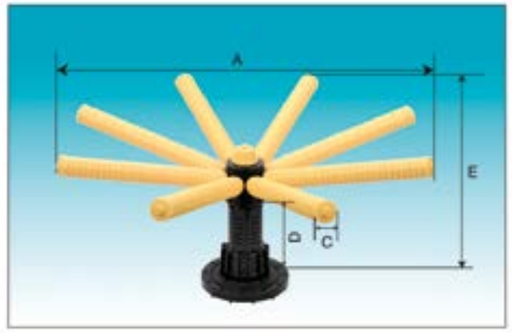

IS421 - IS422 - IS423

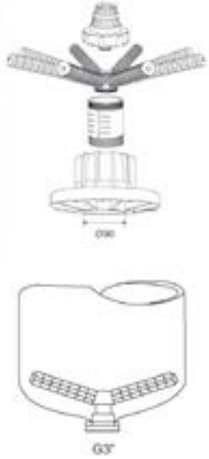

DIMENSIONI

Modello	Dimensioni (mm) A	B	C	D	E	ø Bombole
IS421	870	412	53	265	474	36" - 42"
IS422	985	475	53	265	482	48" - 55"
IS423	1225	600	53	265	514	56" - 65"

Codice	Descrizione	Euro
IS416	Diffusore superiore per bombole flangiate 6"	
IS421	Raggiera a 8 bracci per bombole flangiate 6" - Ø 36" e 42"	
IS422	Raggiera a 8 bracci per bombole flangiate 6" - Ø 48" e 55"	
IS423	Raggiera a 8 bracci per bombole flangiate 6" - Ø 56" e 63"	

ACCESSORI PER BOMBOLE E SERBATOI

IS502

IS504

IS510

Codice	Descrizione	Euro
IS502	TAPPO DA 4" FIL. UN	
IS504	RIDUZIONE DA 4" UN A 2"1/2 UN	
IS510	RIDUZIONE DA 4" UN A 1" FIL. GAS	
HI117053	SFIATO ARIA AUTOMATICO DOPPIO EFFETTO DA 1"	
HI117106	SFIATO ARIA AUTOMATICO DOPPIO EFFETTO DA 2"	

HI117106

HI117053

UGELLI, CREPINE E TUBI DISTRIBUTORI

Codice	Descrizione	Euro
ADS27	CREPINA SOTTOVALVOLA PER TUBO Ø 27 mm	
ADS32	CREPINA SOTTOVALVOLA PER TUBO Ø 32 mm	
ADS50	CREPINA SOTTOVALVOLA PER TUBO Ø 50 mm	
D8-27	UGELLO DI FONDO PER TUBO Ø 27 mm	
D8-32 HF	UGELLO DI FONDO PER TUBO Ø 32 mm HIGH FLOW	
D8-50	UGELLO DI FONDO PER TUBO Ø 50 mm	
TB27-1	TUBO DISTRIBUTORE Ø 27mm (1 m)	
TB27-1,5	TUBO DISTRIBUTORE Ø 27mm (1,5 m)	
TB32	TUBO DISTRIBUTORE Ø 32 mm (2 m)	
TB50	TUBO DISTRIBUTORE Ø 50mm (2 m)	
UG-P7	UGELLO FIL. 15/16", SLOT 0,25mm L=50 mm	
UG-NPA15-16	DADO FIL. 15/16	
UG-TS3	TASSELLO AD ESPANSIONE FIL. 15/16" BLU (SPESS. PIASTRA MAX 20 mm)	

ADS-27

D8-50

UG-P7

D8-27

UG-TS3

UG-NPA15-16

D8-32-HF

ADS-50

FLECK 5600 SXT

PROMO! VALVOLA COMPLETA DI ACCESSORI E BY PASS

Materiale di costruzione:	Noryl
Attacco bombola:	filetto 2"1/2 - 8 UN
Raccordi E-U:	By Pass inox 1" F - 1" M Noryl
Temperatura acqua:	2/38°C
Durata cicli rigenerazione:	7 - programmabili
Programmatore:	SXT elettronico a volume/tempo
Portata (Δp 1 bar):	4,5 m³/h
Controlavaggio (Δp 1 bar)	1,6 m³/h
Applicazioni:	Addolcitori fino a 75 l di resine

+

+

Codice	Descrizione	Euro/cad.	
PROMO-5600SXT-MET	Box c/6 valvole Fleck 5600 SXT Volumetrica c/by pass e accessori.		PREZZO VALIDO PER SCATOLA COMPLETA DA 6 PZ

Promozione c/6 valvole non vendibili singolarmente. Sono inclusi nel prezzo: alimentatore, air check c/doppia sicurezza, crepina sottovalvola, raccordo allo scarico, tubo distributore (1 ml) c/crepina, by pass.

Codice	Descrizione	Euro/cad.	
VF5600SXT-MET-KIT	V. Fleck 5600 SXT Volumetrica c/by pass e accessori.		PREZZO VALIDO PER ACQUISTO VALVOLE SINGOLE

Sono inclusi nel prezzo: alimentatore, air check c/doppia sicurezza, crepina sottovalvola, raccordo allo scarico, tubo distributore (1 ml) c/filtro di fondo, by pass.

ACCESSORI OPZIONALI VALVOLA FLECK 5600 SXT

Codice	Descrizione	Euro
VF-KIT13398	YOKE IN OTTONE DA 1" PER 5600/9100	
VF-KIT18706	YOKE IN PLASTICA DA 1" PER 5600/9100	
VF-KIT28502	BY PASS IN ACCIAIO INOX PER 5600/9100	
VF-KIT26054	BY PASS IN PLASTICA PER 5600/9100	
VF-KITBU28670	MICROSWITCH AUSILIARIO V 5600SXT (non installato)	

VF-KIT18706

VF-KIT13398

VF-KIT26054

VF-KIT-28502

FLECK 5800

Codice	Descrizione	Euro
VF580LC-001	Fleck 5800 Storm Crono	
VF580LC-003	Fleck 5800 Storm Filtro	
VF580SR-003	Fleck 5800 Typhoon (SXT) Volume UP Flow	
VF-V580XR-001	Fleck 5800 Hurricane Volume	

NB: Attacchi e ugelli, crepine e tubo distribuitore non inclusi. Ordinare a parte.

Timer STORM *Timer THYPHOON* *Timer HURRICANE*

Materiale di costruzione:	Noryl
Attacco bombola:	filetto 2"1/2 - 8 UN
Raccordi E-U:	By Pass inox 1" F - 1" M Noryl
Temperatura acqua:	2/38°C
Durata cicli rigenerazione:	5 - programmabili
Programmatore:	STORM - HURRICANE - TYPHOON
Portata (Δp 1 bar):	4,7 m^3/h
Controlavaggio (Δp 1 bar	3,8 m^3/h
Applicazioni:	Addolcitori fino a 120 l di resine - filtri fino a 16"

Sono inclusi nel prezzo: Alimentatore, regolatore di durezza e microswitch ausiliario
Da ordinare a parte: ADS27 Crepina sottovalvola, D8-27 Ugello di fondo, TB27 Tubo distributore, VF-500AC air check, VF-KIT18706 Yoke 1"M Noryl, o VF-KIT28502 by pass in acciaio inox.

FLECK 5810 TYPHOON (SXT)

Materiale di costruzione:	Noryl
Attacco bombola:	filetto 2"1/2 - 8 UN
Raccordi E-U:	1"1/4 M Noryl
Temperatura acqua:	2/38°C
Durata cicli rigenerazione:	5 - regolabili
Programmatore:	TYPHOON (SXT)
Portata (m^3/h - Δp 1 bar):	8,2 (add.) - 7,0 (filtro)
Controlav. (m^3/h - Δp 1,7 bar):	6,3 (add.) - 7,5 (filtro)
Applicazioni:	Addolcitori fino a 225 l di resine - filtri fino a 21"

Sono inclusi nel prezzo: Alimentatore, regolatore di durezza e microswitch ausiliario.
Da ordinare a parte: Crepina sottovalvola ADS32, Ugello di fondo D8-32HF, Tubo distributore TB32 , Air Check VF-500AC, VF-61991-04 attacchi I/O da 1"1/4 (2 pz), DLFC (solo valvole addolcimento, compreso nelle valvole filtro).

Codice	Descrizione	Euro
V5810SR-002	Fleck 5810/1610 SXT Volume	
V5810SC-001	Fleck 5810 SXT Filtro	
VF-61991-04	Attacco da 1"1/4 per 5810	

Codice	Descrizione	Euro
VF-28385-5	DLFC 3/4" 5 gpm (per bombole 14"/16")	
VF-28385-7	DLFC 3/4" 7 gpm (per bombole 18"/21")	

FLECK 2850 SXT

Materiale corpo valvola	Bronzo
Raccordi E-U	1"1/2
Cicli	(5) regolabili 164 min.
Rigenerazione:	Equicorrente
Portata (Inlet 3,5 bar Δp 1 bar)	solo valvola: 11,6 m^3/h - impianto 10 m^3/h
Portata di punta (Inlet 3,5 bar Δp 1,8 bar)	solo valvola 15 m^3/h - impianto 12,5 m^3/h
Controlavaggio max (Inlet 3,5 bar in entrata Δp 1,8 bar)	solo valvola 11,1 m^3/h - impianto 5,7 m^3/h
Applicazioni:	addolcitori con bombole fino a 30", filtri con bombole fino a 24"

Codice	Descrizione	Euro
VF2850-1710SXT	VALVOLA 2850/1710 ELETTRONICA SXT CRONO	
VF2850-1710-MET-SXT	VALVOLA 2850/1710 ELETTRONICA SXT VOLUME PLASTIC METER	
VF2850-FILTER-SXT	VALVOLA 2850 ELETTRONICA SXT FILTRO	
Sono inclusi nei prezzi:	CREPINA SOTTOVALVOLA 2", microswith ausiliario	
Vanno ordinati a parte:	D8-50 UGELLO DI FONDO PER TUBO Ø 50 mm TB50 TUBO DISTRIBUTORE Ø 50mm (2 m) VF-KIT18979 AIR CHECK DA 1/2" COMPLETO DI TUBO - H 1500 mm (SOLO V. ADD.)	

FLECK 2910 SXT

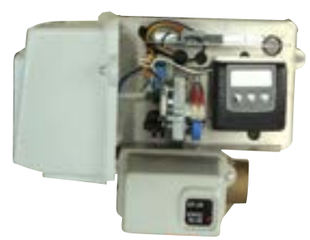

Materiale corpo valvola	Bronzo
Raccordi E-U	2"
Cicli	(5) regolabili 164 min.
Rigenerazione:	Equicorrente
Portata (Inlet 3,5 bar Δp 1 bar)	solo valvola: 24 m^3/h - impianto 19 m^3/h
Portata di punta (Inlet 3,5 bar Δp 1,8 bar)	solo valvola :31 m^3/h - impianto 23 m^3/h
Controlavaggio max (Inlet 3,5 bar in entrata Δp 1,8 bar)	solo valvola 5,6 m^3/h - impianto 5 m^3/h filtri con bombole fino a 24"
Applicazioni:	addolcitori con bombole fino a 30", filtri con bombole fino a 21", deferrizzatori fino a 16"

Codice	Descrizione	Euro
VF2910-1710-SXT	VALVOLA 2910/1710 ELETTRONICA SXT CRONO	
VF2910-1710-MET-SXT	VALVOLA 2910/1710 ELETTRONICA SXT VOLUME PLASTIC METER	
Sono inclusi nei prezzi:	CREPINA SOTTOVALVOLA 2"	
Vanno ordinati a parte:	D8-50 UGELLO DI FONDO PER TUBO Ø 50 mm TB50 TUBO DISTRIBUTORE Ø 50mm (2 m) VF-KIT18979 AIR CHECK DA 1/2" COMPLETO DI TUBO - H 1500 mm	
PER MICROSWITCH AUSILIARIO ORDINARE:	VF-KIT-BU28674	

FLECK 9100 SXT

PROMO! VALVOLA COMPLETA DI ACCESSORI E BY PASS

Materiale di costruzione:	*Noryl*
Attacco bombola:	*filetto 2"1/2 - 8 UN*
Raccordi E-U:	*By Pass inox 1" F*
Temperatura acqua:	*2/38°C*
Durata cicli rigenerazione:	*7 - programmabili*
Programmatore:	*SXT elettronico a volume*
Portata (Δp 1 bar):	*4,6 m³/h*
Controlavaggio (Δp 1 bar	*1,8 m³/h*
Applicazioni:	*Addolcitori fino a 125 l di resine*

Codice	Descrizione	Euro/cad.	
PROMO-9100SXT-MET	*Valvola Fleck 9100 SXT Volumetrica c/by pass e accessori.*		*PREZZO VALIDO PER QUALSIASI QUANTITA'*

Promozione. Sono inclusi nel prezzo: alimentatore, (1) air check c/doppia sicurezza, (2) crepina sottovalvola, (1) raccordo allo scarico, (2) tubo distributore (1 ml) c/filtro di fondo, (1) by pass.

ACCESSORI OPZIONALI VALVOLA FLECK 9100 SXT

Codice	Descrizione	Euro
VF-KIT13398	*YOKE IN OTTONE DA 1" PER 5600/9100*	
VF-KIT18706	*YOKE IN PLASTICA DA 1" PER 5600/9100*	
VF-KIT28502	*BY PASS IN ACCIAIO INOX PER 5600/9100*	
VF-KIT26054	*BY PASS IN PLASTICA PER 5600/9100*	
VF-KIT-28359	*KIT MICROSWITCH AUSILIARIO V. 9100 SXT (non installato)*	

VF-KIT18706

VF-KIT13398

VF-KIT26054

VF-KIT-28502

FLECK 9500 SXT

Materiale corpo valvola	*Bronzo*
Programmatore:	*Elettronico SXT*
Raccordi E-U	*1"1/2*
Cicli	*(5) regolabili*
Rigenerazione:	*Equicorrente*
Portata (Inlet 3,5 bar Δp 1 bar)	*solo valvola: 8,4 m³/h - impianto 6,8 m³/h*
Portata di punta (Inlet 3,5 bar Δp 1,8 bar)	*solo valvola 11,2 m³/h - impianto 9,2 m³/h*
Controlavaggio max (Inlet 3,5 bar in entrata Δp 1,8 bar)	*solo valvola 3,3 m³/h*
Applicazioni:	*addolcitori con bombole fino a 24", filtri con bombole fino a 16", deferrizzatore NON UTILIZZABILE*

Codice	Descrizione	Euro
VF-9500SXT-MET	*VALVOLE 9500/1700 SXT PLASTIC METER*	
VF-KIT28137	*KIT TUBI IN RAME PER BOMBOLE FINO A 24"*	
Sono inclusi nei prezzi:	*CREPINA SOTTOVALVOLA 2" (N.2)* *2° ADATTATORE BOMBOLA*	
Vanno ordinati a parte:	*D8-50 UGELLO DI FONDO PER TUBO Ø 50 mm (N.2)* *TB50 TUBO DISTRIBUTORE Ø 50mm (2 m) (N.2)* *VF-KIT18979 AIR CHECK DA 1/2" COMPLETO DI TUBO - H 1500 mm (N. 1)* *VF-KIT28137 KIT TUBI IN RAME*	
PER MICROSWITCH AUSILIARIO ORDINARE:	*VF-KIT28359*	

ACCESSORI VALVOLE FLECK

Codice	Descrizione	Euro
VF-KIT13398	*YOKE IN OTTONE DA 1" PER 5600/9100*	
VF-KIT18706	*YOKE IN PLASTICA DA 1" PER 5600/9100*	
VF-KIT28502	*BY PASS IN ACCIAIO INOX PER 5600/9100*	
VF-KIT26054	*BY PASS IN PLASTICA PER 5600/9100*	
VF-KIT28359	*KIT MICROSWITCH AUSILIARIO V 9000/9100/9500*	
VF-KIT-BU28670	*KIT MICROSWITCH AUSILIARIO V 5600SXT*	
VF-KIT-BU28674	*KIT MICROSWITCH 3900-2910*	

VF-KIT13398

VF-KIT18706

VF-KIT26054

VF-KIT-28502

SIATA 132

SIATA

Materiale di costruzione:	ABS
Attacco bombola:	filetto 2"1/2 - 8 UN
Raccordi E-U:	1" F - By Pass 1"1/2 M
Temperatura acqua:	2/38°C
Durata cicli rigenerazione:	Programmabili
Programmatore:	SFE elettronico a volume/tempo
Portata (Δp 1 bar):	7,0 m³/h
Controlavaggio (Δp 1 bar	3,0 m³/h
Applicazioni:	Addolcitori fino a 200 l di resine

Codice	Descrizione	Euro/cad.	
PROMO-132T+SFE	Box c/4 valvole Siata 132 Volumetrica c/timer SFE c/by pass e accessori.		PREZZO VALIDO PER SCATOLA DA 4 PZ

Promozione per 4 valvole non vendibili singolarmente. Sono inclusi nel prezzo: alimentatore, valvola a galleggiante, crepina sottovalvola, tubo distributore da 32 (1,5 ml), ugello di fondo, gomito da 3/8" asp. salam., raccordo allo scarico, by pass.

Codice	Descrizione	Euro/cad.	
VS132T+SFE-KIT	Valvola Siata 132 Volumetrica c/timer SFE c/by pass e accessori.		PREZZO VALIDO PER ACQUISTO VALVOLE SINGOLE

Sono inclusi nel prezzo: alimentatore, valvola a galleggiante, crepina sottovalvola, tubo distributore da 32 (1,5 ml), ugello di fondo, gomito da 3/8" asp. salam., raccordo allo scarico, by pass

ACCESSORI OPZIONALI VALVOLA 132

Codice	Descrizione	Euro
VS-BP-DN1-06	BY PASS C/VALV. DI NON RITORNO	
VS-BP-DP-06	BY PASS C/V. NON RITORNO, MIX, RUB. PREL.	
VS-K491-05	RIDUZ. 1"1/2F - 1" M PER BY PASS	
EASYCLOR-SI132	DISINFEZIONE RESINE SIATA	

VS-BP-DN1-06

VS-BP-DP-06

VS-K491-05

SIATA 132

SIATA

Codice	Descrizione	Euro
VS-132A-05	VALVOLA 132 CRONO	
VS-132T-05	VALVOLA 132 C/TURBINA	
VS-132F-05	VALVOLA 132 FILTRAZIONE	
VS-132E-05	VALVOLA 132 DUPLEX 5 CONN.	
VS-132D-04-05	VALVOLA 132 DEMI 4 CONN. C/SONDA COND.	
VS-132D-05-05	VALVOLA 132 DEMI 5 CONN.	

Materiale di costruzione:	ABS
Attacco bombola:	filetto 2"1/2 - 8 UN
Raccordi E-U disponibili:	1" F - By Pass 1"1/2 M
Temperatura acqua:	2/38°C
Durata cicli rigenerazione:	Programmabili
Programmatori:	SFE crono o a volume/tempo, SFE EV PRO per duplex, Aquaionic per demineralizzatori
Portata (Δp 1 bar):	7,0 m³/h
Controlavaggio (Δp 1 bar):	3,0 m³/h
Applicazioni:	Addolcitori fino a 200 l di resine, Filtri fino a 18".

Sono inclusi nei prezzi: Ugello di fondo, crepina sottovalvola.
Va ordinato a parte: Attacchi, timer, tubo distributore, valvola a galleggiante Siata da 3/8"

SIATA 230

Codice	Descrizione	Euro
VS-230T-05	VALVOLA 230 C/PILOTI E TURBINA	
VS-230F-05	VALVOLA 230 C/PILOTI FILTRAZ.	
VS-230E-05	VALVOLA 230 5 CONN. DUPLEX	
VS-230D-05	VALVOLA 230 CAT./AN. 5 CONN. DEMI	

Materiale di costruzione:	ABS
Attacco bombola:	filetto 4" - 8 UN
Raccordi E-U disponibili:	2" M, o 1"1/4 CON RIDUZIONE
Temperatura acqua:	2/38°C
Durata cicli rigenerazione:	Programmabili
Programmatori:	SFE crono o a volume/tempo, SFE EV PRO per duplex, Aquaionic per demineralizzatori
Portata (Δp 1 bar):	10,0 m³/h
Controlavaggio (Δp 1 bar):	4,0 m³/h
Applicazioni:	Addolcitori fino a 300 l di resine, Filtri fino a 21".

Sono inclusi nei prezzi: Ugello di fondo, crepina sottovalvola.
Va ordinato a parte: Attacchi, timer, tubo distributore, valvola a galleggiante Siata da 3/8"

SIATA 240

Materiale di costruzione:	*ABS e fibra di vetro*
Raccordi E-U:	*1"F-1½ " M - DIA.40 incoll. lato bombola*
Istallazione	*laterale*
Timers	*SFE, con 2 piloti esterni*
Pressione di esercizio	*1,5 - 6 bar*
Portata (Δp 1 bar):	*10 m³/h*
Controlavaggio (Δp 1bar):	*4 m³/h*
Applicazioni:	*Addolcitori fino a 300 l di resine*

Codice	Descrizione	Euro
VS-V240A-05-05	V. 240A C/5 CONN.	
VS-V240T-05-05	V. 240T C/TURBINA 5 CONN.	
VS-V240F-05-05	V. 240F FILTRO 5 CONN.	

Va ordinato a parte: Attacchi, timer 2 o 3 piloti, tubo distributore, valvola a galleggiante Siata da 3/8"

SIATA 250

Materiale di costruzione:	*ABS e fibra di vetro*
Raccordi E-U:	*1½ " - 2"*
Istallazione	*Top bombola attacco 4" UN*
Timers	*SFE, con 3 piloti esterni*
Pressione di esercizio	*1,5 - 6 bar*
Portata (Δp 1 bar):	*21 m³/h*
Controlavaggio (Δp 1bar):	*12 m³/h*
Applicazioni:	*Addolcitori fino a 500 l di resine*

Codice	Descrizione	Euro
VS-V250A-BP-05	VALVOLA 250 BY PASS	
VS-V250A-NBP-05	VALVOLA 250 NO BY PASS	
VS-V250D-NBP-05	V. 250 CAT/AN. NO BY PASS	

Sono inclusi nei prezzi: Ugello di fondo, crepina sottovalvola.
Va ordinato a parte: Attacchi, timer 2 o 3 piloti, tubo distributore, valvola a galleggiante Siata da 3/8" o 3/4". DLFC non incluso.

SIATA 260

Materiale di costruzione:	*ABS e fibra di vetro*
Raccordi E-U:	*1½ "- 2"*
Istallazione	*laterale*
Timers	*SFE, con 3 piloti esterni*
Pressione di esercizio	*1,5 - 6 bar*
Portata (Δp 1 bar):	*21 m³/h*
Controlavaggio (Δp 1bar):	*12 m³/h*
Applicazioni:	*Addolcitori fino a 500 lt di resina*

Codice	Descrizione	Euro
VS-V260A-BP-05	VALVOLA 260	
VS-V260D-BP-05	V. 260 DEMI CAT./AN. BY PASS	
VS-V260D-NBP-05	V.260 DEMI CAT/AN NO BY PASS	

Va ordinato a parte: Attacchi (4), timer 2 o 3 piloti, valvola a galleggiante Siata da 3/8" o 3/4". DLFC non incluso.

SIATA 360

Materiale di costruzione:	*ABS e fibra di vetro*
Raccordi E-U:	*2" - 3" - FLANGIATO LATO BOMBOLA*
Istallazione	*laterale*
Timers	*SFE, con 2 piloti esterni*
Pressione di esercizio	*1,5 - 6 bar*
Portata (Δp 1 bar):	*32 m³/h*
Controlavaggio (1,9 1bar):	*15 m³/h*
Applicazioni:	*Addolcitori fino a 1200 l di resine*

Codice	Descrizione	Euro
VS-360BKSMA-N	VALVOLA 360 ADDOLCIMENTO	
VS-360BKSMF-F	VALVOLA 360 FILTRO	
VS-360BKSMDA-N	V.360 DEMI AN. 4 CONN.	
VS-360BKSMDK-N	V.360 DEMI CAT. 4 CONN.	

Va ordinato a parte: Attacchi (4), timer 2 o 3 piloti, valvola a galleggiante da 3/4". DLFC non incluso.

SIATA PRO FILTER 350

Materiale di costruzione:	*ABS e fibra di vetro*
Raccordi E-U:	*1" 1/2 - 2"*
Istallazione	*laterale*
Timers	*SFE210/05*
Pressione di esercizio	*2 - 6 bar*
Portata (Δp 1 bar):	*23 m³/h*
Controlavaggio (Δp 1bar):	*24 m³/h*
Applicazioni:	*Filtrazione c/bombola fino a ø1100 mm*

Codice	Descrizione	Euro
V350F-BW1/05	V. 350, SOLO CONTROL. C/MOLLE - PER 5 ATT. IN/OUT	
V350F-BWFE/05	V. 350, SOLO CONTROL.- PER 5 ATTACCHI IN/OUT	
V350F-FE/05	V. 350 - PER 6 ATTACCHI IN/OUT	
V350F-FE2/05	V. 350, SOLO CONTROL. C/MOLLE- PER 6 ATT. IN/OUT	
V350F-FE/06	V. 350 PROFILTER SEA WATER - PER 6 ATT. IN/OUT	

Ordinare 5 o 6 attacchi a parte (pag.270)

SIATA PRO FILTER 351

Materiale di costruzione:	*ABS e fibra di vetro*
Raccordi E-U:	*1" 1/2 - 2"*
Istallazione	*in testa*
Timers	*SFE210/05*
Pressione di esercizio	*2 - 6 bar*
Portata (Δp 1 bar):	*22 m³/h*
Controlavaggio (Δp 1bar):	*23 m³/h*
Applicazioni:	*Filtrazione c/bombola fino a ø 42"*

Codice	Descrizione	Euro
V351F-BW/05	V. 351 SOLO CONTROL. TOP MOUNT - PER 3 ATT. IN/OUT	
V351F/05	V. 351 TOP MOUNT - PER 4 ATT. IN/OUT	
V351F/06	V. 351 SEA WATER TOP MOUNT - PER 4 ATT. IN/OUT	

Ordinare 3 o 4 attacchi a parte (pag.270)

SIATA PRO FILTER 363

Materiale di costruzione:	*ABS e fibra di vetro*
Raccordi E-U:	*2"*
Istallazione	*Laterale*
Timers	*SFE210/05*
Pressione di esercizio	*2 - 6 bar*
Portata (Δp 1 bar):	*38 m³/h*
Controlavaggio (Δp 1bar):	*40 m³/h*
Applicazioni:	*Filtrazione c/bombola fino a ø1400 mm*

Codice	Descrizione	Euro
V363F-BW1/05	V.363 SOLO CONTROL. C/MOLLE- PER 5 ATT. IN/OUT	
V363F-BWFE/05	V.363 SOLO CONTROL.- PER 5 ATT. IN/OUT	
V363F-FE/05	V.363 - PER 6 ATT. IN/OUT	
V363F-FE2/05	V.363 C/MOLLE - PER 6 ATT. IN/OUT	
V363F-FE/06	V.363 SEA WATER - PER 6 ATT. IN/OUT	

Ordinare 5 o 6 attacchi a parte (pag.270)

VALVOLA 3 VIE 50 mm

Codice	Descrizione	Euro
VS-3V-50FE-05	VALVOLA A 3 VIE DIAM. 50 mm	
VS-3V-50FE1-05	VALVOLA A 3 VIE DIAM. 50mm CON MOLLA DI SICUREZZA	

Ordinare 3 attacchi a parte

VALVOLA 3 VIE 63 mm

Codice	Descrizione	Euro
VS-3V-63FE-05	VALVOLA A 3 VIE DIAM. 63 mm	
VS-3V-63FE1-05	VALVOLA A 3 VIE DIAM. 63 mm CON MOLLA DI SICUREZZA	

Ordinare 3 attacchi a parte

ATTACCHI VALVOLE 132 e 240

Codice	Descrizione	Euro
VS-2265-B-05	ATTACCO 1" FILETTATO FEMMINA (NYLON)	
VS-2265-C-05	ATTACCO 1"¼ FILETTATO FEMMINA (NYLON)	
VS-2265-H-05	ATTACCO 1" ½ EXT > 1" INT FILETTATO (NYLON)	
VS-2265-I-05	ATTACCO 2" EXT > 1" ¼ INT FILETTATTO (NYLON)	

ATTACCHI VALVOLE 230

Codice	Descrizione	Euro
VS-494-B-05	ATTACCO PVC 1" 1/4 F	
VS-494-C-05	ATTACCO PVC D. 40 mm	
VS-494-F-05	ATTACCO OTTONE 1"1/2 M	

ATTACCHI VALVOLE 250, 260, 3V-50, V350, V351

Codice	Descrizione	Euro
VS-494-A-05	ATTACCO PVC D. 50 mm	
VS-494-G-05	ATTACCO OTTONE 2" M	
VS-494-H-05	ATTACCO PVC 1"1/2 F	
VS-494-P-05	ATTACCO OTTONE 1"1/2 M	

ATTACCHI VALVOLA, 3V-63, V363

Codice	Descrizione	Euro
VS-494-I-05	ATTACCO PVC D. 63 mm	
VS-494-I1-05	ATTACCO OTTONE/PVC D. 63 mm	
VS-494-I2-05	ATTACCO OTTONE/PVC 2"	
VS-494-R-05	ATTACCO PVC 2"	

ATTACCHI VALVOLA 360

Codice	Descrizione	Euro
VS-364-A-05	FLANGE 1" ½ FILETTO F.	
VS-364-B-05	FLANGE 2" FILETTO F.	
VS-364-C-05	FLANGE 2"½ FILETTO F.	
VS-364-D-05	FLANGE 3" FILETTO F.	
VS-364-E01-05	FLANGE 50 mm INCOLL. F ABS	
VS-364-F01-05	FLANGE 63 mm INCOLL. F ABS	
VS-364-G01-05	FLANGE 75 mm INCOLL. F ABS	
VS-364R-Q01/05	FLANGE D.90 mm - PER TUBO DN80	
VS-364R-D/05	FLANGE 3" FIL. RINF. C/ANELLO MET.	

ACCESSORI PER DUPLEX E DEMI

Codice	Descrizione	Euro
VS-VAA999634	ALTERNATING VALVE+METER 132/230	
VS-2223-140-05	CAVO SENSORE TURBINA 140CM	
FIP-DKMUIVNO032E	VALVOLA A MEMBRANA DN25	
FIP-DKMUIVNO020E	VALVOLA A MEMBR. EPDM SODA DN15	
FIP-DKMUIVNO020F	VALVOLA A MEMBR. FPM ACIDO DN15	
VS-2163-05	SONDA DI CONDUCIBILITA PER DEMI	
VS-2161-05	T SUCTION REGULATOR	
VS-364R-Q01/05	FLANGE D.90 mm - PER TUBO DN80	
VS-364R-D/05	FLANGE 3" FIL. RINF. C/ANELLO MET.	

STAFFE SUPPORTO TIMERS

Codice	Descrizione	Euro
VS-5190	STAFFA PER TUBO VERTICALE TIMER STD	
VS-K-10015	COPPIA STAFFE PER TIMER STD SU 132/230	
VS-K-10167	ADATTATORE STAFFE PER 132/230	
VS-K10170	ADATTATORE STAFFE PER 360	
VSJD0018	STAFFA PER VALVOLE PRO FILTER	

VS-5190

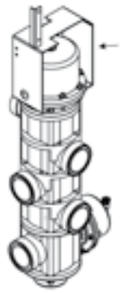

VS-JD0018

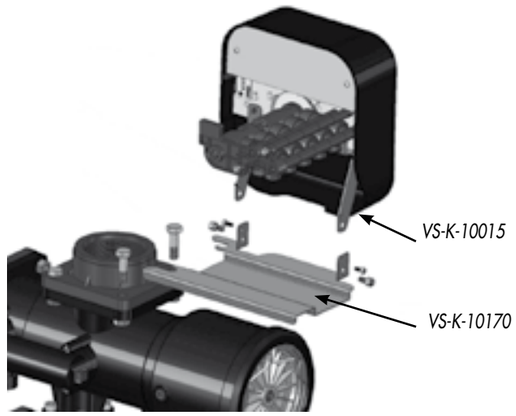

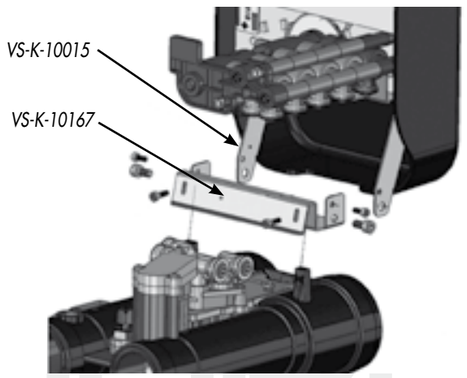

TIMERS

TIMERS SFE STANDARD
Timers adatti per addolcitori e filtri. Il timer SFE Crono è adatto per le valvole 132 e 230 addolcimento o filtrazione. Il timer SFE c/sensore turbina va sulle 132/230 e 240 (con pil. est.) con turbina. Il timer 3 piloti è utilizzabile sulle valvole 250/260 e 360 ed è collegabile ad un contatore lanciaimpulsi. Il timer SFE210 è specifico per valvole PRO-FILTER.

Codice	Descrizione	Euro
VS-SFE0-05	TIMER SFE CRONO	
VS-SFE0-BK0C06	TIMER SFE VOLUME C/USCITA CLORO	
VS-SFE301-05	TIMER SFE 3 PILOTI	
VS-SFE210-05	TIMER SFE 2 PILOTI PER PRO-FILTER	

TIMERS SFE EV PRO

Timers professionali, molto semplici ed intuitivi, permettono diverse opzioni di programmazione. In particolare è possibile progammare più di una rigenerazione/controlavaggio al giorno, è possibile la rigenerazione con modalità statistica, c'è un ingresso per l'avvio o il ritardo della rigenerazione da remoto, sono presenti 3 contatti puliti programmabili in 12 differenti modalità. Utilizzabili con tutte le valvole Siata con connessioni esterne. NB Il timer con 3 piloti consente di bloccare l'erogazione dell'acqua durante la rigenerazione (per mezzo di una valvola idropneumatica da acquistare a parte). Completi di staffe VS-K-10015.

Codice	Descrizione	Euro
SFVSPX201-05	TIMER SFE EV PRO SIMPLEX 2 PILOTI	
SFVSPX301-05	TIMER SFE EV PRO SIMPLEX 3 PILOTI	
SFVDPX502-05	TIMER SFE EV PRO PER DUPLEX 5 PILOTI	
SFVSPX210-05	TIMER SFE EV PRO PER PRO-FILTER 2 PILOTI	

TIMERS AQUAIONIC

Timers specifici per impianti di demineralizzazione. Disponibili con 5 o 7 piloti esterni. Adatti su tutte le valvole Siata per demineralizzazione. Staffe per installazione su 132/230 da ordinare a parte (VS-K-10015 e VS-K-10167).
N.B. Il timer Aquaionic 5 piloti non comanda le valvole in aspirazione, di conseguenza deve essere usato un sistema diverso per iniettare i rigeneranti.

Codice	Descrizione	Euro
VS-AI5-02-5	TIMER AQUAIONIC PER DEMI 5 PILOTI	
VA-AI7-02-05	TIMER AQUAIONIC PER DEMI 7 PILOTI	

AUTOTROL LOGIX 255

PROMO! VALVOLA COMPLETA DI ACCESSORI E BY PASS

Materiale di costruzione:	*Noryl*
Attacco bombola:	*filetto 2"1/2 - 8 UN*
Raccordi E-U:	*1" M Noryl - 1" F in Ottone c/mix - By Pass c/ghiere e raccordi 1" M*
Temperatura acqua:	*2/38°C*
Durata cicli rigenerazione:	*Programmabili*
Programmatore:	*760 elettronico a volume/tempo*
Portata (Δp 1 bar):	*3,4 m³/h*
Controlavaggio (Δp 1 bar):	*1,36 m³/h*
Applicazioni:	*ADDOLCITORI fino a 75 l di resine*

Codice	Descrizione	Euro/cad.	
PROMO-VA255-760	Box c/4 valvole Logix 255/760 Volumetrica c/by pass e accessori.		PREZZO VALIDO PER SCATOLA COMPLETA DA 4 PZ

Promozione c/4 valvole non vendibili singolarmente. Sono inclusi nel prezzo: alimentatore, coperchio, air check c/gomito 3/8", crepina sottovalvola, tubo distributore (1 ml) con ugello, gomito da 3/8" asp. salam., raccordo allo scarico, funghetto c/tubo asp. salamoia, by pass, attacchi in/out da 1"M

Codice	Descrizione	Euro/cad.	
VA255-760-KIT	V. Logix 255 Volumetrica c/by pass e accessori		PREZZO VALIDO PER ACQUISTO VALVOLE SINGOLE

Sono inclusi nel prezzo: alimentatore, coperchio, air check c/gomito 3/8", crepina sottovalvola, tubo distributore (1 ml) con ugello, gomito da 3/8" asp. salam., raccordo allo scarico, funghetto c/tubo asp. salamoia, by pass, attacchi in/out da 1"M

ACCESSORI OPZIONALI VALVOLA 255

Codice	Descrizione	Euro
VA-PLAST1	ATTACCO E-U IN PLASTICA 1" M PER LOGIX 255	
VA-KIT1001600	ATTACCO+GHIERA E GUARNIZ. PER BY PASS E LOGIX 268/263	
VA-BP256	BY PASS PER 255 E LOGIX 255 (ORDINA C/ 2 VA-KIT1001600)	
VA-KIT1239754	MICROSWITCH C/STAFFA PER LOGIX 255/268/263	
EASYCLOR-LGX	DISINFEZIONE RESINE PER LOGIX	

VA-PLAST1

EASYCLOR-LGX

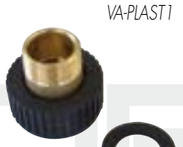

VA-KIT1001600

VA-BP256

AUTOTROL LOGIX 263

PROMO! VALVOLA COMPLETA DI ACCESSORI E BY PASS

Materiale di costruzione:	*Noryl*
Attacco bombola:	*filetto 2"1/2 - 8 UN*
Raccordi E-U:	*1" M - By Pass c/ghiere e raccordi in ottone 1" M*
Temperatura acqua:	*2/38°C*
Durata cicli rigenerazione:	*3 cicli programmabili*
Programmatore:	*740 elettronico cronometrico*
Portata (Δp 1 bar):	*5,7 m³/h*
Controlavaggio (Δp 1 bar):	*7,3 m³/h*
Applicazioni:	*Filtri con bombole fino a 14"*

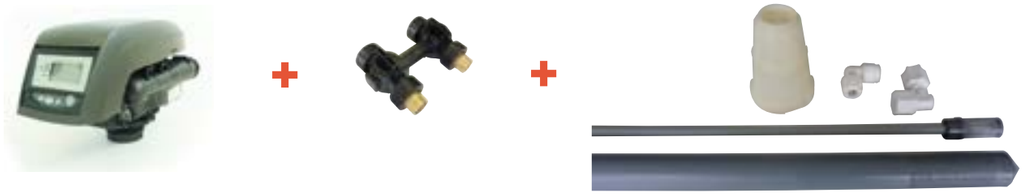

Codice	Descrizione	Euro/cad.	
PROMO-VA263-740	Box c/4 valvole Logix 263/740F Filtro Cronometrica c/by pass e accessori.		PREZZO VALIDO PER SCATOLA COMPLETA DA 4 PZ

Promozione c/4 valvole non vendibili singolarmente. Sono inclusi nel prezzo: alimentatore, coperchio, crepina sottovalvola, tubo distributore (1 ml), ugello di fondo, raccordo allo scarico, c/tubo asp. salamoia, by pass, attacchi in/out da 1"M

Codice	Descrizione	Euro/cad.	
VA263-740-KIT	V. Logix 263/740F Filtro cronometrica c/by pass e accessori		PREZZO VALIDO PER ACQUISTO VALVOLE SINGOLE

Sono inclusi nel prezzo: alimentatore, coperchio, crepina sottovalvola, tubo distributore (1 ml), ugello di fondo, raccordo allo scarico, c/tubo asp. salamoia, by pass, attacchi in/out da 1"M

ACCESSORI OPZIONALI VALVOLA 263

Codice	Descrizione	Euro
VA-KIT1001600	ATTACCO+GHIERA E GUARNIZ. PER BY PASS E LOGIX 268/263	
VA-BP1265	BY PASS PER LOGIX 263/268 S/ATTACCHI	
VA-KIT1239754	MICROSWITCH C/STAFFA PER LOGIX 255/268/263	

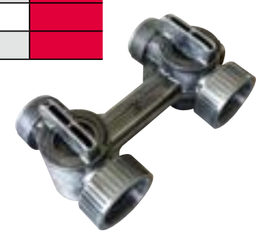

VA-BP1265

VA-KIT1001600

RICAMBI VALVOLE AUTOTROL

Codice	Descrizione	Euro
VA-TIMER460TC	TIMER 460TC CRONO	
VA-TIMER740	TIMER LOGIX 740 CRONO	
VA-TIMER760	TIMER LOGIX 760 VOLUME	
VA-KIT1040459	O'RING ATTACCHI E-U + SCARICO PER 255 E LOGIX 255	
VA-KIT1239760	VITE DI MISCELAZIONE PER LOGIX 255/268	
VA-KIT3019221	KIT MOTORE + CAVO SENSORE OTTICO LOGIX 255/263/268	
VA-KIT1235373	MODULO SENSORE OTTICO PER LOGIX 255/268/263	
VA-KIT1001404	KIT O'RINGS 255 E LOGIX 255	
VA-KIT1235446	CAVO TURBINA PER LOGIX 255/268/263	
VA-KIT1010154	O'RING SOTTOVALVOLA PER LOGIX 255/268/263	
VA-KIT1239754	MICROSWITCH C/STAFFA PER LOGIX 255/268/263	
VA-KIT1236246	COPERCHIO LOGIX 255/268/263	
VA-KIT1235340	PIASTRA SUPERIORE VALVOLA 255 LOGIX	
VA-KIT1235338	PIASTRA SUPERIORE LOGIX 268/263	
VA-KIT1235341	MOLLA UNICA VALVOLE A CLAPET LOGIX 255	
VA-KIT1235339	MOLLA UNICA VALVOLE A CLAPET LOGIX 268/263	
VA-KIT1000250	KIT MEMBRANE VALVOLE CLAPET PER LOGIX 255	
VA-KIT1041174	KIT MEMBRANE VALVOLE CLAPET PER LOGIX 263/268	
VA-KIT1032350	KIT TURBINA LOGIX 255	
VA-KIT1033444	KIT TURBINA LOGIX 268	
VA-KIT1235353	CAMMA STD VALVOLA LOGIX 255	
VA-KIT1235352	CAMMA STD VALVOLA LOGIX 268/263	
VA-KIT1030502	SFERA BIANCA CONTROLLO DI FLUSSO	
VA-KIT1031391	BANDIERINA BLOCCAGGIO TIMER	
VA-KIT1032416	KIT AIR CHECK A BICCHIERINO 3/8" M	
VA-KIT500	ALIMENTATORE VALVOLE AUTOTROL 12V-AC	
VA-KIT1032970	INIETTORE BIANCO A PER 255	
VA-KIT1034261	BRINE REFILL 1-10 LBS SALT PER 255 E LOGIX 255	
VA-KIT1034263	BRINE REFILL 3-19 LBS SALT PER 255 E LOGIX 255	
VA-KIT1035732	INIETTORE G AVANA (BOMBOLE 8") PER LOGIX 255/268	
VA-KIT1035733	INIETTORE H PORPORA (BOMBOLE 9") PER LOGIX 255/268	
VA-KIT1035734	INIETTORE J BLU (BOMBOLE 10") PER LOGIX 255/268	
VA-KIT1035735	INIETTORE K ROSA (BOMBOLE 12") PER LOGIX 255/268	
VA-KIT1035736	INIETTORE L ARANCIO (BOMBOLE 13" E 14") PER LOGIX 255/268	
VA-KIT1000210	BACKWASH 8 PER 255 E LOGIX 255/268/263	
VA-KIT1000211	BACKWASH 9 PER 255 E LOGIX 255/268/263	
VA-KIT1000212	BACKWASH 10 PER 255 E LOGIX 255/268/263	
VA-KIT1000213	BACKWASH12 PER 255 E LOGIX 255/268/263	
VA-KIT1000214	BACKWASH 13 PER 255 E LOGIX 255/268/263	
VA-KIT1000215	BACKWASH 14 PER 255 E LOGIX 255/268/263	

VA-TIMER460TC

VA-TIMER760

VA-KIT1035736

VA-KIT500

VA-KIT1032416

BACKWASH

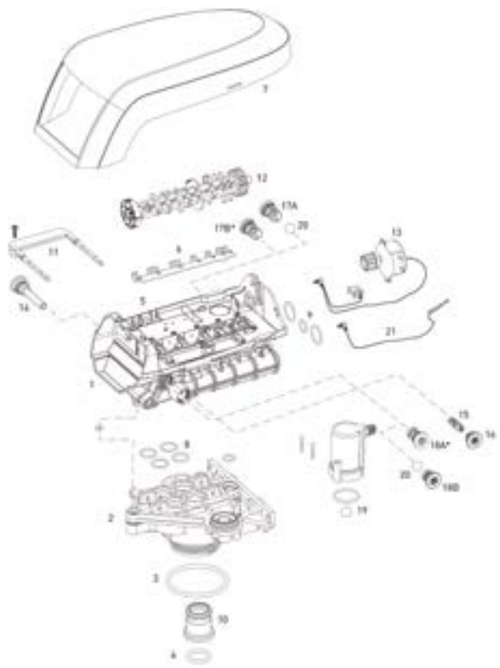

CLACK WS1 CI

C/MISCELATORE ACQUA DURA

Valvola Clack WS1CI, elettronica volumetrica, completa di miscelatore/regolatore di durezza residua. By pass opzionale

Codice	Descrizione	Euro
CLK-WS1CI	Valvola Clack WS1CI volumetrica c/miscelatore	
BOX-CLK-WS1CI	Scatola contenente 4 valvole Clack WS1CI	

Sono inclusi nei prezzi: alimentatore e raccordo allo scarico DLFC da 3/4". Da ordinare a parte attacchi E/U (CLK-V3007-06), flow per DLFC (CLK-V3162-XXX) , tubo distributore (TB27), crepina sottovalvola (ADS27), funghetto di fondo (D8-27) ed air check da 3/8" (VF500AC).

Opzionali: raccordo allo scarico DLFC da 1" (CLK-V3008-02) e flow (CLK-V3190-XXX), by pass (CLK-V3006).

Materiale di costruzione:	Noryl
Attacco bombola:	filetto 2"1/2 - 8 UN
Raccordi E-U/scarico :	E/U 1" M; DLFC 3/4" standard; DLFC da 1" M opzionale
Temperatura acqua:	2/38°C
Rigenerazione:	Equicorrente (Downflow)
Durata cicli rigenerazione:	Programmabili
Programmatore:	Elettronico a VOLUME/TEMPO c/display LCD
Portata (Δp 1 bar):	6,36 m^3/h
Applicazioni:	Addolcitori con bombola fino a 18" con DLFC da 3/4" standard Addolcitori con bombola fino a 22" con DLFC da 1" opzionale
Pressione di lavoro:	1,5 - 8,6 bar

Le valvole sono fornite con eiettore per bombola da 10".

CLACK WS1 TC

Valvola Clack WS1TC, con elettronica semplificata a tempo in versione addolcimento o filtro. By pass opzionale.

Materiale di costruzione:	*Noryl*
Attacco bombola:	*filetto 2"1/2 - 8 UN*
Raccordi E-U/scarico :	*E/U 1" M; DLFC 3/4" standard; DLFC da 1" M opzionale*
Temperatura acqua:	*2/38°C*
Rigenerazione:	*Equicorrente (Downflow)*
Durata cicli rigenerazione:	*Programmabili*
Programmatore:	*Elettronico a TEMPO c/display LCD*
Portata (Δp 1 bar):	*6,36 m³/h*
Applicazioni:	*Addolcitori e filtri con bombola fino a 18" con DLFC da 3/4" standard Addolcitori e filtri con bombola fino a 22" con DLFC da 1" opzionale*
Pressione di lavoro:	*1,5 - 8,6 bar*

Le valvole addolcimento sono fornite con eiettore per bombola da 10".

ADDOLCIMENTO

Codice	Descrizione	Euro
CLK-WS1TC-SOFT	*Valvola Clack WS1TC addolcimento a tempo*	
BOX-CLK-WS1TC-SOFT	*Scatola c/4 valvole Clack WS1TC ADDOLCIMENTO*	

Sono inclusi nei prezzi: alimentatore e raccordo allo scarico DLFC da 3/4". Da ordinare a parte attacchi E/U (CLK-V3007-06), flow per DLFC (CLK-V3162-XXX) , tubo distributore (TB27), crepina sottovalvola (ADS27), funghetto di fondo (D8-27) ed air check da 3/8" (VF500AC).

Opzionali: raccordo allo scarico DLFC da 1" (CLK-V3008-02) e flow (CLK-V3190-XXX), by pass (CLK-V3006).

FILTRAZIONE

Codice	Descrizione	Euro
CLK-WS1TC-F	*Valvola Clack WS1TC filtro*	
BOX-CLK-WS1TC-F	*Scatola contenente 4 valvole Clack WS1TC filtro*	

Sono inclusi nei prezzi: alimentatore e raccordo allo scarico DLFC da 3/4". Da ordinare a parte attacchi E/U (CLK-V3007-06), flow per DLFC (CLK-V3162-XXX) , tubo distributore (TB27), crepina sottovalvola (ADS27), funghetto di fondo (D8-27) .

ACCESSORI E RICAMBI

Codice	Descrizione	Euro
CLK-V3007-06	*Coppia di attacchi I/O da 1" M per Clack WS1*	
CLK-V3006	*By pass per Clack WS1*	
CLK-V3158-01	*Raccordo allo scarico DLFC da 3/4"*	
CLK-V3008-02	*Raccordo allo scarico DLFC da 1"*	
CLK-V3330-01	*Assieme BLFC da 3/8"*	
CLK-V3552	*Assieme BLFC da 1/2"*	
CLK-V3195-01	*Tappo Filtro*	
CLK-V3009	*Microswitch ausiliario per Clack WS1*	
CLK-V3193-02	*Chiave per valvola Clack*	
CLK-V3186EU-01	*Trasformatore per valvole Clack*	

CLK-V3007-06

CLK-V3006

CLK-V3158-01

CLK-V3008-02

CLK-V3195-01

CLK-V3330-01

Iniettori

Codice	Descrizione	Euro
CLK-V3010-1A	*Iniettore Nero per bombole da 6"*	
CLK-V3010-1B	*Iniettore Marrone per bombole da 7"*	
CLK-V3010-1C	*Iniettore Viola per bombole da 8"*	
CLK-V3010-1D	*Iniettore Rosso per bombole da 9"*	
CLK-V3010-1E	*Iniettore Bianco per bombole da 10"*	
CLK-V3010-1F	*Iniettore Blu per bombole da 12"*	
CLK-V3010-1G	*Iniettore Giallo per bombole da 13"*	
CLK-V3010-1H	*Iniettore Verde per bombole da 14"*	
CLK-V3010-1I	*Iniettore Arancio per bombole da 16"*	
CLK-V3010-1J	*Iniettore Azzurro per bombole da 18"*	
CLK-V3010-1K	*Iniettore Verde chiaro per bombole da 21"*	

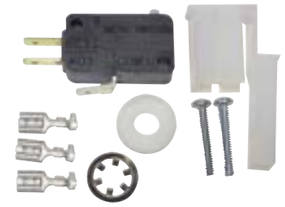

CLK-V3193-02

CLK-V3009/MICROSWITCH WS1

Flow per DLFC da 3/4"

Codice	Descrizione	Euro
CLK-V3162-013	*Flow 13 per DLFC da 3/4, bombola 7" add.*	
CLK-V3162-017	*Flow 17 per DLFC da 3/4, bombola 8" add.*	
CLK-V3162-27	*Flow 27 per DLFC da 3/4, bombola 9" e 10" add.*	
CLK-V3162-42	*Flow 42 per DLFC da 3/4, bombola 12" e 13" add. - 8 e 9" filtro*	
CLK-V3162-53	*Flow 53 per DLFC da 3/4, bombola 14" add. - 10" filtro*	
CLK-V3162-75	*Flow 75 per DLFC da 3/4, bombola 16" add. - 12" filtro*	
CLK-V3162-90	*Flow 90 per DLFC da 3/4, bombola 18" add.*	
CLK-V3162-100	*Flow 90 per DLFC da 3/4, bombola 21" add. - 13" Filtro*	

Flow per DLFC da 1"

Codice	Descrizione	Euro
CLK-V3190-130	*Flow 130 per DLFC da 1", bombola 14" filtro*	
CLK-V3190-170	*Flow 170 per DLFC da 1", bombola 16" filtro*	
CLK-V3190-250	*Flow 250 per DLFC da 1", bombola 18" e 21" filtro*	

CLK-V3186-CV-01

RUNXIN F65P1

Codice	Descrizione	Euro
RXN-F65P1	Valvola Runxin F65P1	
BOX-RXN-F65P1	Scatola con 6 valvole Runxin F65P1	
RXN-BP-F70B	By pass per Runxin F65 e F69	

Sono inclusi nei prezzi: alimentatore, attacchi E/U, microswitch ausiliario. Da ordinare a parte tubo distributore (TB27), crepina sottovalvola (ADS27), funghetto di fondo (D8-27) ed air check da 3/8" (VF500AC)

Materiale di costruzione:	Noryl
Attacco bombola:	filetto 2"1/2 - 8 UN
Raccordi E-U :	3/4"
Temperatura acqua:	2/38°C
Rigenerazione:	Equicorrente (Downflow)
Durata cicli rigenerazione:	Programmabili
Programmatore:	Elettronico a TEMPO c/display monocolore
Portata (Δp 1 bar):	2,0 m^3/h
Applicazioni:	Addolcitori fino a 40 l di resine
Pressione di lavoro:	1,5 - 6 bar

Note: la valvola non eroga acqua durante il controlavaggio

RUNXIN F63C3

Codice	Descrizione	Euro
RXN-F63C3	Valvola Runxin F63C3	
BOX-RXN-F63C3	Scatola con 6 valvole Runxin F63C3	
RXN-BP-F82	By pass per Runxin F63C3	34,38

Sono inclusi nei prezzi: alimentatore, attacchi E/U, microswitch ausiliario. Da ordinare a parte tubo distributore (TB27), crepina sottovalvola (ADS27), funghetto di fondo (D8-27) ed air check da 3/8" (VF500AC)

Materiale di costruzione:	Noryl
Attacco bombola:	filetto 2"1/2 - 8 UN
Raccordi E-U:	1"
Temperatura acqua:	2/38°C
Rigenerazione:	Equicorrente (Downflow)
Durata cicli rigenerazione:	Programmabili
Programmatore:	Elettronico a VOLUME c/display a colori
Portata (Δp 1 bar):	4,0 m^3/h
Applicazioni:	Addolcitori fino a 100 l di resine
Pressione di lavoro:	1,5 - 6 bar

RXN-BP-F82

RUNXIN F69A3

Codice	Descrizione	Euro
RXN-F69A3	Valvola Runxin F69A3	
BOX-RXN-F69A3	Scatola con 6 valvole Runxin F69A3	
RXN-BP-F70B	By pass per Runxin F65 e F69	

Sono inclusi nei prezzi: alimentatore, attacchi E/U, microswitch ausiliario. Da ordinare a parte tubo distributore (TB27), crepina sottovalvola (ADS27), funghetto di fondo (D8-27) ed air check da 3/8" (VF500AC)

Materiale di costruzione:	Noryl
Attacco bombola:	filetto 2"1/2 - 8 UN
Raccordi E-U :	3/4"
Temperatura acqua:	2/38°C
Rigenerazione:	Controcorrente (Upflow)
Durata cicli rigenerazione:	Programmabili
Programmatore:	Elettronico a VOLUME c/display a colori
Portata (Δp 1 bar):	2,0 m^3/h
Applicazioni:	Addolcitori fino a 40 l di resine
Pressione di lavoro:	1,5 - 6 bar

RUNXIN F67C - FILTRAZIONE

Codice	Descrizione	Euro
RXN-F67C	Valvola Runxin F67C	
BOX-RXN-F67C	Scatola con 6 valvole Runxin F67C	

Sono inclusi nei prezzi: alimentatore, attacchi E/U, microswitch ausiliario. Da ordinare a parte tubo distributore (TB27), crepina sottovalvola (ADS27), funghetto di fondo (D8-27).

Materiale di costruzione:	Noryl
Attacco bombola:	filetto 2"1/2 - 8 UN
Raccordi E-U:	1"
Temperatura acqua:	2/38°C
Controlavaggio	3 cicli
Durata cicli rigenerazione:	Programmabili
Programmatore:	Elettronico a TEMPO c/display a colori
Portata (Δp 1 bar):	4,0 m^3/h
Applicazioni:	Filtri fino a bombole da 14"
Pressione di lavoro:	1,5 - 6 bar

Note: la valvola non eroga acqua durante il controlavaggio

RUNXIN F74A3

Codice	Descrizione	Euro
RXN-F74A3	Valvola Runxin F74A3	
RXN-HD16	Crepina sottovalvola per F74A3	

Sono inclusi nei prezzi: alimentatore, attacchi E/U, microswitch ausiliario. Da ordinare a parte tubo distributore (TB50), crepina sottovalvola (RXN-HD16), funghetto di fondo (D8-50), air check da 1/2" (VF-KIT18979).

Materiale di costruzione:	Noryl
Attacco bombola:	filetto 4" - 8 UN
Raccordi E-U:	2"
Temperatura acqua:	2/38°C
Rigenerazione:	Equicorrente (Downflow)
Durata cicli rigenerazione:	Programmabili
Programmatore:	Elettronico a VOLUME c/display a colori
Portata (Δp 1 bar):	10,0 m³/h
Applicazioni:	Addolcitori fino a 500 l di resine
Pressione di lavoro:	1,5 - 6 bar

Note: la valvola non eroga acqua durante il controlavaggio

RUNXIN F73A - DUPLEX

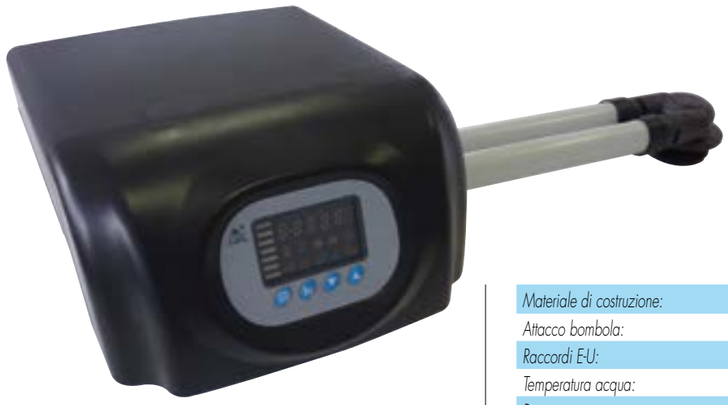

Codice	Descrizione	Euro
RXN-F73A	Valvola Runxin F73A Duplex	

Sono inclusi nei prezzi: alimentatore, attacchi E/U, microswitch ausiliario. Da ordinare a parte n.2 tubo distributore (TB27), n. 2 crepina sottovalvola (ADS27), n. 2 funghetto di fondo (D8-27) e n. 1 air check da 3/8" (VF500AC)

Materiale di costruzione:	Noryl
Attacco bombola:	filetto 2"1/2 - 8 UN
Raccordi E-U:	1"
Temperatura acqua:	2/38°C
Rigenerazione:	Equicorrente (Downflow) - Duplex
Durata cicli rigenerazione:	Programmabili
Programmatore:	Elettronico a VOLUME c/display a colori
Portata (Δp 1 bar):	3,5 m³/h
Applicazioni:	Addolcitori duplex fino a 100 l di resine
Pressione di lavoro:	1,5 - 6 bar

RUNXIN F56F - Valvola filtrazione manuale a 3 vie

Codice	Descrizione	Euro
RXN-F56F	Valvola Runxin F56F	
BOX-RXN-F56F	Scatola con 6 valvole Runxin F56F	

Da ordinare a parte tubo distributore (TB32), crepina sottovalvola (ADS32HF), funghetto di fondo (D8-32).

Materiale di costruzione:	Noryl
Attacco bombola:	filetto 2"1/2 - 8 UN
Raccordi E-U:	1"
Temperatura acqua:	2/38°C
Controlavaggio	3 cicli
Portata (Δp 1 bar):	4,0 m³/h
Applicazioni:	Filtri fino a bombole da 13"
Pressione di lavoro:	1,5 - 6 bar

Valvole idropneumatiche

Valvole a membrana a 2 vie N.A. e N.C. a sede inclinata a passaggio integrale.
La chiusura è realizzata mediante otturatore che fa tenuta su una sede riportata sul corpo valvola. L'otturatore è comandato dalla membrana mediante un albero che scorre su sede rettificata con o'ring di tenuta. E' possibile la parzializzazione dell'apertura mediante limitatore di portata. Il comando di chiusura è realizzabile mediante elettrovalvola pilota a 3 vie.
Corpo: ghisa G25 - Guarnizioni: BUMA Membrana: BUMA rinforzata Nylon. Otturatore : AISI 304 e ottone.

VALVOLE IDROPNEUMATICHE N.A.

Codice	Descrizione	Euro
MV A1A 01	3/8" NA	
MV A1A 02	1/2" NA	
MV A2A 01	3/4" NA	
MV A2A 02	1" NA	
MV A3A 01	1"1/4 NA	
MV A3A 02	1"1/2 NA	
MV A7A 01	2" NA	
MV A4A 02	2"1/2 NA	
MV A4A 03	3" NA	
MV A5A 00	DN 80 NA flangiata	
MV A6A 00	DN 100 NA flangiata	

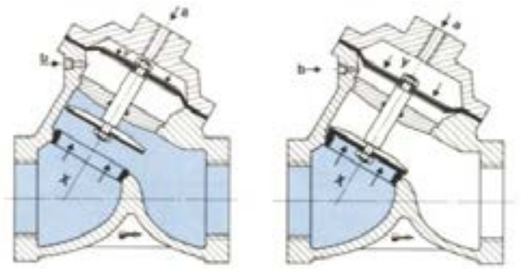

Limit stop

Membrana di ricambio

LIMITATORI DI PORTATA

Codice	Descrizione	Euro
LP-1	3/8"-1/2"	
LP-2	3/4" - 1"	
LP-3	1"1/4 - 1"1/2	
LP-7	2"	
LP-4	2"1/2 - 3" filettata	
LP-5	DN 80 flangiata	
LP-6	DN 100 flangiata	

VALVOLE IDROPNEUMATICHE N.C.

Codice	Descrizione	Euro
MV A1C 01	3/8" NC	
MV A1C 02	1/2" NC	
MV A2C 01	3/4" NC	
MV A2C 02	1" NC	
MV A3C 01	1"1/4 NC	
MV A3C 02	1"1/2 NC	
MV A7C 01	2" NC	
MV A4C 02	2"1/2 NC	
MV A4C 03	3" NC	
MV A5C 00	DN 80 NC flangiata	
MV A6C 00	DN 100 NC flangiata	

MEMBRANE IN NBR DI RICAMBIO

Codice	Descrizione	Euro
ME-1	3/8"-1/2"	
ME-2	3/4"- 1"	
ME-3	1"1/4 - 1"1/2	
ME-7	2"	
ME-4	2"1/2 - 3" filetatta	
ME-5	DN 80	
ME-6	DN 100	

E-MEM ENVIRONMENTAL TECHNOLOGY

MEMBRANE AD OSMOSI INVERSA PER APPLICAZIONI CIVILI ED INDUSTRIALI
E-MEM Enviromental Tecnology è il più innovativo e moderno fabbricante di membrane ad osmosi inversa cinese. Il suo punto di forza è il dipartimento di ricerca e sviluppo composta da un team di giovani ricercatori i quali garantiscono la progettazione, lo sviluppo e la fabbricazione di membrane che nulla hanno da invidiare ai prestigiosi marchi americani. Idroservice srl, da parte sua, ha testato, le membrane di più comune utilizzo, riscontrando un prodotto assolutamente comparabile ai più alti standard qualitativi presenti sul mercato.

MEMBRANE E-MEM 2540 EXTRA LOW ENERGY

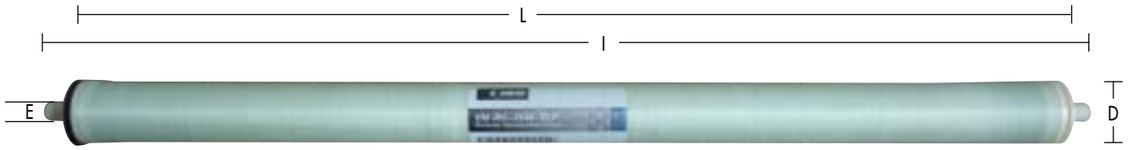

DATI TECNICI

Modello	Portata (l/giorno)	Pressione (bar)	Reiezione Salina min.(%)	Superficie membrana (m²)	Dimensioni (mm) LxlxDxE
EMEM-RO2540XLP	2800	6,9	98	2,8	1016x955x61x19

Membrane comparabili a Filmtec XLE 2540, CSM/TORAY2540-BLF

Codice	Descrizione	Euro
EMEM-RO2540XLP	MEMBRANA 2540 E-MEM	

Max press. applicabile	35 bar
Pressione di lavoro	7 bar
Temperatura di esercizio	45°C max
Torbidità acqua di alimento	1 NTU max
S.D.I. acqua di alimento	5 max
Cloro acqua di alimento	0
Percentuale di recupero per elemento singolo	15% max

MEMBRANE E-MEM 4040 EXTRA LOW ENERGY

DATI TECNICI

Modello	Portata (l/giorno)	Pressione (bar)	Reiezione Salina min.(%)	Superficie membrana (m²)	Dimensioni (mm) LxlxDxE
EMEM-RO4040XLP	9100	6,9	98	8,4	1016x955x100x19

Membrane comparabili a Filmtec XLE 4040, CSM/TORAY 4040-BLF, Hydranautics ESPA 4-4040

Codice	Descrizione	Euro
EMEM-RO4040XLP	MEMBRANA 4040 E-MEM	
M4040I	INTERCONNETTORE PER MEMBRANE	

Membrane comparabili a Filmtec XLE 4040, CSM/TORAY4040-BLF

Max press. applicabile	21 bar
Pressione di lavoro	7 bar
Temperatura di esercizio	45°C max
Torbidità acqua di alimento	1 NTU max
S.D.I. acqua di alimento	4 max
Cloro acqua di alimento	0
Percentuale di recupero per elemento singolo	15% max

Le specifiche tecniche sono calcolate con acqua avente le seguenti caratteristiche: salinità di 500 mg/l, pressione 7 bar, temperatura 25C°, pH 8, recupero 10%. La produzione può variare da - 15% a + 25% tra un elemento e l'altro. E' sconsigliato far lavorare le membrane a pressioni e portate superiori a quelle indicate. In tal caso si potrebbe avere un prematuro sporcamento delle membrane con bassa produttività ed alta conducibilità del permeato.

APPLIED MEMBRANES INC.

Applied Membranes inc. è uno dei maggiori produttori di membrane degli Stati Uniti situato in California.
Produce da oltre 25 anni membrane ad osmosi inversa utilizzando tessuto Filmtec e le più moderne tecniche costruttive, garantendo una qualità costante dei propri prodotti e lunga durata.

Le membrane sono certificate NSF/ANSI Standard 058.
Per il mercato italiano Idroservice srl ha ottenuto la certificazione per l'utilizzo con acque potabili a norma del D.M. 174/04.

Made in USA

ISO 9001:2008 Certified Company

NSF Certified

Member Water Quality Association

MEMBRANE EXTRA LOW ENERGY 2540

DATI TECNICI

Modello*	Portata (l/giorno)	Reiezionesalina (%)	Dimensioni (mm) L x I x D x E
M-T2521AXLE	1382 a 7 bar	98	533 x 480 x 61 x 19
M-T2540AXLE	3217 a 7 bar	98	1016 x 960 x 61 x 19

Membrane equivalenti a FILMTEC XLE, CSM/Toray 2540-BLF

Codice	Descrizione	Euro
M-T2521AXLE	MEMBRANA 2521 APPLIED MEMBRANES	
M-T2540AXLE	MEMBRANA 2540 APPLIED MEMBRANES	

Max press. applicabile	35 bar
Pressione di lavoro	7 bar
Temperatura di esercizio	45°C max
Torbidità	1 NTU max
S.D.I.	5 max
Cloro	0
Percentuale di recupero	15% max

MEMBRANE EXTRA LOW ENERGY 2540

DATI TECNICI

Modello*	Portata (l/giorno)	Reiezionesalina (%)	Dimensioni (mm) L x I x D x E
M-T4040AXLE	10825 a 7 bar	99	1016 x480 x 99 x 19
M4040I	INTERCONNETTORE MEMBRANE DA 4" LE		

Codice	Descrizione	Euro
M-T4040AXLE	MEMBRANA 4040 APPLIED MEMBRANES	
M4040I	INTERCONNETTORE PER MEMBRANE	

Membrane equivalenti a FILMTEC XLE, CSM/Toray 4040-BLF

Max press. applicabile	21 bar
Pressione di lavoro	7 bar
Temperatura di esercizio	45°C max
Torbidità	1 NTU max
S.D.I.	4 max
Cloro	0
Percentuale di recupero	15% max

Le specifiche tecniche sono calcolate con acqua avente le seguenti caratteristiche: salinità di 500 mg/l, pressione 7 bar, temperatura acqua 25C°, pH 8, recupero 10%. La produzione può variare da - 15% a + 25% tra un elemento e l'altro. E' sconsigliato far lavorare le membrane a pressioni e portate superiori a quelle indicate. In tal caso si potrebbe avere un prematuro sporcamento delle membrane con bassa produttività ed alta conducibilità del permeato.

IDRO SERVICE

APPLIED MEMBRANES INC.

MEMBRANE LOW ENERGY 2540 PER ACQUE SALMASTRE

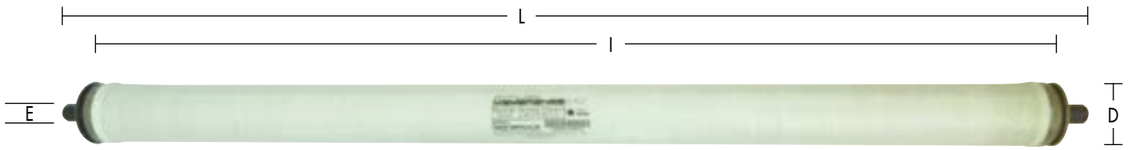

DATI TECNICI

Modello*	Portata (l/giorno)	Reiezionesalina (%)	Dimensioni (mm) L x I x D x E
M-B2540ALE	3217 a 10 bar	98	1016 x 960 x 61 x 19

Codice	Descrizione	Euro
M-B2540ALE	MEMBRANA 2540 PER ACQUE SALMASTRE	

Max press. applicabile	41 bar
Pressione di lavoro	10 bar
Temperatura di esercizio	45°C max
Torbidità acqua di alimento	1 NTU max
S.D.I. acqua di alimento	4 max
Cloro acqua di alimento	0
Percentuale di recupero per elemento singolo	15% max
Membrana M-B2540ALE equivalente Filmtec	LP 2540
Membrana M-B4040ALE equivalente Filmtec	LP 4040

Le specifiche tecniche sono calcolate con acqua avente le seguenti caratteristiche: salinità 2000 mg/l, pressione 10 bar, temperatura acqua 25°C; pH 8 e recupero 10%. La produzione può variare da -15 a +25% tra un elemento e l'altro. Non far lavorare le membrane a pressioni e portate superiori a quelle indicate poichè si potrebbe avere un prematuro sporcamento con bassa produzione ed alta conducibilità del permeato. Potrebbe avere un prematuro sporcamento delle membrane con bassa produttività ed alta conducibilità del permeato.

MEMBRANE LOW ENERGY 2540 PER ACQUE SALMASTRE

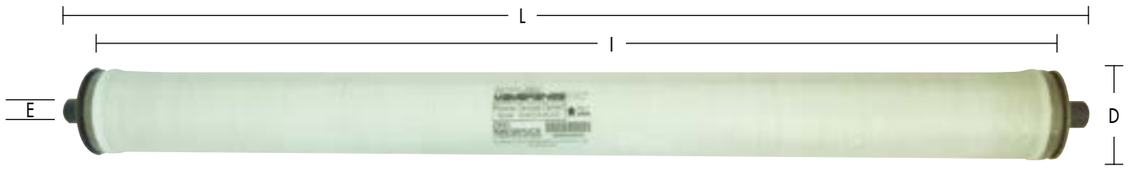

DATI TECNICI

Modello*	Portata (l/giorno)	Reiezionesalina (%)	Dimensioni (mm) L x I x D x E
M-B4040ALE	10220 a 10 bar	98	1016 x 960 x 99 x 19

Codice	Descrizione	Euro
M-B4040ALE	MEMBRANA 4040 PER ACQUE SALMASTRE	
M4040I	INTERCONNETTORE PER MEMBRANE	

Max press. applicabile	41 bar
Pressione di lavoro	10 bar
Temperatura di esercizio	45°C max
Torbidità acqua di alimento	1 NTU max
S.D.I. acqua di alimento	4 max
Cloro acqua di alimento	0
Percentuale di recupero per elemento singolo	15% max
Membrana M-B2540ALE equivalente Filmtec	LP 2540
Membrana M-B4040ALE equivalente Filmtec	LP 4040

Le specifiche tecniche sono calcolate con acqua avente le seguenti caratteristiche: salinità 2000 mg/l, pressione 10 bar, temperatura acqua 25°C; pH 8 e recupero 10%. La produzione può variare da -15 a +25% tra un elemento e l'altro. Non far lavorare le membrane a pressioni e portate superiori a quelle indicate poichè si potrebbe avere un prematuro sporcamento con bassa produzione ed alta conducibilità del permeato. Potrebbe avere un prematuro sporcamento delle membrane con bassa produttività ed alta conducibilità del permeato.

IDRO SERVICE

Membrane per osmosi inversa

DOW **FILMTEC Membranes**

FILMTEC Extra Low Energy (XLE) Elements for Commercial Systems

Features

New FILMTECTM XLE elements offer better system performance and economics by operating at very low applied pressure. XLE membrane, made with a patented technology provides consistent and reliable system performance. And for added convenience, XLE elements are available in a dry state for rapid start-up (see Figure 1 on reverse). The new XLE series of elements replaces TW30LE elements which were made with an older membrane technology.

Codice	Part Number	Active Area ft² (m²)	Applied Pressure psig (bar)	Permeate Flow Rate gpd (m³/d)	Stabilized Salt Rejection (%)	Euro
XLE-2521	154530	13 (1.2)	100 (6.9)	330 (1.3)	99.0	
XLE-2540	154543	28 (2.6)	100 (6.9)	770 (2.9)	99.0	
XLE-4040	154546	87 (8.1)	100 (6.9)	2,600 (9.8)	99.0	
XLE-440	171227	440 (41)	100 (6.9)	12,700 (48)	99.0	

1. Permeate flow and salt rejection based on the following test conditions: 500 ppm NaCl, pressure specified above, 77°F (25°C) and 15% recovery.
2. Permeate flows for individual elements may vary +25/-15%.
3. Minimum stabilized salt rejection is 98.0%.
4. The above specifications are benchmark values. Please be sure to operate according to system design guidelines.

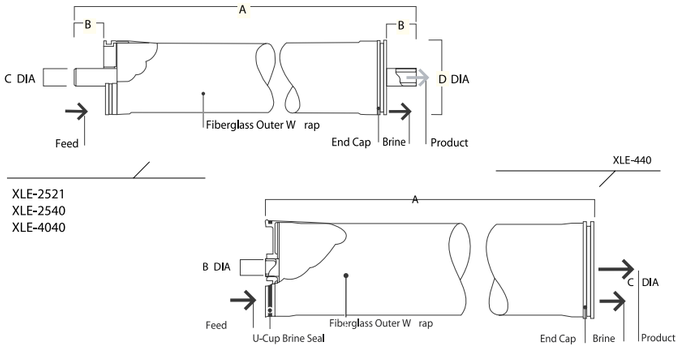

Codice	Maximum Feed Flow Rate gpm (m³/h)	Dimensions – Inches (mm) A	B	C	D
XLE-2521	6 (1.4)	21.0 (533)	1.19 (30.2)	0.75 (19)	2.4 (61)
XLE-2540	6 (1.4)	40.0 (1,016)	1.19 (30.2)	0.75 (19)	2.4 (61)
XLE-4040	14 (3.2)	40.0 (1,016)	1.05 (26.7)	0.75 (19)	3.9 (99)
XLE-440		40.0 (1,016)	1.50 (38)	7.9 (201)	

1. Refer to FilmTec Design Guidelines for multiple-element systems. *1 inch = 25.4 mm*
2. XLE-2521 and XLE-2540 elements fit nominal 2.5-inch I.D. pressure vessel. XLE-4021 and XLE-4040 elements fit nominal 4-inch I.D. pressure vessel. XLE-440 fits nominal 8-inch (203 mm) I.D. pressure vessel.

• Membrane Type	Polyamide Thin-Film Composite
• Maximum Operating Temperature	113°F (45°C)
• Maximum Operating Pressure	600 psig (41 bar)
• Maximum Pressure Drop	15 psig (1.0 bar)
• pH Range, Continuous Operationa	2 – 11
• pH Range, Short-Term Cleaning (30 min.)b	1 – 12
• Maximum Feed Silt Density Index (SDI)	SDI 5
• Free Chlorine Tolerancec	<0.1 ppm

[a] Maximum temperature for continuous operation above pH 10 is 95°F (35°C).
[b] Refer to Cleaning Guidelines in specification sheet 609-23010.
[c] Under certain conditions, the presence of free chlorine and other oxidizing agents will cause premature membrane failure. Since oxidation damage is not covered under warranty, FilmTec recommends removing residual free chlorine by

PRESSURE VESSELS IN VETRORESINA AQUASTAR PER MEMBRANE 2540 E 4040

Pressure vessels in vetroresina per membrane 2540 e 4040. Testati ad 1,5 volte la pressione operativa.

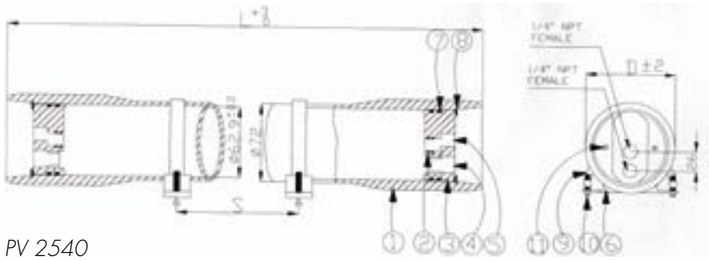

PV 2540

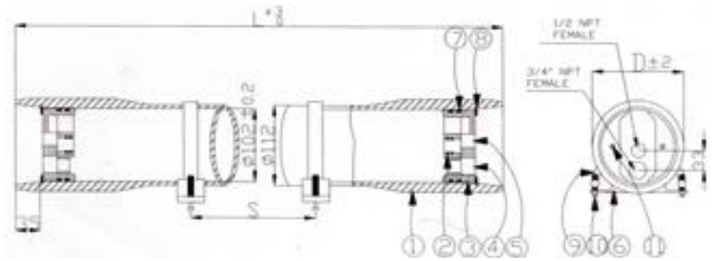

PV 4040

n.	Descrizione	Materiale
1	Contenitore membrana	Vetroresina
2	O'ring uscita permeato	Silicone
3/4/5	Tappo	ABS
6	Staffa	Gomma
7	Guarnizione Tappo	Silicone
8	Sella	SS304
9	Strap	SS304
10	Vite strap	SS304
11	Dado strap	SS304

Modello	n. membrane	Pressione di lavoro max (bar)	Permeato	Concentrato	Euro
PV2540X1-300	1 x 2540	20	1/4"	1/4"	
PV4040X1-250	1 x 4040	17	1/2"	3/4"	
PV4040X2-250	2 x 4040	17	1/2"	3/4"	

DIMENSIONI

Modello	Dimensioni e pesi L (mm)	S (mm)	D (mm)	Peso (kg)
PV2540X1-300	1116	610	80	6,5
PV4040X1-250	1128	610	130	9,9
PV4040X2-250	2144	1350	130	16,5

AQUASTAR LOGO TD

Programmatori AQUASTAR LOGO TD simplex per addolcitori e filtri con valvole idropneumatiche o a farfalla con attuatore pneumatico doppio effetto.

Sono stati progettati per gestire le fasi rigenerative di un addolcitore con 6 valvole oppure un filtro con 5 valvole (idropneumatiche n.a. o a farfalla con attuatore pneumatico doppio effetto). Composti da cassetta stagna in ABS con unità logica LOGO Siemens ed interfaccia display LCD con 4 tasti funzione. Massima attenzione è stata posta nel rendere la nuova centralina elettronica AQUASTAR LOGO TD di facile ed intuitivo utilizzo; a tal fine i 4 tasti funzione consentono con semplicità di accedere alla programmazione e di effettuare (o differire) una rigenerazione manuale, oppure di avanzare le fasi di rigenerazione/controlavaggio delle resine/media filtrante, quando si effettua l'avviamento dell'impianto. La capacità di calcolo del programmatore AQUASTAR LOGO TD, inoltre, consente di calibrare automaticamente con estrema precisione, i tempi di rigenerazione delle resine sulla base delle seguenti informazioni:

- livello rigenerativo delle resine;
- la portata dell'eiettore;
- litri di resine dell'addolcitore/denitrificatore.

In tal modo non è più necessario effettuare laboriosi calcoli ed è garantita un'efficiente e completa rigenerazione delle resine con il minimo impiego di acqua ed il minor consumo di sale possibile, eliminando qualsiasi spreco.

Il programmatore consente anche di:

- utilizzare un contatto a 24V-AC quando l'impianto è in rigenerazione/controlavaggio;
- effettuare il controlavaggio del filtro con acqua pulita (con la gestione del galleggiante del serbatoio dell'acqua pulita di controlavaggio);
- inibire la rigenerazione/controlavaggio dell'impianto (per mettere in stand-by l'avvio della rigenerazione fino a che persiste il contatto).

All'interno del LOGO TD sono inoltre presenti tutti i programmi per gestire gli impianti simplex:

- addolcitori a tempo (3+1 fasi rigenerative resine in equicorrente);
- addolcitori a volume/tempo con riserva d'acqua (3+1 fasi rigenerative resine in equicorrente);*
- addolcitori a volume puro (3+1 fasi rigenerative resine in equicorrente);*
- filtri con controlavaggio a tempo (2+1 fasi operative);
*- filtri con controlavaggio da impulso esterno (ad esempio ΔP**) ;*
*- filtri o addolcitori con rigenerazione a cascata (programma SLAVE***).*

Su richiesta è possibile richiedere la centralina con rigenerazione volumetrica a riserva statistica.

Codice	Descrizione	Euro
LOGO-TD	QUADRO ELETTRICO IMPIANTI ADDOLCIMENTO/FILTRAZ. SIMPLEX	
LOGO-TD-ESP-DX	QUADRO ELETTRICO IMPIANTI ADDOLCIMENTO/FILTRAZ. DUPLEX	
LOGO-TD-ESP-MS	QUADRO ELETTRICO IMPIANTI FILTRAZ. C/RIGEN. A CASCATA MASTER	
RB944CVC	BATTERIA 4 E.V. PIL. 3 VIE ARIA/ACQUA 24V-AC PER VALVOLE IDROPNEUM.	
AZ010093	BATTERIA 4 E.V. PIL. 5 VIE ARIA 24V-AC PER V. C/ATT. PNEUM. DOPPIO EFF.	
LOGO-TD-KIT01	QUADRO ASSEMBL. C/STAFFA, MANOM. ELETTROV. PER V. IDROPNEUM. SIMPLEX	
LOGO-TD-KIT02	QUADRO ASSEMBL. C/STAFFA, MANOM. ELETTROV. PER V. C/ATTUATORE. SIMPLEX	
LOGO-TD-ESP-DX-KIT01	QUADRO ASSEMBL. C/STAFFA, MANOM. ELETTROV. PER V. IDROPNEUM. DUPLEX	
LOGO-TD-ESP-DX-KIT02	QUADRO ASSEMBL. C/STAFFA, MANOM. ELETTROV. PER V. C/ATTUATORE. DUPLEX	
LOGO-TD-ESP-MS-KIT01	QUADRO ASSEMBL. C/STAFFA, MANOM. ELETTROV. PER V. IDROPNEUM. MASTER	
LOGO-TD-ESP-MS-KIT02	QUADRO ASSEMBL. C/STAFFA, MANOM. ELETTROV. PER V. C/ATTUATORE. MASTER	

Note

** Per gli addolcitori volumetrici è necessario un contatore lanciaimpulsi (vedi pag. 127).*

*** Per i filtri con controlavaggio per ΔP è necessario l'apposito strumento (vedi pag. 124).*

**** Per la rigenerazione a cascata di max 5 impianti è necessaria anche alla centralina MASTER.*

LOGO TD ESP DUPLEX

Programmatore AQUASTAR LOGO TD ESP DX per addolcitori volumetrici DUPLEX con valvole idropneumatiche N.A. o a farfalla con attuatore pneumatico doppio effetto. Stesse caratteristiche del LOGO TD ma con la possibilità di gestire 12 valvole.

LOGO TD ESP MASTER

Programmatore AQUASTAR LOGO TD ESP MS per impianti di filtrazione multipli con rigenerazione a cascata. Il programmatore MASTER controlla le valvole dell'impianto su cui è installato ed avvia la rigenerazione a cascata degli altri impianti gestiti dal LOGO TD simplex cui è collegato.

Stesse caratteristiche del LOGO TD ma con la possibilità di gestire fino a 5 impianti (con n.1 LOGO TD ESP MASTER e n. 4 LOGO TD) con rigenerazione a cascata.

N.B.

Il programmatore AQUASTAR LOGO TD per mezzo delle sue uscite a 24V-AC alimenta le batterie di elettrovalvole pilota (da acquistare a parte) che a loro volta piloteranno (con aria o acqua) le valvole dell'impianto.

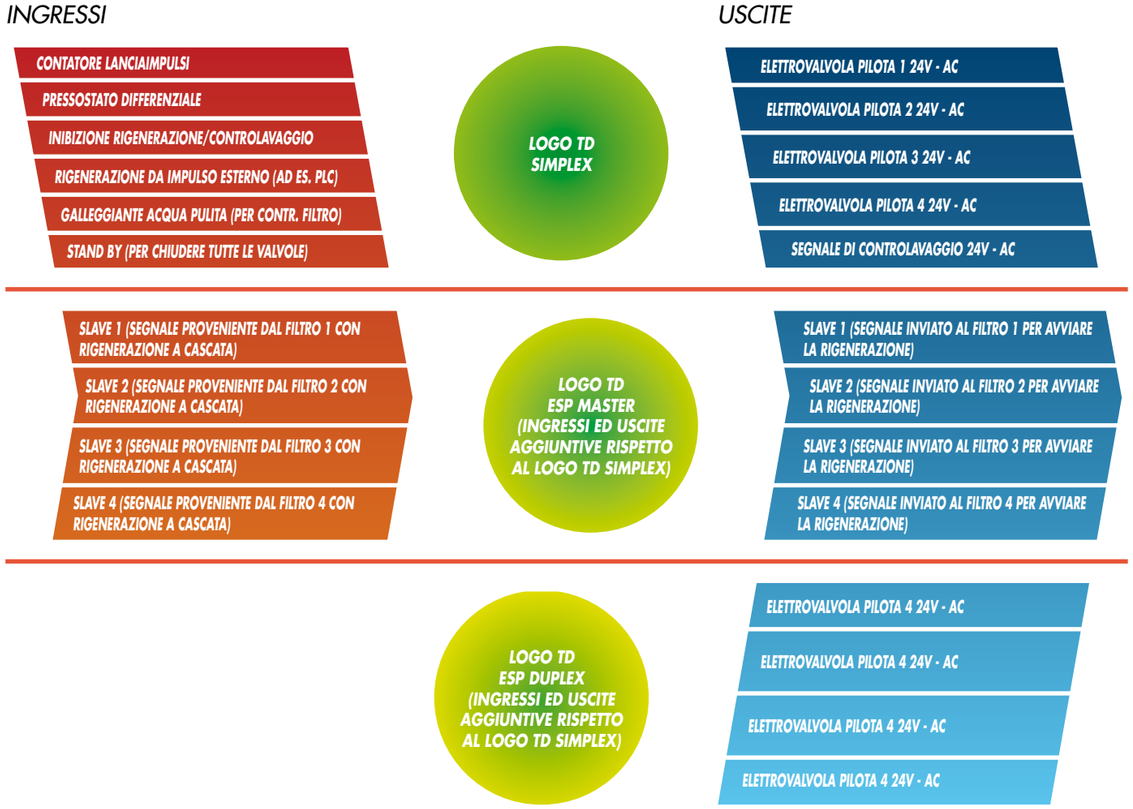

AQUA RO MINI

Quadro elettrico monofase idoneo alla gestione di impianti ad osmosi inversa (RO) di potenza massima 1,1 kW.

E' composto da una cassetta elettrica in ABS, dim. (lxhxp) 165x158x125 mm contenente la scheda elettronica di potenza e la scheda LCD.

Gestisce in maniera totalmente automatizzata tutte le componenti necessarie al funzionamento del sistema RO per mezzo dei seguenti ingressi digitali optoisolati:
- *termica pompa alta pressione;*
- *galleggiante permeato;*
- *galleggiante reagenti chimici;*
- *pressostato di minima;*
- *pressostato di massima;*
- *controlavaggio o rigenerazione degli impianti di pretrattamento;*
- *sonda di conducibilità permeato;*

e le seguenti uscite:
- *pompa di pre-alimentazione impianto RO (contatto pulito N.A.);*
- *elettrovalvola di ingresso (230V-50 Hz, max 400 W);*
- *pompa ad alta pressione (230V-50Hz, max 1,1 kW);*
- *elettrovalvola di flussaggio (230V-50Hz, max 400 W);*
- *pompe dosatrici (230V-50Hz, 600 W);*
- *allarme remoto (contatto pulito N.A.).*

Il display LCD consente di visualizzare in tempo reale:
- *la conducibilità dell'acqua prodotta;*
- *il totalizzatore delle ore di lavoro;*

e le cause di fermo impianto quali:
- *serbatoio di raccolta acqua prodotta pieno;*
- *allarme di bassa pressione;*
- *allarme di alta pressione;*
- *allarme alta conducibilità acqua prodotta (set point regolabile);*
- *allarme termica PTC pompa alta pressione;*
- *controlavaggio/ rigenerazione degli impianti di pretrattamento a monte dell'osmosi;*
- *mancanza prodotti chimici di pretrattamento (ad es. antiscalante);*

E' possibile modificare i tempi ed i ritardi di apertura e chiusura delle elettrovalvole, della pompa di pre alimentazione e della pompa ad alta pressione in funzione delle caratteristiche proprie dell'installazione.
Il flussaggio è gestito con acqua grezza e la sua durata è regolabile.

INGRESSI

USCITE

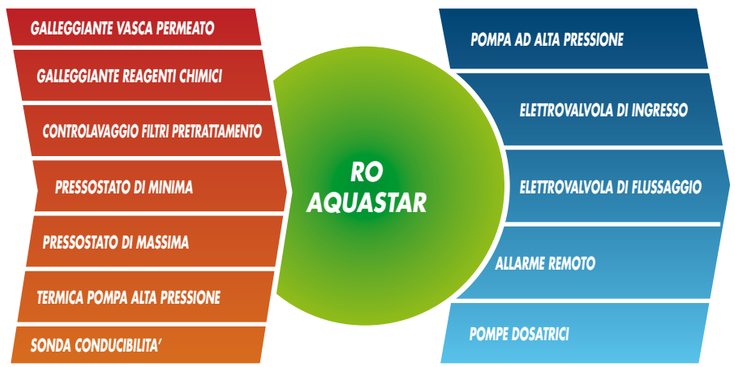

N.B.
La sonda di conducibilità permeato è compresa nella fornitura.

Codice	Descrizione	Euro
AQUA-RO-MINI	PROGRAMMATORE PER OSMOSI INVERSA MONOFASE	

AQUA RO HP

Quadro elettrico con tensione 230V monofase, oppure a 380V trifase idoneo alla gestione di impianti ad osmosi inversa (RO) con potenza massima della pompa di 2,2 kW se monofase (230V) o 7,5 kW se trifase (380V).

E' composto da una cassetta elettrica dim. (lxhxp) 360x270x125 mm contenente la scheda elettronica di controllo, la scheda LCD c/pulsanti ed il contattore completo di protezione termica per la gestione della pompa HP.

Gestisce in maniera totalmente automatizzata tutte le componenti necessarie al funzionamento del sistema RO per mezzo dei seguenti ingressi digitali optoisolati:
- *termica pompa alta pressione;*
- *galleggiante permeato;*
- *galleggiante reagenti chimici;*
- *pressostato di minima;*
- *pressostato di massima;*
- *controlavaggio o rigenerazione degli impianti di pretrattamento;*
- *sonda di conducibilità permeato;*

e le seguenti uscite:
- *elettrovalvola di ingresso (230V-50 Hz, max 400 W);*
- *pompa ad alta pressione monofase (230V-50Hz, max 2,2 kW), o in alternativa trifase (380V, max 7,5 HP);*
- *elettrovalvola di flussaggio (230V-50Hz, max 400 W);*
- *pompe dosatrici (230V-50Hz, 600 W);*
- *allarme remoto (contatto pulito N.A.).*

Il display LCD consente di visualizzare in tempo reale:
- *la conducibilita dell'acqua prodotta;*
- *il totalizzatore delle ore di lavoro;*

e cause di fermo impianto quali:
- *serbatoio di raccolta acqua prodotta pieno;*
- *allarme di bassa pressione;*
- *allarme di alta pressione;*
- *allarme alta conducibilità acqua prodotta (set point regolabile);*
- *allarme termica pompa alta pressione;*
- *controlavaggio/ rigenerazione degli impianti di pretrattamento a monte dell'osmosi;*
- *mancanza prodotti chimici di pretrattamento (ad es. antiscalante);*

E' possibile modificare i tempi ed i ritardi di apertura e chiusura delle elettrovalvole, della pompa di pre alimentazione e della pompa ad alta pressione in funzione delle caratteristiche proprie dell'installazione. Il flussaggio è gestito con acqua grezza e la sua durata è regolabile.

INGRESSI

USCITE

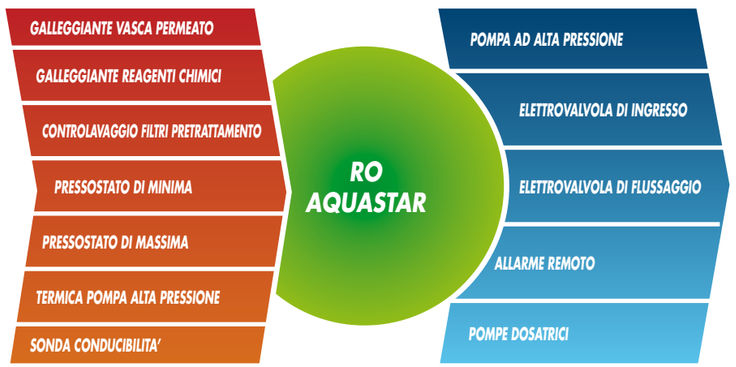

N.B.
In fase di ordine specificare la termica necessaria.
Sonda di conducibilità permeato compresa nella fornitura.

Codice	Descrizione	Euro
AQUA-RO-HP	Quadro elettrico per impianti RO	

AQUASTAR RO-TOUCH 02

Quadro elettrico di seconda generazione con alimentazione trifase idoneo alla gestione di impianti ad osmosi inversa per pompa ad alta pressione di potenza entro i 15 kW.

La logica di funzionamento del sistema è frutto della pluriennale esperienza dei tecnici Idroservice nel campo degli impianti ad osmosi inversa.

Il software installato, difatti, consente molteplici personalizzazioni atte a rendere il quadro perfettamente confacente alle più diverse esigenze impiantistiche.

A titolo meramente esemplificativo il software del quadro:

- gestisce 4 diverse modalità di flussaggio delle membrane;
- può abilitare 5 differenti metodi di avviamento della pompa ad alta pressione;
- è in grado di leggere eventuali trasduttori delle portate di permeato/concentrato e ricircolo;
- è in grado di leggere eventuali trasduttori di pressione minima e massima;
- rende possibile attivare in manuale tutte le utenze in sede di avviamento;
- dà la possibilità di gestire tutti i tempi ed i ritardi di pompe, elettrovalvole, sensori, etc.;
- visualizza e permette di scaricare su Pen Drive USB lo storico degli allarmi e delle operazioni effettuate sull'impianto RO;
- visualizza e permette di scaricare su Pen Drive USB i trends storici relativi alle portate e pressioni dell'impianto;
- ha caricata una guida in linea per visualizzare sul Touch Screen problemi/cause/soluzioni corrispondenti ad ogni allarme intervenuto sull'impianto;
- dà l'opportunità di controllare ed agire sull'impianto da remoto per mezzo di una connessione internet.

Il quadro sara equipaggiato di serie con:
- touch screen Wide Screen da 7" a colori;
- PLC Siemens CPU S7/1200 con 14 DI, 2 AI e 10 DO;
- contattore pompa da 32 A (16 kW) completo di termica adatta;
- modulo di sicurezza certificato a norma della EN 60204-1 c/ pulsante di emergenza;
- contattore di servizio al modulo di sicurezza;
- microrelè per la gestione delle uscite in tensione;
- contattore per le pompe dosatrici;
- armadio in carpenteria metallica;
- conduttivimetro digitale per il controllo dell'acqua osmotizzata;
- software per la completa gestione di un sistema ad osmosi inversa.

Per mezzo del potente PLC Siemens e tramite il nuovo ed intuitivo pannello operatore Touch Screen a colori gestisce i seguenti ingressi:
- allarme conducibilità del permeato;
- pulsante emergenza;
- allarme di uno strumento ausiliario (ad. es. REDOX, UV, conduttivimetro acqua grezza, pH, etc.)
- galleggiante della vasca acqua grezza;
- galleggiante della vasca del permeato, acqua osmotizzata;
- galleggiante dei reagenti chimici (per allarme in caso di mancanza anti scalante, riduttore di cloro etc.);
- controlavaggio dei filtri di pretrattamento;
- pressostato di minima;
- pressostato di massima;
- allarme termico della pompa HP;
- allarme termico della pompa di alimentazione.
- trasduttore portata del permeato con segnale digitale;
- trasduttore portata del concentrato con segnale digitale;
- trasduttore di portata del ricircolo con segnale digitale;
- trasduttore di pressione minima con segnale analogico 1/10V;
- trasduttore di pressione massima con segnale analogico 1/10V.

e le seguenti uscite digitali:
- pompa alta pressione (contattore o soft start);
- gruppo di pompaggio di pre-alimentazione impianto RO;
- elettrovalvola di ingresso;
- elettrovalvola di flussaggio;
- elettrovalvola di flussaggio con acqua osmotizzata;
- pompe dosatrici di pre-trattamento e post trattamento;
- segnale riavvio impianto dopo fermo;
- allarme remoto.

Codice	Descrizione	Euro
RO-TOUCH02	QUADRO EL. PER OSMOSI INVERSA TRIFASE	

Sensori e trasduttori opzionali per RO-TOUCH 02

RO-T02-SP06	SENSORE DI PRESS. 0/6 BAR C/CONN E CAVO 5M.	
RO-T02-SP0-16	SENSORE DI PRESS. 0/16 BAR C/CONN E CAVO 5M.	
RO-T02-SP0-25	SENSORE DI PRESS. 0/25 BAR C/CONN E CAVO 5M.	
RO-T02-TF1	TRASDUTTORE DI FLUSSO 1" - MAX 5500 l/h	
RO-T02-TF1-1/2	TRASD. FLUSSO PADDLE W. P./TUBO PVC 50mm	
RO-T02-TF2	TRASD. FLUSSO PADDLE W. P./TUBO PVC 63mm	
RO-T02-TF3	TRASD. FLUSSO PADDLE W. P./TUBO PVC 90mm	

Schermata menu Home.

Schermata di osmosi ferma.

Schermata di Login.

Schermata menu dati/dosaggio antiscalante.

Schermata menu dati.

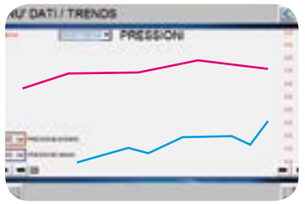

Schermata menu dati/trends.

Trasd. portata elettr. (opzionale).

Trasd. pressione elettr. (opzionale).

Trasd. portata elettr. (opzionale).

Quadro di gestione sistemi ad osmosi inversa

Qualora la complessità dell'impianto lo richieda, è possibile implementare il quadro con le seguenti opzioni:

PACK 1

Composto da 8 ingressi digitali opzionali abilitabili tra i seguenti allarmi.
- conducibilità acqua grezza;
- conducibilità acqua miscelata;
- mancanza fase elettrica;
- pH acqua grezza;
- pH permeato;
- redox acqua grezza;
- redox permeato;
- sensore funzionamento pompe dosatrici.

Codice	Descrizione	Euro
RO-T02-PK1	PACK 1 - 8 INGRESSI PER ALLARMI DIGITALI	

Strumenti digitali opzionali per PACK 1

RO-T02-LDSCD-FR	CONDUTTIVIM. C/USCITA ALLARME+SONDA	
RO-T02-LDSPH-FR	PH C/USCITA ALLARME+SONDA PH	
RO-T02-LDSRH-FR	REDOX C/USCITA ALLARME+SONDA RH	
RO-T02-LDPHRH-FR	PH&REDOX C/USCITA ALLARME+SONDE	
RO-T02-LDPHCD-FR	PH&CONDUTT. C/USCITA ALLARME+SONDE	
EM-ETEPTCH18	SONDA TEMP.PER STRUMENTI CD, RH O PH	
RO-T02-PMV30A575	RELE' PROTEZIONE DI RETE MULTIF.	
RO-T02-SEFL	SENS. FLUSSO POMPA DOS. (PER KPO)	
RO-T02-KPO05-01	POMPA DOSATRICE 1 L / 5 BAR	

PACK 2

Composto da 8 Ingressi analogici opzionali.
- conducibilità permeato (prende il segnale dallo strumento interno al quadro);
- conducibilità acqua grezza;
- conducibilità acqua miscelata;
- pH acqua grezza;
- pH permeato;
- redox acqua grezza;
- redox permeato;
- temperatura acqua grezza.

Questa opzione permette di visualizzare nel Touch Screen i valori degli strumenti a bordo macchina. Indispensabile nel caso si voglia controllare da remoto l'impianto RO (vedi PACK 3).

Codice	Descrizione	Euro
RO-T02-PK2	PACK 2 - 8 INGRESSI PER SEGNALI ANALOGICI	

Strumenti digitali opzionali per PACK 2

RO-T02-LDSCD-AO	CONDUTTIVIM. C/USCITA 4-20mA+SONDA	
RO-T02-LDSPH-AO	PH C/USCITA 4/20mA + SONDA PH	
RO-T02-LDSRH-AO	REDOX C/USCITA 4/20mA+SONDA RH	
RO-T02-LDPHRH-AO	PH&REDOX C/USCITA 4/20mA+SONDE	
RO-T02-LDPHCD-AO	PH&CONDUT. C/USCITA 4/20mA+SONDE	

PACK 3

Serve a remotizzare sul proprio PC, oppure su quello del cliente finale, quanto visualizzabile dal Touch Screen del quadro.
In tal modo è possibile controllare a distanza il corretto funzionamento dell'impianto RO, operando come se si fosse esattamente davanti all'impianto. Se necessario è possibile abilitare la funzione di allarme tramite SMS. Non è necessario creare una VPN poiché il sistema lavora in separazione completa dalla rete del cliente. Non è necessaria alcuna configurazione da parte di chi gestisce la rete aziendale del cliente, né alcun accesso al Firewall. E' necessario solo un collegamento ad internet tramite rete LAN oppure per mezzo di una scheda SIM UMTS/HSUPA/EDGE/GRPS e la licenza d'uso del software del fornitore del servizio.

Codice	Descrizione	Euro
RO-T02-PK3	PACK 3 REMOTIZZAZ. WEB PLC E TOUCH S.	

Schermata menu dati/stato ingressi.

Router.

Schermata di Login/comandi manuali.

Schermata menu dati/downloads.

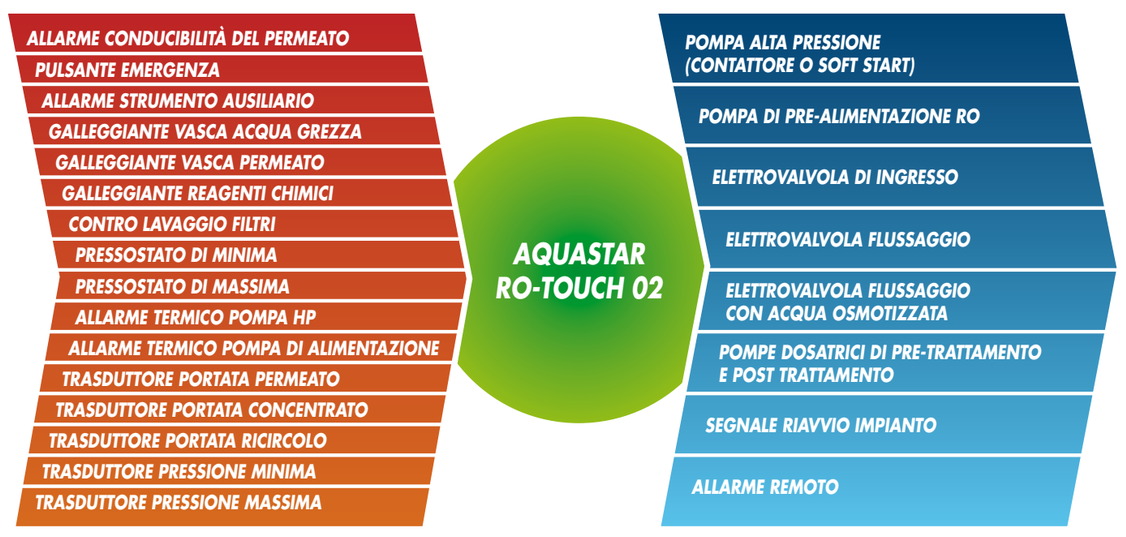

Pompe a palette

Fluid-o-Tech

Pompe rotative a palette ROTOFLOW idonee a pompare acqua e liquidi moderatamente aggressivi quando sono necessarie piccole portate ed alte pressioni operative. Corpo pompa costruito in ottone, rotore in acciaio inox AISI 303, palette in grafite. Le pompe sono fornite di serie con by-pass e non richiedono particolari manutenzioni. Idonee per applicazioni quali piccoli impianti ad osmosi inversa, distributori automatici e macchine per caffè espresso.

PRODOTTO CERTIFICATO a norma DM 174/04 ACQUE POTABILI

DATI TECNICI

Modello	Portata l/h a 14 bar	Motore consigliato
PO104-BY PASS	100	C011500
PO204-BY PASS	200	C011500
PO304-BY PASS	300	C011500
PO404-BY PASS	400	C011500
PO701-BY PASS	700	SEMG71-4C
PO901-BY PASS	900	SEMG80-4B
PO1001-BY PASS	1.000	SEMG80-4B

Codice	Euro
PO104-BY-PASS	
PO204-BY-PASS	
PO304-BY-PASS	
PO404-BY-PASS	
PO701-BY-PASS	
PO901-BY-PASS	
PO1001-BY-PASS	

POMPE A PALETTE INOX AISI 316

Pompe rotative a palette ROTOFLOWin acciao inox AISI 316. Idonee per applicazioni con acque aggressive o con moderata salinità.

DATI TECNICI

Modello	Portata l/h a 14 bar	Motore consigliato
PA601-INOX-BY-PASS	600	SEM71-4C
PA801-INOX-BY-PASS	800	SEM80-4C
PA1001-INOX-BY-PASS	1000	SEM80-4C

Codice	Euro
PA601-INOX-BY-PASS	
PA801-INOX-BY-PASS	
PA1001-INOX-BY-PASS	

MOTORI PER POMPE A PALETTE

DATI TECNICI

Modello	Descrizione	Trazione
C011500	MOTORE 245W 220V 50HZ	DIRETTA
SEMG71-4C	MOTORE 370W 220V 50HZ	GIUNTO EL.
SEMG80-4B	MOTORE 550W 220V 50HZ	GIUNTO EL.

Codice	Euro
C011500	
SEMG71-4C	
SEMG80-4B	

ACCESSORI PER MOTORI POMPE A PALETTE

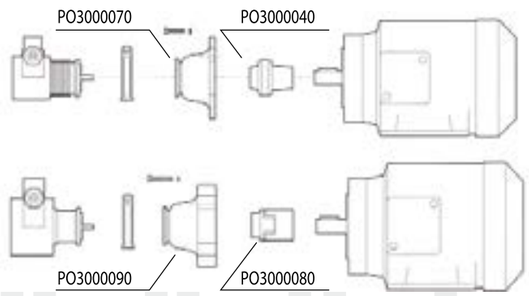

DATI TECNICI

Modello	Descrizione
PO3000040	GIUNTO ELASTICO PER SEMG71-4C
PO3000070	LANTERNA PER SEMG71-4C
PO3000080	GIUNTO ELASTICO PER SEMG80-4B
PO3000090	LANTERNA PER SEMG80-4B

Codice	Euro
PO-3000040	
PO-3000070	
PO-3000080	
PO-3000090	

FLUSSIMETRI

FLUSSIMETRI SERIE LZT

Flussimetri in materiale plastico con galleggiante in AISI 316. Precisione dello strumento 3%.

Codice	Portata max acqua	Attacchi	Dimensioni (mm) l	Dimensioni (mm) h	Euro
LZT1G	4 l/min. - 240 l/h	1/2"	30	210	
LZT2G	7 l/min. - 420 l/h	1/2"	30	210	
LZT5G	18 l/min. - 1.080 l/h	1/2"	30	210	
LZT10G	35 l/min.- 2.100 l/h	1"	43	280	
LZT20G	70 l/min. - 4.200 l/h	1"	43	280	
LZT40G	150 l/min. - 9.000 l/h	1"	49	265	
LZT60G	250 l/min. - 15.000 l/h	1"1/2	66	302	
LZT100G	400 l/min. - 24.000 l/h	1"1/2	66	302	

FLUSSIMETRI SERIE FL A LETTURA DIRETTA IN PLEXIGLAS

Flussimetri realizzati in plexiglas con foro conico di misura calibrato e lucidato ricavato direttamente nella struttura. Il galleggiante guidato è realizzato in AISI 316. Pressione di collaudo 10 bar, precisione dello strumento 3%.

Codice	Portata max acqua (l/h)	Attacchi	A	B	C	Euro
FL-AM145R	120	1/4"	145	30	-	
FL300-R1	300	1/2"	127	35	35	
FL500-R1	500	1/2"	127	35	35	
FL1200-R2	1200	3/4"	160	40	40	
FL2000-R2	2000	1"	160	40	40	
FL4000-R3	4000	1"	190	40	40	
FL6000-R4	6000	1"	190	40	40	
FL8000-R4	8000	1"1/4	190	40	40	
FL12000-R4	12000	1"1/2	190	40	40	
FL15000-PL5	15000	2"	260	40	75	
FL20000-PL5	20000	2"	260	40	75	
FL30000-PL5	30000	2"1/2	260	40	75	

FL-AM145R

FLUSSIMETRI

Flussimetri in PVC compatti, leggeri ed economici, con la parte visiva della misura della portata in un pezzo di plexiglas trasparente e antiurto. Si presta notevolmente qualora si necessiti il controllo e la misura di grandi portate in piccoli spazi. La manutenzione e la pulizia dello stesso misuratore in plexiglas, non soggetto a corrosione, è particolarmente facile. Pressione max di lavoro PN 10. A richiesta PN 25. I flussimetri della serie "PD" sono indicati per l'impiego in impianti di trattamento acque, gruppi di pressurizzazione antincendio, impianti enologici, termotecnica, etc.. Questi flussimetri sono adatti per essere inseriti tra flange in accordo alla normativa UNI EN ISO 1092-1. Sono conformi alle normative UNI 5167-1 e UNI 12845. Precisione ±5%.

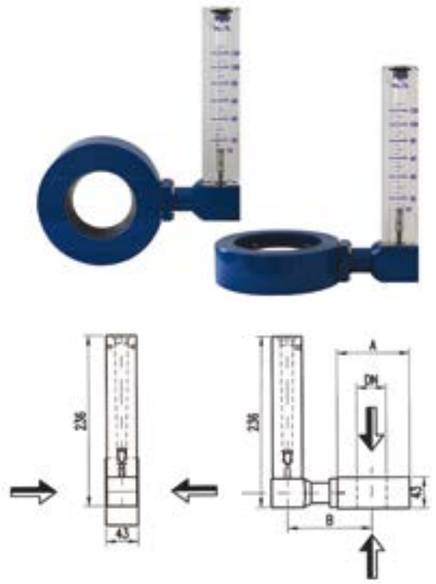

Codice	Portata max acqua (m³/h)	DN	A	B	Euro
PD-40	32	40	92	110	
PD-50	70	50	107	120	
PD-65	110	65	127	130	
PD-80	180	80	142	138	
PD-100	250	100	162	149	
PD-125	400	125	192	164	
PD-150	520	150	218	177	
PD-200	900	200	273	205	

PRESSOSTATI

Pressostati adatti per segnalare la mancanza di acqua nell'impianto (pressosti di minima) evitando di danneggiare la pompa di circolazione dell'acqua (MA-GP600) oppure a segnalare una eccessiva pressione (MA-XP601).

Dati tecnici: Pressione di scoppio: 36 bar; taratura: in salita (GP 600), in discesa (XP 601); tolleranza standard su valori di taratura 0,2 bar; temperatura max: 85°C; tensione nominale 250V in c.a.; connessione elettrica Fast-on 6,3x0,8; contatti elettrici 10A 250Vac; filettatura 1/4" gas; calotta in tecnopolimero, cappuccio di protezione in gomma NBR, protezione IP45. Omologati IMQ N°EA454.

Codice	Descrizione	Euro
MA-GP600	PRESSOSTATO DI MINIMA IN OTTONE 0,5-1,5 BAR	
MA-XP601	PRESSOSTATO DI MASSIMA AISI 316 9-15 BAR	
MA-EPDM	CAPPUCCIO DI PROTEZIONE	

VALVOLE A SPILLO IN ACCIAIO AISI 316

Valvole di regolazione a spillo S3000 in acciaio inox AISI 316 per fluidi e vapore. Temperatura di esercizio max 100 °C, pressione di esercizio max 100 bar.

Codice	Attacchi E-U	Diam. Sede	Euro
DS1/4	1/4"	6	
DS3/8	3/8"	6,5	
DS1/2	1/2"	8	
DS3/4	3/4"	12	
DS1	1"	15	
DS1-1/2	1"1/2	24	
DS2	2"	28	

Manometri

MANOMETRI IN BAGNO DI GLICERINA

Manometri DN 63 in bagno di glicerina, attacco postriore, cassa inox, fluido antivibrante glicerolo 98%, protezione IP 65, molla tubolare in lega di rame, movimento amplificatore di pressione in ottone orologeria.

F350R

F352P

Codice	Descrizione	Attacco	Euro
F350R	MANOMETRO ATTACCO RADIALE SCALA 0 - 6 BAR/PSI	1/4"	
F351R	MANOMETRO ATTACCO RADIALE SCALA 0 - 16 BAR/PSI	1/4"	
F352P	MANOMETRO ATTACCO POSTERIORE SCALA 0 - 6 BAR/PSI	1/4"	
F353P	MANOMETRO ATTACCO POSTERIORE SCALA 0 - 16 BAR/PSI	1/4"	

Elettrovalvole in ottone a solenoide

ELETTROVALVOLE
Elettrovalvole per acqua o aria in ottone. Pressione MAX 16 bar.

Codice	Descrizione	Euro
EV-B205DBZ	ELETTROVALVOLA 1/2" N.C.	
EV-B222DBY	ELETTROVALVOLA 1" N.C.	
EV-2200	BOBINA 24V-AC	
EV-2250	BOBINA 24V-DC	
EV-2700	BOBINA 230V-AC	
EV-CONN	CONNETTORE BOBINA	

Dati tecnici

Pressione operativa:	0,3 - 16 bar
Portata (lt/min):	63 (1/2") 216 (1")
Fluidi:	acqua, olio, aria
Temperatura fluidi:	-10° C ... +90° C
Temperatura ambiente:	-10° C ... +50° C
Materiale corpo:	ottone (CW617N EN 12165)
Materiale pilota:	acciaio inox
Materiale tenuta pilota:	FKM
Otturatore principale:	NBR
Potenza bobina:	CA 10VA (esercizio) CA 16VA (spunto)
Grado di protezione:	IP 65 (con connettore)

Elettrovalvole a solenoide in materiale plastico

Elettrovalvole per acqua in materiale plastico con solenoide NC, classe di isolamento II.

DATI TECNICI

Modello	Attacchi	Tipo	Bobina	Corrente	Potenza	Portata max
RE-1/2"-230VAC	1/2" F	N/C	230V/50Hz	28,5 mA	6,55 VA	2000 l/h
RE-1"-230VAC	1" F	N/C	230V/50Hz	28,5 mA	6,55 VA	8000 l/h
RE-1"-24VDC	1" F	N/C	24V - DC	240 mA	5,7 W	8000 l/h
RE-2"-24VDC	2" F	N/C	24V - DC	240 mA	5,7 W	18000 l/h
RE-3"-24VDC	3" M	N/C	24V - DC	240 mA	5,7 W	25000 l/h

Codice	Euro
RE-1/2"-230VAC	
RE-1"-230VAC	
RE-1"-24VDC	
RE-2"-24VDC	
RE-3"-24VDC	

Dati tecnici

Corpo valvola :	Poliammide 30% fibra di vetro
Membrana:	NBR
Nucleo:	Acciaio Inox
Bobina:	A tenuta stagna IP 55
Pressione di esercizio:	0,5 - 10 bar
Temperatura fluido:	Tm: 60°C max

RESINE E MATERIALI FILTRANTI

Resine a scambio ionico

RESINA CATIONICA FORTE PER ADDOLCIMENTO

Resina cationica per addolcimento food grade. Struttura polimerica gelulare stirolica. Rimuove la durezza (calcio e magnesio) scambiandola con ioni sodio. Rigenerabile con cloruro di sodio. La capacità di scambio dipende largamente dalla quantità di sale utilizzato durante la rigenerazione.

Resine equivalenti:
- Dowex HCRS/S
- Purolite C100E;
- Rhom and Haas: SR1L Na
- Bayer Levatit S100LF

Codice	Conf./l
RE-CS	25

SPECIFICHE TECNICHE

Aspetto:	granuli sferici gialli
Matrice:	copolimero di stirene divinylbenzene
Gruppo funzionale:	Acido sulfonico
Forma ionica:	Sodio
Capacità di scambio totale:	2.0 meq/ml min.
Granulometria tipica:	0.45/0.55 mm
Peso alla spedizione:	830g/l
Massima temperatura di lavoro:	140°C
Minima portata di lavoro:	1.93 LPH/l resina = 1.93 BV/h
Rigenerante:	Na Cl
Livello rigenerativo:	da 112 a 300 g/l resina
Portata del rigenerante:	da 4 a 12 BV/h
pH di lavoro:	da 0 a 14
Resistenza al cloro:	scarsa, il cloro dovrebbe essere assente
Profondità minima del letto:	0.6 m

Scarica la scheda tecnica su: www.idroservice.net/download.aspx

PROMO!
CHIEDI OFFERTA PER PALLETS COMPLETI

RESINA CATIONICA FORTE PER DEMINERALIZZAZIONE

Resina cationica forte per demineralizzazione ed addolcimento. Struttura polimerica gelulare stirolica, alto coefficiente di uniformità.

Resine equivalenti:
- Dowex Marathon C
- Purolite C100H;
- Rhom and Haas: IR120
- Bayer: Levatit S100H Monoplus

Codice	Conf./l
RE-CD	25

SPECIFICHE TECNICHE

Aspetto:	granuli sferici gialli
Matrice:	copolimero di stirene divinylbenzene
Gruppo funzionale:	Acido sulfonico
Forma ionica:	idrogeno
Capacità di scambio totale:	1.8 meq/ml min.
Granulometria tipica:	0.50/0.65 mm
Peso alla spedizione:	780/830g/l
Massima temperatura di lavoro:	120°C
Rigenerante:	$HCl - H_2SO_4$
Livello rigenerativo:	da 140 a 160 kg/m^3
Portata del rigenerante:	da 3 a 18 BV/h
Resistenza al cloro:	scarsa
Profondità minima del letto:	0.8 m

Scarica la scheda tecnica su: www.idroservice.net/download.aspx

RESINA ANIONICA PER DEMINERALIZZAZIONE

Resina anionica forte gelulare Tipo 1, ad alto coefficiente di uniformità. Idonea per impianti di demineralizzazione anche a letto misto.

Resine equivalenti:
- Dowex Marathon A, SBR-P;
- Purolite A 400;
- Rhom and Haas: Amberjet 4200;
- Bayer: Levatit M 500 Monoplus

Codice	Conf./l
RE-AD	25

SPECIFICHE TECNICHE

Aspetto:	granuli sferici biancastri
Matrice:	copolimero di stirene
Gruppo funzionale:	Ammonio quaternario
Forma ionica:	OH-
Capacità di scambio totale:	1,3 meq/ml min.
Granulometria tipica:	0.40/0.60 mm
Peso alla spedizione:	700/800g/l
Massima temperatura di lavoro:	60°C
Rigenerante:	NaOH
Livello rigenerativo:	da 115g a 300g/l resina
pH di lavoro:	da 0 a 14
Resistenza al cloro:	scarsa, il cloro dovrebbe essere assente
Profondità minima del letto:	0.8 m

RESINA ANIONICA SELETTIVA PER NITRATI

Resina anionica forte macroporosa idonea per la rimozione selettiva dei nitrati anche in presenza di alte concentrazioni di solfati. Di conseguenza si ha una maggiore purezza dell'acqua trattata ed una elevata resa ciclica.
Resine equivalenti:
- Purolite A 520E;
- Rhom and Haas: PWA5/6;
- Lanxess: Monoplus SR-7

Scarica la scheda tecnica su: www.idroservice.net/download.aspx

Codice	Conf./l	Euro/l
RE-AN	25	

SPECIFICHE TECNICHE

Aspetto:	granuli sferici biancastri
Matrice:	copolimero di stirene divinylbenzene
Gruppo funzionale:	Ammonio quaternario
Forma ionica:	Cloruro
Capacità di scambio totale:	0,9 meq/ml min.
Granulometria tipica:	0.40/0.50 mm
Peso alla spedizione:	670g/l
Massima temperatura di lavoro:	60°C
Minima portata di lavoro:	0.66 LPH/l resina = 0.66 BV/h
Rigenerante:	NaCl
Livello rigenerativo:	da 125g a 250g di NaCl /l resina
pH di lavoro:	da 0 a 14
Resistenza al cloro:	scarsa, il cloro dovrebbe essere assente
Profondità minima del letto:	1.0 m

RESINA A LETTO MISTO

Resine a letto misto rigenerabili pronte all'uso. Idonee per la produzione di acqua ultra pura.
Resine equivalenti:
- Dowex MB50;
- Purolite MB46, MB47;
- Rhom and Haas: MB20;
- Bayer: Levatit SM94

Scarica la scheda tecnica su: www.idroservice.net/download.aspx

Codice	Conf./l	Euro/l
RE-MB	25	

SPECIFICHE TECNICHE

Aspetto:	granuli sferici
Matrice:	copolimero di stirene
Tipo:	GEL
Gruppo funzionale:	Acido sulfonico (Cat); Ammonio quaternario (An)
Capacità di scambio totale:	1.9 meq/ml (Cat); 1.0 meq (An).
Granulometria tipica:	0.45/0.60 mm
Peso alla spedizione:	720g/l
Massima temperatura di lavoro:	60°C

Scarica la scheda tecnica su: www.idroservice.net/download.aspx

Carboni attivi

CARBONE ATTIVO MINERALE

Carbone attivo granulare di origine fossile bituminosa. Granulometria 10-40 mesh, alto grado di attivazione, consigliato per applicazioni in fase liquida.
Le capacità adsorbenti lo indicano per quei trattamenti in cui è necessario rimuovere cloro, contaminanti organici, odori e sapori sgradevoli dall'acqua.
L'elevata durezza lo rende particolarmente resistente all'abrasione causata da stress meccanici, trasporto, controlavaggio dei filtri etc.
Il carbone attivo IDROSORB M è consigliato per le seguenti applicazioni:
- trattamento acque potabili;
- trattamento acque di scarico;
- filtrazione industriale dove è necessario rimuovere cloro e contaminanti organici.

Scarica la scheda tecnica su: www.idroservice.net/download.aspx

Codice	Conf./Kg	Euro/Kg
GAC-M	25	

IDROSORB M è conforme allo standard UNI EN 12915.

SPECIFICHE TECNICHE

Densità apparente:	480 g/l;
Ceneri:	10% max;
Numero di Durezza:	90 min.
Umidità all'imballo:	Max 3%
Numero di iodio:	900 mg/g;
Adsorbimento CCL4:	40% min.
Superfice totale (BET):	900 g/m²
Imballo:	sacchi da 25 kg.

CARBONE ATTIVO VEGETALE

IDROSORB V è un carbone attivo granulare di elevata qualità prodotto tramite attivazione fisica di gusci di noce di cocco pre-carbonizzati. IDROSORB V è particolarmente indicato per la rimozione di inquinanti organici, coloranti, pesticidi, solventi clorurati, cloro derivati, trialometani e composti che causano cattivi odori e sapori nelle acque potabili. E' inoltre consigliato in applicazioni quali la purificazione di acque destinate al consumo umano, la depurazione di processo e dei condensati e nella purificazione e decolorazione di intermedi chimici.
IDROSORB V è conforme allo standard UNI EN 12915.

Scarica la scheda tecnica su: www.idroservice.net/download.aspx

Codice	Conf./Kg	Euro/Kg
GAC-V	25	

PROMO! CHIEDI OFFERTA PER PALLETS COMPLETI

IDROSORB V può essere riattivato termicamente una volta esaurita la propria capacità adsorbente.

SPECIFICHE TECNICHE

Origine:	noce di cocco
Umidità:	5% max
Durezza:	95% min
pH:	9-10
Numero di iodio:	900 min
Densità apparente:	500/600g/l
Ceneri:	4% max
Superficie totale:	900 g/m² min.
Adsorbimento CTC:	40% min
Granulometria:	8 - 30 mesh
Imballo:	sacchi da 25 kg.

CARBONE ATTIVO CILINDRETTI

Carbone minerale estruso in cilindretti da 4 mm ottenuto dalla attivazione fisica con calore e vapore. Studiato in particolare per l'adsorbimento in fase gassosa di sostanze organiche volatili, compresi solventi clorurati e mercaptani ad alto peso molecolare. E' utilizzabile anche nei processi di verniciatura, nell'industria della carta, per i filtri delle cappe aspiranti delle cucine e dei laboratori, nella rimozione degli odori e per tutti gli impieghi che comportano la purificazione di correnti gassose.

Scarica la scheda tecnica su: www.idroservice.net/download.aspx

Codice	Conf./Kg	Euro/Kg
GAC-P	25	

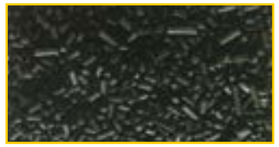

SPECIFICHE TECNICHE

Densità apparente:	600g/l;
Ceneri:	10% max;
Numero di Durezza:	95 min.
Umidità all'imballo:	Max 2%
Numero di iodio:	750 mg/g;
Adsorbimento CCL4:	50% min.
Superfice totale (BET):	1100 g/m2
Imballo:	sacchi da 25 kg.

PIROLUSITE - BIOSSIDO DI MANGANESE

La Pirolusite è biossido di manganese, di ottima qualità e purezza, ottenuto dal lavaggio, essiccatura e vagliatura di minerale selezionato per attività catalitica. ***Il prodotto è conforme allo standard UNI EN 13752:2009, idoneo per l'utilizzo nel trattamento delle acque ad uso potabile****. La Pirolusite è un minerale privo di additivi ed impurezze idoneo all'utilizzo quale catalizzatore nell'ossidazione di ferro e manganese. E' utilizzato in filtri a pressione o a gravità miscelato dal 20 al 50% con sabbia di opportuna granulometria.*

Scarica la scheda tecnica su: www.idroservice.net/download.aspx

Codice	Conf./Kg	Euro/Kg
PIR-25	25	

SPECIFICHE TECNICHE

Aspetto:	granuli
Colore:	bruno scuro
Granulometria:	0,35 - 0,85 mm
Densità apparente:	2000g/l
Durezza (scala Mohs):	3 - 5
Contenuto di manganese:	80%
Imballo:	sacchi da 25 kg.

ANTRACITE

Antracite naturale macinata, lavata, essiccata e setacciata. Si presenta sotto forma di granuli irregolari di colore nero lucido. E' impiegata per le rimozione dei solidi sospesi e della torbidità delle acque da potabilizzare, delle acque di processo, delle acque di scarico e delle acque di piscine. Prodotto conforme allo standard UNI EN 12909:2012 prodotti chimici per il trattamento di acque destinate al consumo umano.

Scarica la scheda tecnica su: www.idroservice.net/download.aspx

Codice	Conf./Kg	Euro/Kg
ANT-25	25	

SPECIFICHE TECNICHE

Aspetto:	granella nera
Densità:	920g/l
Tenore in carbonio:	90% min.
Zolfo:	1% max
Ceneri:	5/6%
Sostanze volatili:	4%
Durezza:	3 Mohs
Umidità:	2% max
Imballo:	sacchi da 25 kg

QUARZITE

Sabbia di quarzo frantumata, essiccata e setacciata con contenuto di SiO_2 del 95% min.
La sabbia di quarzo viene impiegata in impianti per il trattamento delle acque potabili e di scarico, piscine, acquari, pavimentazioni, rivestimenti murali etc.
Prodotto conforme allo standard ***UNI EN 12904:2005****.*
"Prodotti per il trattamento di acque destinate al consumo umano - sabbia e ghiaia di quarzo".

Scarica la scheda tecnica su: www.idroservice.net/download.aspx

Codice	Granulometria	Conf./Kg	Euro/Kg
QZ04-1	0,4/0,9 mm	25	
QZ1-2	1/2 mm	25	
QZ3-5	3/6 mm	25	
QZ5-8	5/8 mm	25	

€ 0,38/Kg PER PALLETS DA 1575 Kg

SPECIFICHE TECNICHE

Silice:	95% min
Massa assoluta:	2,65kg/l
Peso specifico apparente:	1,4 - 1,7 kg/l
Durezza (scala Mohs):	7
Temperatura di fusione:	1500/1700°C
Colore:	grigio chiaro
Forma:	poliedrico
Imballo:	sacchi da 25 kg.

DOLOMITE

Dolomite semicalcinata ($CaCO_3$ 55% - $MgCO_3$ 44%) ad elevato potere reagente ed alto grado di purezza. Impiegata come materiale filtrante a reazione chimica per la deacidificazione dell'acqua di pozzo e di sorgente e per l'aumento della durezza del distillato o del permeato, di impianti di demineralizzazione od osmosi inversa, per renderlo idoneo al consumo umano.
Prodotto conforme allo standard ***UNI EN 1017:2017****.*
"Prodotti per il trattamento di acque destinate al consumo umano - Dolomite".

Codice	Conf./Kg	Euro/Kg
DS-25	25	

SPECIFICHE TECNICHE

Peso specifico apparente:	1.18 kg/l
Granulometria:	1,2 - 1,8 mm
Imballo:	sacchi da 25 kg.

Scarica la scheda tecnica su: www.idroservice.net/download.aspx

ALLUMINA ATTIVATA

Allumina attivata granulare idonea a rimuovere Fluoruri ed Arsenico dall'acqua. Si può utilizzare per acque destinate al consumo umano e nelle acque di scarico di processi industriali. Prodotto conforme allo standard UNI EN 13753:2009 "Prodotti utilizzati per il trattamento delle acque destinate al consumo umano - Allumina attiva granulare"

Codice	Conf./Kg	Euro/Kg
ALU-25	25	

SPECIFICHE TECNICHE

Aspetto:	Sfere bianche
Diametro (mm):	1-2,5
Densità app. (g/ml):	0,7÷ 0,8
Volume pori (ml/g):	0,40 ÷ 0,45
Superficie (B.E.T.), m2/g	350 min.
Al203,%	94 min.
Na20,%	0,4 max
Fe203,%	0,015 max
Si02,%	0,02 max
Imballo:	sacchi da 25 Kg

ECOMIX - Rimozione Ferro e Durezza

ECOMIX è il media filtrante ideale per risolvere con un unico impianto i problemi derivanti da acque contenenti: ferro, manganese, durezza. ECOMIX si usa come una semplice resina per addolcimento ed è rigenerabile con cloruro di sodio (salamoia). ECOMIX è composto da una miscela di ben 5 resine a scambio ionico e da diversi media adsorbenti (prodotti da Dow Chemical) che miscelati in opportune proporzioni rendono il prodotto particolarmente efficace. ECOMIX è consigliato in acque aventi Fe <6 ppm, Mn <1 ppm, Durezza< 50°F al fine di portare tali parametri al di sotto dei limiti di legge (Fe <0,2 ppm; Mn <0,05 ppm). ECOMIX può comunque trattare acque con Fe fino a 15 ppm, Mn 3 ppm e 50°F di durezza e 4000 mg/l di TDS e tollera il cloro nella misura di 0,3 ppm (cloro residuo).

Nel calcolare la resa ciclica si consideri solo la durezza (non devono essere presi in considerazione i dati inerenti a ferro e manganese).

Scarica la scheda tecnica su: www.idroservice.net/download.aspx

Codice	Conf./l	Euro/l
MIX-25	25	

SPECIFICHE TECNICHE

Temperatura di utilizzo:	40°C max
Range di pH acqua da trattare:	5 - 9
Altezza minima del letto filtrante:	500 mm
Altezza consigliata del letto filtrante:	800 mm
Rigenerante	Na Cl
Portata di esercizio:	20-25 m/h
Portata di controlavaggio (15-20 min):	3-5 m/h
Portata di rigenerazione (45 - 65 min):	3 -5 m/h
Portata di lavaggio finale (15-20 min):	20-25 m/h
Consumo di cloruro di sodio per lt di ECOMIX/rig.:	120g
Imballo:	sacchi da 25 lt.

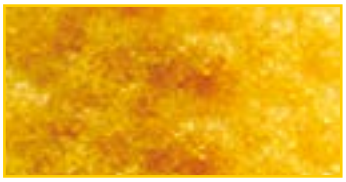

Bayoxide® E33 - Rimozione Arsenico

NSF International
BAYOXIDE E33
OFFICIAL LISTING
NFS International Certifies that the products appearing on this Listing conform to requirements of NSF/ANSI Standard 61-Drinking Water System Components-Health Effects.

Prodotto adsorbente granulare a base di ferro (ossido/idrossido di ferro granulare GFO), sviluppato dalla Bayer AG specificatamente per la rimozione dell'arsenico dell'acqua destinata a consumo umano. Il prodotto ha una elevata capacità di adsorbimento dell'arsenico, e ne abbassa il livello nell'acqua a valori inferiori ai 10 ppb (µg/l), previsti dal D. lgs. 31/2001. Il Bayoxide® E33 è robusto e facile da maneggiare ed a differenza di altri materiali a base di ferro, è distribuito in forma cristallina e secca. Dal punto di vista impiantistico non è necessaria la presenza di sistemi di rigenerazione o flocculazione complicati, è sufficiente un'unica colonna filtrante (o al max 2 in serie), in grado di effettuare 1 o 2 controlavaggi del letto di Bayoxide al mese, rendendo il processo semplice e affidabile. L'elevata capacità di adsorbimento dell'arsenico consente di ottenere lunghi cicli operativi prima della sostituzione del materiale, in tal modo, si minimizzano le esigenze di interventi operativi. Il materiale esaurito viene quindi rimosso e smaltito. La durata della Bayoxide dipende dalla quantità di Arsenico, dal pH e dalla presenza di alcune sostanze chimiche nell'acqua da trattare, quali: Silice, Fosfati, Ferro, Manganese, Vanadio, Molibdeno, Solfati e Selenio (la presenza di uno o più di questi elementi può ridurre significativamente la vita residua del media filtrante).

Scarica la scheda tecnica su: www.idroservice.net/download.aspx

Codice	Conf./kg	Euro/kg
BAY-15	15	

SPECIFICHE TECNICHE

Type:	Iron Technical Oxide
Form Supplied:	E33 - Granules
CAS-no:	20344-49-4
Fe2O3:	>60% by DIN 55 913 (1972)
Bulk Density:	min 0.4 kg/litre max 0.6 kg/litre by DIN ISO 787 part 11 (1995)
Specific Surface Area:	min 120 m2/g max 200 m2/g by DIN 66 131 (1993)
Water Soluble Content:	max 1.0% by DIN EN ISO 787 Part 3 (1995)
Water content (ex works):	max 20% by IR
Sieve Analysis:	< 0.5mm: max 20% > 2.0mm: max 5% by DIN 66 165 (1993)
Actual Density:	3.6 to 4.1 kg/litre by DIN ISO 787 Part 10 (1995)
Informative Chemical Data:	Typical
Arsenic (As)	< 1 mg/kg by AAS
Lead (Pb)	<1 mg/kg by ICP-MS
Cadmium (Cd)	<1 mg/kg by ICP-MS
Chromium (Cr)	110 mg/kg by ICP-MS
Copper (Cu)	<1 mg/kg by ICP-MS
Manganese (Mn)	1700 mg/kg by AAS
Nickel (Ni)	130 mg/kg by ICP-MS
Zinc (Zn)	30 mg/kg by ICP-MS
Mercury (Hg)	< 1 mg/kg by ICP-MS
Imballo:	secchi da 15 kg.

IDRO SERVICE

ACQUE DI SCARICO

Flottatori

I flottatori IDROFLO sono concepiti per il trattamento dei reflui di natura industriale, per la chiarificazione di acque primarie contenenti sospesi o limo, per l'ispessimento dei fanghi biologici, per la separazione e concentrazione di olii dai reflui.
Con la tecnologia DAF (flottazione ad aria disciolta), si ottengono prestazioni non raggiungibili con i sistemi chimico-fisici tradizionali:
- volumi di impianto ridotti in quanto la separazione acqua-fango è forzata per mezzo di aria;
- separazione di sospesi di piccola dimensione;
- alto potere di ispessimento fanghi.
Nella vasca di flottazione, realizzata interamente in acciaio AISI304, l'effluente chiarificato viene raccolto dal fondo della vasca, mentre il fango è rimosso dal pelo libero dell'acqua mediante un sistema a rasamento e inviato al successivo trattamento. La possibilità di regolare l'altezza del pelo libero di sfioro dell'acqua, consente di regolare il grado d'ispessimento del fango asportato. L'apparecchiatura è dotata di flash mixer per il condizionamento del refluo in linea e di n° 3 pompe dosatrici per il dosaggio dei reagenti. La gestione è completamente automatica ed è condotta per mezzo di un programmatore elettronico Siemens. Pompe dosatrici non comprese nella fornitura (da ordinare a parte).

I FANGHI - I modelli più piccoli (IDROFLO80-110) possono essere corredati di un sistema drenante a sacchi per la raccolta dei fanghi. Nei modelli più grandi o comunque quando si prevede una elevata produzione di fanghi è necessario prevedere a corredo un'idoneo sistema di disidratazione/essiccamento (nastropressa, filtropressa o altro).

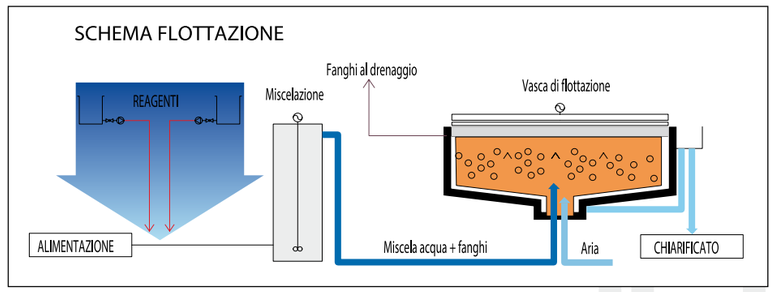

ELEVATA CONCENTRAZIONE DEL FANGO SEPARATO

EFFICIENZA OTTIMALE ANCHE CON PORTATE SUPERIORI O INFERIORI A QUELLE DI PROGETTO

PERFETTA CHIARIFICAZIONE DEL REFLUO

RAPIDITÀ E FACILITÀ DI MESSA A PUNTO ED INSTALLAZIONE

BASSO CONSUMO DI REAGENTI CHIMICI

RIDOTTE DIMENSIONI RISPETTO AI SISTEMI CHIMICO-FISICI

COSTRUZIONE IN ACCIAIO INOX

LOGICA DI FUNZIONAMENTO CONTROLLATA DA PLC

DIMENSIONI

Modello	Portata m^3/h	Dimensioni ingombro max (mm) L	l	h	Potenza max inst. Kw	Peso a vuoto Kg
IDROFLO80	0,5 - 1,5	1100	880	1700	1,5	122
IDROFLO110	2,0 - 3,0	1500	1210	1800	1,5-2,2	170
IDROFLO130	3,5 - 6	1800	1430	1800	2,2-3,0	222
IDROFLO150	7 - 12	2100	1650	1950	3,0-4,0	308
IDROFLO200	15 - 20	2700	2200	2000	5,5	524
IDROFLO230	25 - 30	3100	2530	2000	7,5	644
IDROFLO250	35 - 40	3450	2750	2300	7,5-11,0	867
IDROFLO-SDF struttura di sostegno sacchi drenanti					Opzionale	

Note

1. *Nella tabella riassuntiva sono elencate le portate idrauliche indicative delle apparecchiature. La scelta del modello più idoneo dovrà essere valutata di volta in volta dal ns. ufficio tecnico in base ai dati forniti dal cliente.*
2. *Per l'impiego di flocculante (polielettrolita) nelle apparecchiature più grandi, è consigliabile l'ausilio di un preparatore automatico di polielettrolita.*

CF 500/1000 - Impianti chimico-fisici monoblocco

Gli impianti serie CF sono concepiti per il trattamento delle acque di scarico industriali provenienti da attività con potenzialità media o piccola che sono presenti in autolavaggi, stazioni di servizio, concessionarie, officine meccaniche, lavanderie, etc. Caratteristica principale dell'impianto è la realizzazione monoblocco che consente una facile ed immediata installazione, ed un comodo accesso per le periodiche manutenzioni ed ispezioni.

PROCESSO DI DEPURAZIONE

L'acqua da trattare confluisce nell'apposito vano di reazione, ove sono immessi i reagenti chimici. La miscelazione ottenuta per mezzo di un agitatore lento, garantisce l'intimo contatto all'interno della massa e la rapida formazione dei fiocchi di fango.

La miscela liquida così ottenuta è convogliata, per tracimazione, all'interno di un sedimentatore di tipo statico, ove si ha la separazione dei fiocchi in sospensione, che vanno ad accumularsi sul fondo conico della vasca stessa sotto forma di fanghi semi-ispessiti, che vengono periodicamente inviati alla fase di disidratazione per mezzo di sacchi drenanti.

L'acqua chiarificata confluisce nella vasca di raccolta finale e viene rilanciata al successivo stadio di trattamento, mediante una apposita pompa comandata da galleggiante.

VISTA ALTO

CARATTERISTICHE COSTRUTTIVE

L'impianto è monoblocco, interamente costruito in carpenteria metallica, trattata contro la corrosione seguendo un ciclo di sabbiatura e successiva verniciatura con vernice epossidica esternamente ed epossicatrame internamente.

E' composto da:

- *vasca di reazione-miscelazione:*
- *vasca di sedimentazione tronco-piramidale;*
- *vasca di accumulo acqua trattata;*
- *vano disidratazione fanghi;*
- *n. 3 pompe dosatrici;*
- *n. 1 agitatore lento per miscelazione;*
- *n. 1 pompa per il rilancio delle acque trattate;*
- *n. 1 galleggiante di minima e massima;*
- *n. 1 sistema disidratazione fanghi con sacco drenante;*
- *n. 1 quadro elettrico generale di comando.*
- *Alimentazione elettrica 230 V - 50 Hz monofase.*

OPTIONALS:

- *Filtro a quarzite: mod. FVM 35 - FVA 35/FVM 75- FVA75*
- *Filtro a carboni attivi: mod. KVM 35 - KVA 35/KVM75 - KVA75*

DATI TECNICI

Modello	Produzione (l/h)	Produzione (l/giorno)*	Potenza installata (kW)	Attacchi E-U
CF 500	500	11000	0,60	2"
CF 1000	1000	22000	1	2"

Alim. El. 230V - 50Hz

DIMENSIONI

Modello	Dimensioni (mm) l x prof. x alt.	Peso (kg)
CF 500	2000x1000x1500	690
CF 1000	2500x1300x1500	1100

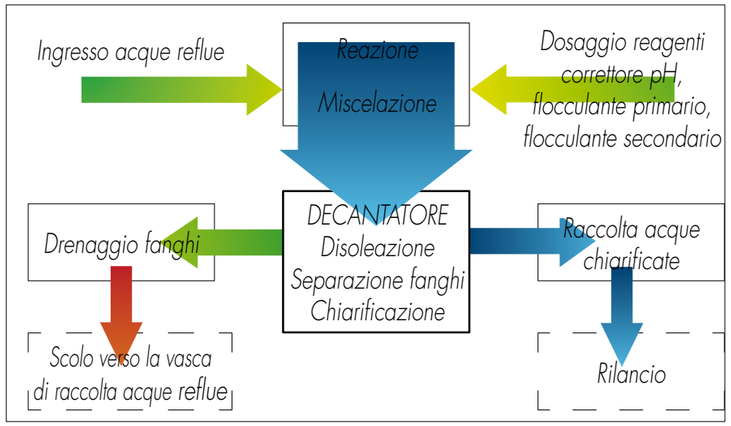

Note: E' bene prevedere a monte dell'impianto una vasca di equalizzazione del refluo, al fine di normalizzare i parametri di portata ed inquinamento sulle 24 ore. Inoltre, in funzione della provenienza dello scarico, si consiglia l'installazione di una trappola per olii.

Codice	Descrizione	Euro
CF500	Impianto chimico fisico 500 l/h	
CF1000	Impianto chimico fisico 1000 l/h	
SDF	Sacco drenaggio	

INDICE R

Impianti biologici

Gli impianti biologici a fanghi attivi BIOSERVICE sono progettati per la depurazione dei reflui civili.

Vengono costruiti in due versioni, per installazioni interrate oppure per installazioni fuori terra con scaletta per accedere al grigliato pedonale e parapetto di protezione.

BIOSERVICE raggruppa in una unità monoblocco i bacini di ossidazione e di sedimentazione dei fanghi, al fine di ridurre notevolmente i tempi di installazione e semplificare, altresì, la conduzione del processo di depurazione. La composizione comprende il sistema di diffusione e la soffiante (quest'ultima consegnata a parte).

La struttura è cilindrica orizzontale, realizzata in acciaio al carbonio verniciato internamente ed esternamente con anticorrosivo.
Una griglia pedonabile, amovibile, consente la verifica visiva della qualità dell'effluente, permette di effettuare con facilità il prelievo di campioni per analisi e garantisce l'accessibilità all'interno del sistema per operazioni di manutenzione sulla struttura in ferro.
Le tubazioni di distribuzione dell'aria sono realizzate in ferro zincato e sono facilmente estraibili, per il controllo o la sostituzione dei diffusori.
I diffusori standard in dotazione alla macchina sono di tipo elastomerico a disco. Per il ricircolo dei fanghi ispessiti la macchina si avvale di un sistema air-lift posizionato all'interno del bacino di sedimentazione. Lo stesso è impiegato per le operazioni di spurgo dei fanghi di supero.
La fornitura non è comprensiva di quadro elettrico. Alim. elettrica soffiante 380V-3F.

OPERE CIVILI CONNESSE.
La funzionalità ottimale del sistema BIOSERVICE prevede l'impiego in continuo sulle 20-24 ore giornaliere. A tal fine, è necessario posizionare un bacino di equalizzazione a monte della macchina fornita, al fine di distribuire equamente i carichi inquinante ed idraulico nell'arco della giornata. Si consiglia di prevedere, inoltre, una sezione di grigliatura per materiali grossolani in genere ed una trappola per eventuali olii e grassi provenienti da cucine.

DATI TECNICI

Descrizione	Unità di misura	BIO 14	BIO 28	BIO 42	BIO 70	BIO 95	BIO 140	BIO 180	BIO 220	BIO 260	BIO 350
		MODELLO									
ABITANTI EQUIVALENTI	n°	14	28	42	70	95	140	180	220	260	350
AFFLUSSO GIORNALIERO	m^3	2,8	5,6	8,4	14	19	28	36	44	52	70
CARICO ORGANICO	kg BOD/g	0,84	1,68	2,52	4,20	5,70	8,40	10,80	13,20	15,6	21
POTENZA INSTALLATA	kW	0,55	0,55	0,55	0,55	1,10	1,10	1,50	1,50	2,2	3,0
ATTACCHI IN	DN	100	100	100	100	125	150	150	150	150	200
ATTACCHI OUT	DN	125	125	125	125	150	200	200	200	200	250
		DIMENSIONI E PESI									
LUNGHEZZA	mm	1850	3350	3400	4900	6400	6500	8000	9500	9550	11600
ALTEZZA	mm	1800	1800	2200	2200	2200	2600	2600	2600	2800	2900
LARGHEZZA	mm	1400	1400	1800	1800	1800	2200	2200	2200	2400	2500
PESO ALLA SPEDIZIONE	kg	690	1120	1510	2180	2450	2800	3250	3700	5100	6400

VISTA ALTO

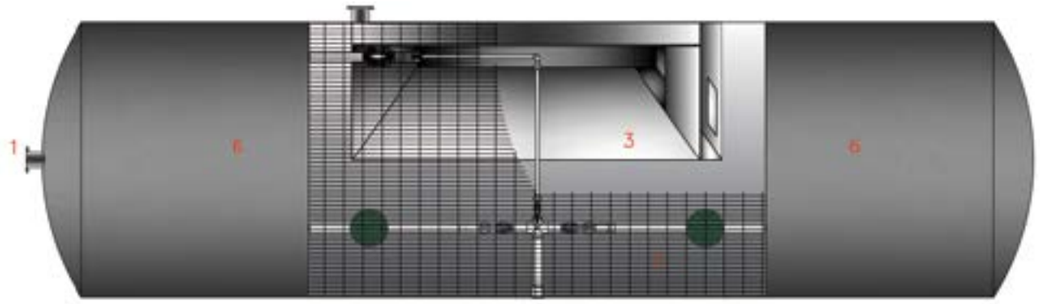

VISTA ALTO SENZA GRIGLIA

VISTA LATO

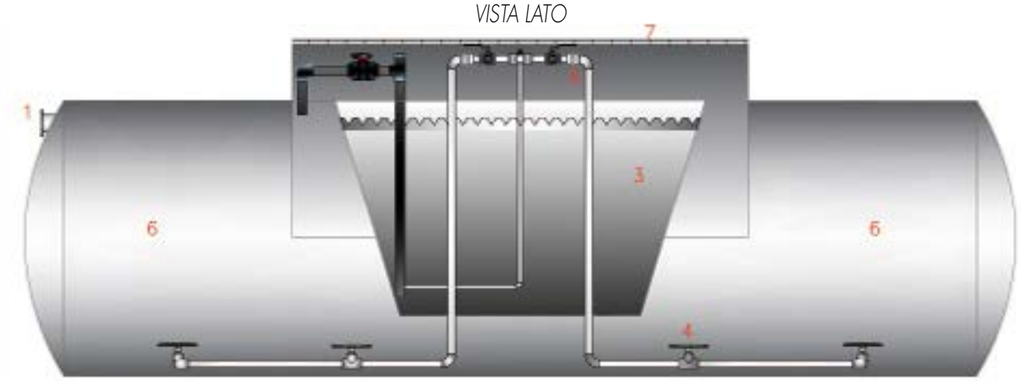

L'impianto BIOSERVICE, se correttamente installato e gestito, è in grado di abbattere dal 90 al 95% il BOD entrante di un refluo di natura civile caratterizzato dai seguenti parametri di riferimento:

Dotazione idrica pro-capite giornaliera: 250l;
Coefficiente d'afflusso: 0.80;
BOD5 pro-capite giornaliero: 60g;

LEGENDA

1. INGRESSO REFLUO
2. USCITA REFLUO TRATTATO
3. SEDIMENTATORE
4. DIFFUSORI ARIA
5. TUBI DI DISTRIBUZIONE ARIA
6. BACINO DI OSSIDAZIONE
7. GRIGLIA PEDONABILE

Codice	Euro
BIO 14	
BIO 28	
BIO 42	
BIO 70	
BIO 95	

Codice	Euro
BIO 140	
BIO 180	
BIO 220	
BIO 260	
BIO 350	

SOFFIANTI A CANALE LATERALE

Le soffianti a canale laterale Elmo Rietschle sono frutto della fusione tra le tecnologie della Elmo Rietschle e la statunitense Gardner Denver.
Le caratteristiche costruttive ne garantiscono una elevata resa ed affidabilità unite ad una bassa rumorosità grazie ai silenziatori già incorporati.
Le soffianti Elmo Rietschle sono utilizzate per tutte le necessità di aspirazione e compressione dell'aria e trovano particolare impiego nel settore del trattamento delle acque per l'ossigenazione di impianti biologici, l'ossidazione di acqua primaria, insufflazione in impianti di idromassaggio.

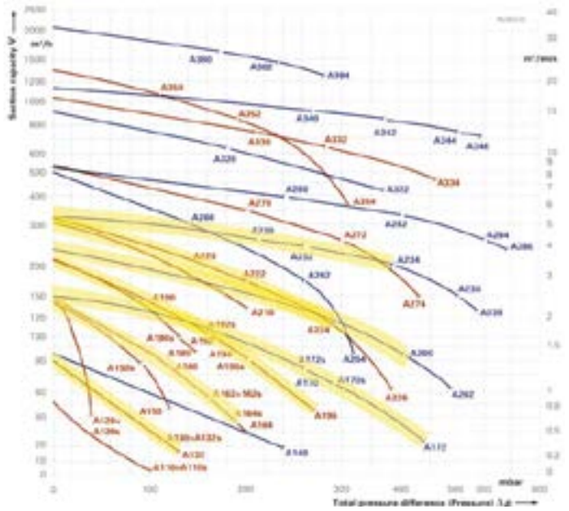

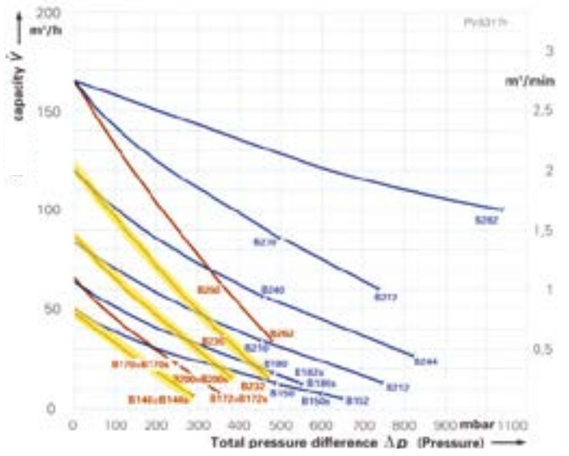

Codice	Riferimento curva	Potenza (kW)	Aliment. El.	Max.	Flange	Euro
2BH1300-7AV15	A132s	0,37	220V/50Hz	1"1/4	-	
2BH1400-7AV25	A164s	1,10	220V/50Hz	1"1/2	-	
2BH1300-7AH16	A132	0,40	380V/50Hz	1"1/4	-	
2BH7210-0AH16-7	B140	0,55	380V/50Hz	1"1/4	-	
2BH7410-0AH16-7	B200	1,10	380V/50Hz	1"1/4	-	
2BH1400-7AH26	A164	1,30	380V/50Hz	1"1/2	-	
2BH7510-0AH16-8	B230	1,50	380V/50Hz	1"1/4	-	
2BH1410-7HH46	A172	2,20	380V/50Hz	1"1/2	-	
2BH7510-0AH26-8	B232	2,20	380V/50Hz	1"1/4	-	
2BH1510-7HH46	A200	3,00	380V/50Hz	DN 55	2BX1041	
2BH1600-7AH26	A224	3,00	380V/50Hz	DN 55	2BX1041	
2BH1610-7HH37	A234	4,30	380V/50Hz	DN 55	2BX1041	

**Modelli normalmente disponibili in pronta consegna*

Elmo Rietschle
A Gardner Denver Product

SOFFIANTI SERIE G200

G200 TRIFASE MONOSTADIO

Codice	Riferimento curva	Potenza (kW)	Attacchi E-U	Flange	Euro
2BH1690-7AH26	A210	2,2	DN 55	2BX1041	
2BH1800-7AH07	A270	4	2"1/2 G	-	
2BH1800-7AH17	A272	5,5	2"1/2 G	-	
2BH1800-7AH27	A274	7,5	2"1/2 G	-	
2BH1900-7AH07	A330	8,5	DN 100	2BX1042	
2BH1900-7AH17	A332	12,5	DN 100	2BX1042	
2BH1900-7AH37	A334	18,5	DN 100	2BX1042	
2BH1930-7AH07	A350	8,5	DN 100	2BX1042	
2BH1930-7AH17	A352	12,5	DN 100	2BX1042	
2BH1930-7AH37	A354	18,5	DN 100	2BX1042	
2BH1400-7AH06	A160	0,7	1"1/2 G	-	
2BH1400-7AH16	A162	0,85	1"1/2 G	-	
2BH1400-7AH26	A164	1,3	1"1/2 G	-	
2BH1490-7AH16	A150	0,6	1"1/2 G	-	
2BH1500-7AH06	A190	0,85	DN 55	2BX1041	
2BH1500-7AH16	A192	1,3	DN 55	2BX1041	
2BH1500-7AH26	A194	1,6	DN 55	2BX1041	
2BH1500-7AH36	A196	2,2	DN 55	2BX1041	
2BH1590-7AH26	A180	1,1	DN 55	2BX1041	
2BH1600-7AH06	A220	1,6	DN 55	2BX1041	
2BH1600-7AH16	A222	2,2	DN 55	2BX1041	

G200 TRIFASE BISTADIO

Codice	Riferimento curva	Potenza (kW)	Attacchi E-U	Flange	Euro
2BH1310-7HH26	A140	0,7	1"1/4 G	-	
2BH1410-7HH36	A170	1,6	1"1/2 G	-	
2BH1510-7HH57	A202	4	DN 55	2BX1041	
2BH1610-7HH16	A230	2,2	DN 55	2BX1041	
2BH1610-7HH26	A232	3	DN 55	2BX1041	
2BH1610-7HH47	A236	5,5	DN 55	2BX1041	
2BH1610-7HH57	A238	7,5	DN 55	2BX1041	
2BH1810-7HH17	A280	5,5	DN 55	2BX1041	
2BH1810-7HH27	A282	7,5	DN 55	2BX1041	
2BH1810-7HH37	A284	11	DN 55	2BX1041	
2BH1810-7HH47	A286	15	2"1/2 G	-	
2BH1910-7HH17	A340	12,5	DN 100	2BX1042	
2BH1910-7HH27	A342	16,5	DN 100	2BX1042	
2BH1910-7HH37	A344	20	DN 100	2BX1042	

G200 TRIFASE BISTADIO PARALLELO

Codice	Riferimento curva	Potenza (kW)	Attacchi E-U	Flange	Euro
2BH1640-7GH37	A260	4	DN 55	2BX1041	
2BH1640-7GH47	A262	5,5	DN 55	2BX1041	
2BH1640-7GH57	A264	7,5	DN 55	2BX1041	
2BH1840-7GH27	A320	7,5	2"1/2 G	-	
2BH1840-7GH37	A322	11	2"1/2 G	-	
2BH1943-7GH27	A380	15	DN 130	2BX1043	
2BH1943-7GH37	A382	20	DN 130	2BX1043	
2BH1943-7GH47	A384	25	DN 130	2BX1043	

Elmo Rietschle
A Gardner Denver Product

G200 MONOFASE

Codice	Riferimento curva	Potenza (kW)	Attacchi E-U	Flange	Euro
2BH1200-7AA01	A120s	0,25	1"1/2 G	-	s
2BH1300-7AV14	A132s	0,37	1"1/4 G	-	
2BH1400-7AA11	A162s	0,8	1"1/2 G	-	
2BH1400-7AV24	A164s	1,1	1"1/2 G	-	
2BH1490-7AA11	A150s	0,5	1"1/2 G	-	
2BH1410-7HA31	A170s	1,5	1"1/2 G	-	
2BH1410-7HV44	A172s	1,5	1"1/2 G	-	
2BH1410-7HV45	A172s	1,5	1"1/2 G	-	
2BH1500-7AA11	A192s	1,1	DN 55	2BX1041	
2BH1500-7AV34	A196s	1,5	DN 55	2BX1041	
2BH1500-7AV35	A196s	1,5	DN 55	2BX1041	
2BH1590-7AA21	A180s	1,2	DN 55	2BX1041	

SOFFIANTI SERIE G400

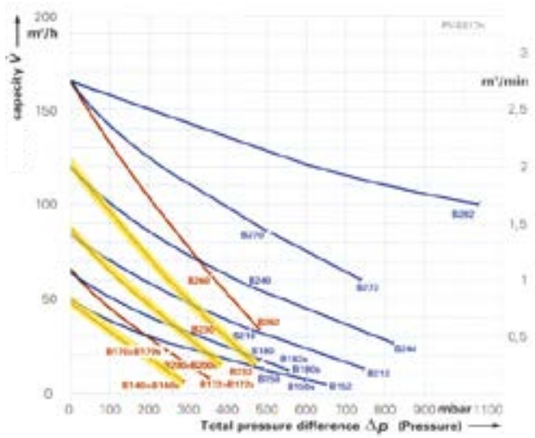

G400 TRIFASE MONOSTADIO

Codice	Riferimento curva	Potenza (kW)	Attacchi E-U	Flange	Euro
2BH7310-0AH16-7	B170	0,55	1"1/4 G	-	
2BH7310-0AH26-7	B172	0,8	1"1/4 G	-	
2BH7610-0AH16-8	B260	2,2	1"1/4 G	-	
2BH7610-0AH36-8	B262	3,3	1"1/4 G	-	

G400 TRIFASE BISTADIO

Codice	Riferimento curva	Potenza (kW)	Attacchi E-U	Flange	Euro
2BH7220-0AH26-7	B150	0,81	1"1/4 G	-	
2BH7220-0AH56-7	B152	1,1	1"1/4 G	-	
2BH7320-0AH56-7	B182	1,5	1"1/4 G	-	
2BH7420-0AH26-7	B210	1,5	1"1/4 G	-	
2BH7420-0AH56-7	B212	3,3	1"1/4 G	-	
2BH7520-0AH26-8	B240	2,2	1"1/4 G	-	
2BH7520-0AH77-8	B244	4	1"1/4 G	-	
2BH7620-0AH36-8	B270	3,3	1"1/4 G	-	
2BH7620-0AH57-8	B272	5,7	1"1/4 G	-	

G400 TRIFASE TRE STADI

Codice	Riferimento curva	Potenza (kW)	Attacchi E-U	Flange	Euro
2BH7630-0AH67-8	B282	7,5	1"1/4	-	

Elmo Rietschle
A Gardner Denver Product

FLANGE FILETTATE

(ORDINARNE 2 PER SOFFIANTE)

Codice	Rif. codice soffiante Gardner	Descrizione	Euro
2BX1037	2BH11.../2BH13.../2BH7...	FLANGIA FILETT. 1"1/4 GAS	
2BX1038	2BH12.../2BH140.../2BH143.../2BH149...	FLANGIA FILETT. 1"1/2 GAS	
2BX1040	2BH141...	FLANGIA FILETT. 1"1/2 GAS	
2BX1041	2BH15.../2BH16...	FLANGIA FILETT. DN 55-2" GAS	
2BX1042	2BH190.../2BH191.../2BH193.../2BH1940..	FLANGIA FILETT. DN100-4" GAS	
2BX1043	2BH1943..	FLANGIA FILETT. DN130-5" GAS	

FLANGE FILETTATE

FILTRO IN ASPIRAZIONE CON CARTUCCIA IN CARTA

(ordinare in base agli attacchi della soffiante ed alla portata di funzionamento)

Codice	Rif. codice soffiante Gardner Denver	Portata Nm³/h (*)	Descrizione	Euro
2BX2100	2BH11.../2BH13.../2BH7...	125	FILTRO IN ASP. ATT.1"1/4 M	
2BX2101	2BH12.../2BH14...	150	FILTRO IN ASP. ATT.1"1/2 M	
2BX2102	2BH15.../2BH16...	300	FILTRO IN ASP. ATT.2" M	
2BX2104	2BH18...	500	FILTRO IN ASP. ATT.2"1/2 M	
2BX2109	-	900	FILTRO IN ASP. ATT.3" M	
2BX2065	2BH190.../2BH191...	1800	FILTRO IN ASP. ATT.4" M	

(*) con 200mm H20 di perdita di carico

FILTRI IN ASPIRAZIONE

CARTUCCE FILTRANTI IN CARTA

Codice	Riferimento Filtro	Descrizione (Ø est.x Ø int.x h)	Euro
2BXF-902658	2BX2100 da 1"1/4	CART. PER SOFFIANTE 98x60x72mm	
2BXF-904705	2BX2101 da 1"1/2	CART. PER SOFFIANTE 98x60x103mm	
2BXF-902657	2BX2102 da 2"	CART. PER SOFFIANTE 126x65x123mm	
2BXF-904706	2BX2104 da 2"1/2	CART. PER SOFFIANTE 152x88x125mm	
2BXF-904707	2BX2109 da 3"	CART. PER SOFFIANTE 201x146x156mm	
2BXF-904708	2BX2065 da 4"	CART. PER SOFFIANTE 254x195x192mm	

CARTUCCE FILTRO IN CARTA

RACCORDI ZINCATI

RACCORDI ZINCATI

Codice	Descrizione (Ø est.x Ø int.x h)	Euro
RZ-1000207	CURVA A LARGO RAGGIO FF 1"1/4	
RZ-1000208	CURVA A LARGO RAGGIO FF 1"1/2	
RZ-1000209	CURVA A LARGO RAGGIO FF 2"	
RZ-1000210	CURVA A LARGO RAGGIO FF 2"1/2	
RZ-1000211	CURVA A LARGO RAGGIO FF 3"	
RZ-040100	TRONCHETTO FIL. 1"1/4 x 100 mm	
RZ-050100	TRONCHETTO FIL. 1"1/2 x 100 mm	
RZ-063100	TRONCHETTO FIL. 2" x 100 mm	
RZ-075100	TRONCHETTO FIL. 2"1/2 x 100 mm	
RZ-090100	TRONCHETTO FIL. 3" x 100 mm	

DIFFUSORI A DISCO

DIFFUSORI ELESTOMERICI A BOLLE FINI
I diffusori Aquaflex rappresentano lo stato dell'arte nel campo della diffusione a micro bolle d'aria per impianti biologici ed applicazioni ove è necessaria una adeguata ossigenazione di fluidi acquosi. Sono stati progettati per avere elevata efficienza, portata e durata. Materiale della membrana EPDM&Silicone, materiale del corpo PP.

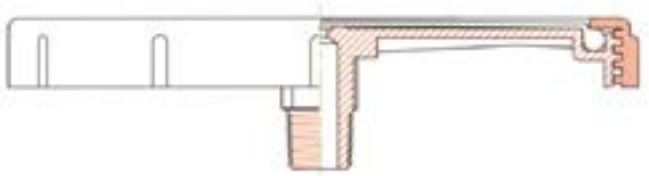

DATI TECNICI

Portata d'aria per diffusore	*2 - 10 Nm³/h*
Capacità di ossigenazione media in acqua pulita per areazione dal fondo	*22,9 g di O2/Nm³ per m di immersione*
Pressione di apertura membrana	*240mm H2O a 1 Nm³/h*
Peso diffusore:	*900g*
Materiale ghiera	*Polipropilene*
Materiale membrana	*EPDM*

Codice	Altezza (mm)	Diametro esterno (mm)	Diametro effettivo (mm)	Portata (m³/h)	Area perforata (m²)	Attacco
FME260	61	270	230	2 - 10	0,039	1" M

Codice	Euro
FME260	

CERTIFICATE

European Quality Assurance

Certificato

Idroservice S.r.l.

Via Don Tazzoli, 12 00040 Pomezia Roma, Italy

La certificazione rilasciata da EQA per il
Sistema di Gestione Qualità
è conforme alla norma e allo scopo sotto riportati

ISO 9001:2008

Scopo

Progettazione, produzione e commercializzazione di apparecchiature, impianti e prodotti chimici per il trattamento delle acque.

Registrazione n. QU3275
Prima emissione del 25 Febbraio 2002
Riemesso il 20 Gennaio 2017
Questo certificato è valido dal 20 Gennaio 2017 al 14 Settembre 2018
(E' valido fino al 19 Gennaio 2020 fatto salvo l'esito positivo della transizione alla ISO 9001:2015)

The Chief Executive

UKAS MANAGEMENT SYSTEMS
0047

CERTIFIED EQA ISO 9001

Further clarifications regarding the scope of this certificate and the applicability of ISO 9001:2008 requirements may be obtained by consulting EQA.
#903, 9F, 50, Digital-ro 33-gil, Guro-gu, Seoul, Korea, 152-742 / URL:www.eqaworld.com

Parametri chimici per acque potabili

Parametro	Valore massimo ammissibile D. lgs. 31/2001		Tecnologia di trattamento
Acrilammide	µg/l	0,10	CARBONE ATTIVO
Antimonio	µg/l	5	BAYOXIDE - OSMOSI INVERSA
Arsenico	µg/l	10	BAYOXIDE - OSMOSI INVERSA
Benzene	µg/l	1	CARBONE ATTIVO
Benzo(a)pirene	µg/l	0,01	CARBONE ATTIVO
Boro	mg/l	1	OSMOSI INVERSA
Bromato	µg/l	10	OSMOSI INVERSA
Cadmio	µg/l	5	RESINE - OSMOSI INVERSA
Cromo	µg/l	50	OSMOSI INVERSA
Rame	mg/l	1	OSMOSI INVERSA
Cianuro	µg/l	50	OSMOSI INVERSA
1,2-dicloroetano	µg/l	3	CARB. ATTIVO-TORRE DEGASAZ.
Epicloridrina	µg/l	0,1	CARBONE ATTIVO
Fluoruro	mg/l	1,5	OSMOSI INVERSA
Piombo	µg/l	10	OSMOSI INVERSA
Mercurio	µg/l	1	OSMOSI INVERSA
Nichel	µg/l	20	OSMOSI INVERSA
Nitrato (NO3-)	mg/l	50	RES. ANIONICHE - OSMOSI INV.
Nitrito (NO2-)	mg/l	0,5	OSSIDAZIONE
Antiparassitari	µg/l	0,1	CARBONE ATTIVO
Antiparassitari totali	µg/l	0,5	CARBONE ATTIVO
Idrocarburi policiclici aromatici	µg/l	0,1	CARBONE ATTIVO
Selenio	µg/l	10	BAYOXIDE - OSMOSI INVERSA
Tetracloroetilene + Tricloroetilene	µg/l	10	CARBONE ATTIVO
Trialometani totali	µg/l	30	CARBONE ATTIVO
Cloruro di vinile	µg/l	0,5	CARBONE ATTIVO
Clorito	µg/l	200	RIDUZIONE - OSMOSI INVERSA

Parametri chimici per acque potabili

Parametro	Valore massimo ammissibile D. lgs. 31/2001		Tecnologia di trattamento
Vanadio	µg/l	50	BAYOXIDE - OSMOSI INVERSA
Alluminio	µg/l	200	OSMOSI INVERSA
Ammonio	mg/l	0,50	CLORAZIONE - TORRE DEGAS. - OSM. INVERSA
Cloruro	mg/l	250	OSMOSI INVERSA
Clostridium perfringens (spore comprese)	unità/100 ml	0	RAGGI UV - CLORAZIONE
Colore		Accettabile per i consumatori e senza variazioni anomale	CARBONE ATTIVO
Conduttività	µS/cm (20 °C)	2.500	OSMOSI INVERSA
Concentrazione ioni idrogeno	unità di pH	6,5 µ pH µ 9,5	CORREZIONE PH
Ferro	µg/l	200	FILTRAZ. SU DIOSSIDO DI MANGANESE-ECOMIX
Manganese	µg/l	50	FILTRAZ. SU DIOSSIDO DI MANGANESE-ECOMIX
Odore			CARBONE ATTIVO
Ossidabilità secondo Kubel	mg/l di O2 consumato	5	CONSULTARE
Solfato	mg/l	250	RESINE ANIONICHE - OSMOSI INVERSA
Sodio	mg/l	200	OSMOSI INVERSA
Sapore		Accettabile per i consumatori e senza variazioni anomale	CARBONE ATTIVO
Conteggio delle colonie a 22 °C		Senza variazioni anomale	RAGGI UV - CLORAZIONE
Batteri coliformi a 37 °C	unità/100 ml	0	RAGGI UV - CLORAZIONE
Carbonio organico totale (TOC)		Senza variazioni anomale	CARBONE ATTIVO
Torbidità		Accettabile per i consumatori e senza variazioni anomale	FILTRAZ. SU MEDIA FILTRANTE
Durezza	°F	15-50 (valori consigliati)	RESINE CATIONICHE-ECOMIX
Residuo fisso a 180 °C	mg/l	1.500 (limite massimo consigliato)	OSMOSI INVERSA
Disinfettante residuo (se impiegato)	mg/l	Max 0,2	CARBONE ATTIVO
Escherichia coli (E. coli)	Numero/100ml	0	RAGGI UV - CLORAZIONE
Enterecocchi	Numero/100ml	0	RAGGI UV - CLORAZIONE
Fosforo (P_2O_5)*	µg/l	5000*	OSMOSI INVERSA

*: Rif. Valore - Massimo ammissibil per D. Lgs. 152/88

ISTRUZIONI PER L'AUTORIZZAZIONE AL RESO DI MERCE (R.M.A.)

ATTENZIONE: Questa pagina contiene le istruzioni relative alla compilazione e all'utilizzo del modulo RMA, non è necessario inviare questa pagina di istruzioni per ottenere l'autorizzazione al reso.

E' necessario inviare il presente modulo compilato in tutte le sue parti tramite fax o e-mail per poter ottenere il numero di RMA che autorizza l'invio di merce al magazzino della Idroservice Srl.
Verrà accettata solo merce autorizzata dal presente modulo, diversamente sarà rifiutata o respinta al mittente in porto assegnato; allo stesso modo verranno reinviati al mittente tutti i pacchi che non riporteranno all'esterno il numero di RMA o che non saranno accompagnati da bolla di reso.

I pacchi dovranno pervenire in PORTO FRANCO con imballo adeguato al trasporto.

Il numero di RMA è valido 7 giorni dalla data di rilascio.

Non verrà riconosciuta garanzia sui prodotti che riportino ammaccature o rotture in genere.

Una volta ricevuto il n° di rientro (RMA), il materiale dovrà:

Essere imballato in modo tale da evitare danni causati dal trasporto

Riportare all'esterno il numero di RMA

Essere accompagnato da bolla di reso con riportato il n°RMA

Essere spedito a:

IDROSERVICE SRL

VIA DON TAZZOLI, 12

00040 POMEZIA

Le spese ed il rischio del trasporto sono a carico del cliente e saranno in ogni caso fatturate.

Modulo richiesta - Restituzione Merci Autorizzate (RMA)

Dati Cliente ..... Telefono .....

Indirizzo ..... Fax .....

Cap ..... Città ..... E-mail .....

Persona di riferimento ..... Data compilazione .....

CAUSA RESO (barrare la casella corrispondente)

- ☐ ERRORE COMMERCIALE — Causa .....
- ☐ ERRORE LOGISTICA — Causa .....
- ☐ ERRORE CLIENTE — Causa .....
- ☐ DANNO VETTORE — Causa .....
- ☐ MATERIALE DIFETTOSO — Causa .....

ARTICOLO DA RENDERE:

Codice .....

Descrizione .....

Rif.to DDT di vendita Idroservice .....

Dichiarazione: Riconosciamo alla Idroservice Srl la facoltà di respingere la merce resa danneggiata o non integra in tutti i suoi componenti compreso gli imballi originali; le spese di trasporto sono a carico del cliente e saranno in ogni caso fatturate.

MODULI COMPILATI PARZIALMENTE NON VERRANNO ACCETTATI.

QUESTO DOCUMENTO DEVE ESSERE INVIATO PER AUTORIZZAZIONE A:

idroservice@idroservice.net oppure via fax al n° 06.91606153

SE LE INFORMAZIONI RIPORTATE SARANNO RITENUTE VALIDE E SUFFICIENTI, VI SARA' COMUNICATO SUCCESSIVAMENTE UN NUMERO DI RIENTRO, COME AUTORIZZAZIONE AL RESO

TIMBRO E FIRMA CLIENTE

(a cura della Idroservice)

RMA N°

Autorizzato da:

Riservato alla Idroservice srl

CONDIZIONI GENERALI DI VENDITA

1. DEFINIZIONI
Nelle presenti Condizioni Generali di Vendita le seguenti parole avranno i seguenti significati:
"Condizioni" indica le condizioni di vendita qui contenute.
"Contratto" indica un contratto per la vendita di Prodotti, stipulato dalla parte venditrice ("fornitore") con soggetti terzi ("Clienti o Cliente") a seguito del ricevimento da parte di questi ultimi della conferma di un ordine da parte del Fornitore.
"Fornitore" IDROSERVICE SRL.
"Prodotti" indica le apparecchiature e prodotti chimici per il trattamento delle acque, ovvero tutto quanto previsto dai cataloghi di vendita IDROSERVICE SRL.
"Ordine" indica un ordine di acquisto di prodotti trasmesso dal cliente al fornitore.
"Giorno lavorativo" indica qualunque giorno, dal lunedì al venerdì (compresi) non festivi.
"Conferma d'ordine" indica la conferma dell'ordine da parte del fornitore inviata al cliente.

2. GENERALITA'
2.1 Le presenti condizioni annullano e sostituiscono ogni altra condizione di vendita del fornitore. Eventuali accordi particolari (aventi ad oggetto, a titolo esemplificativo e non esaustivo, impianti o prodotti speciali su commessa) intervenuti con personale del fornitore non saranno validi se non verranno espressamente specificati nella Conferma d'ordine.
2.2 L'importo minimo dell'ordine è di euro 150,00 + i.v.a..
2.3 In casi straordinari potranno accettarsi ordini di valore inferiore ad euro 150,00 + iva e verranno addebitate euro 25.00 + iva di spese amministrative.
2.4 L'ordine perderà efficacia se nel termine di 15 giorni non seguirà la conferma d'ordine.
2.5 Il fornitore potrà a sua discrezione confermare in tutto o in parte l'ordine; in ogni caso il fornitore potrà rifiutare ordini non debitamente redatti o sottoscritti.
2.6 In caso di annullamento dell'ordine, il fornitore potrà trattenere gli acconti già ricevuti e il cliente dovrà pagare, una penale pari al 15% del valore dell'ordine, ferma la risarcibilità del danno ulteriore

3. PREZZO E PAGAMENTO
3.1 Il prezzo dovuto dal cliente per i prodotti sarà quello indicato nella conferma d'ordine.
3.2 I termini di pagamento si considereranno sempre essenziali.
3.3 Nel caso in cui il cliente risulti inadempiente alle condizioni di pagamento di cui sopra, fatto salvo il diritto alla risoluzione ed ogni altro diritto spettante in base alla legge o alle presenti condizioni, il Fornitore si riserva il diritto di sospendere e/o interrompere immediatamente la fornitura di ulteriori prodotti, senza alcuna conseguente responsabilità.
3.4 In aggiunta a quanto previsto al punto 3.3, in caso di inadempimento al pagamento del prezzo, il fornitore avrà il diritto di compensare eventuali suoi debiti nei confronti del cliente.
3.5 Su tutti gli importi rimasti insoluti dopo la scadenza del termine di pagamento saranno applicati interessi moratori nella misura e modalità previste dal decreto legislativo n. 231 del 23 ottobre 2002.

4. CARATTERISTICHE DEI PRODOTTI
4.1 Oltre a quanto previsto nei cataloghi, il fornitore non garantisce la conformità dei prodotti a specifiche e/o standard particolari richiesti dal cliente e non specificatamente accettati dal fornitore.

5. CONSEGNA
5.1 La consegna si intende Franco Magazzino del Fornitore.
5.2 Nel caso in cui il trasporto dei prodotti sia affidato al fornitore, quest'ultimo avrà facoltà di scegliere la modalità per la consegna dei prodotti. Il trasporto rimane comunque a rischio e spese del cliente. Il cliente verrà informato della disponibilità dei prodotti con semplice avviso, anche telefonico.
5.3 All'arrivo dei prodotti spetta al cliente l'onere di verificarne lo stato, la natura e la conformità all'ordine.
5.4 Qualsiasi perdita e/o danneggiamento rilevati all'arrivo dei prodotti sugli imballi deve essere dichiarata immediatamente al trasportatore.
5.5 I reclami al fornitore, per consegne eventualmente non conformi all'ordine, devono essere formulati immediatamente e confermati per iscritto entro 3 giorni dal ricevimento dei prodotti da parte del cliente. In mancanza di tale reclamo il fornitore sarà esonerato da qualsiasi obbligo nei confronti del cliente.

6. TERMINI CONSEGNA
6.1 I termini di consegna se indicati nella conferma d'ordine devono intendersi puramente indicativi in funzione delle previsioni di consegna effettuate al momento della stesura della conferma d'ordine; eventuali ritardi nella consegna dei prodotti non comporteranno nessuna responsabilità per il fornitore.
6.2 I termini di consegna si intendono come data di presa in carico dei prodotti da parte del trasportatore.
6.3 I termini di consegna si intendono sempre riferiti a giorni lavorativi.

7. GARANZIA
7.1 La durata della garanzia, salvo quanto diversamente previsto, a partire dalla data di consegna, è di 12 mesi per le apparecchiature di trattamento delle acque.
7.2 La garanzia non si applica né sui materiali di consumo, né alle parti d'usura (ad es. cartucce, lampade a raggi UV, membrane osmotiche, membrane valvole)
7.3 La garanzia non si applica alle sostituzioni o riparazioni che risultassero conseguenti all'usura normale dei materiali, dal loro uso difettoso (in particolare in ambienti per i quali i prodotti non fossero destinati), dal mancato rispetto delle istruzioni d'uso o di manutenzione, da difetti di manutenzione e/o improprio utilizzo (ovvero modifiche apportate senza il nostro consenso, utilizzo con acque aventi caratteristiche diverse per le quali è stata prodotta l'apparecchiatura), dalla mancanza di vigilanza o di errato immagazzinamento o collocamento, da anomalie derivanti dall'utilizzo di parti di ricambio o di usura che non sono di origine del fornitore e/o omologate dallo stesso.
7.4 Per poter invocare il beneficio della garanzia per vizi palesi, il cliente deve informare il fornitore, entro 10 (dieci) giorni dal ricevimento della merce e per iscritto, dei difetti che egli attribuisce al prodotto, fornendo tutte le giustificazioni al riguardo, il tutto accompagnato dai giustificativi d'acquisto. Per quanto riguarda vizi occulti, il termine della denuncia scritta è di 10 (dieci) giorni dalla scoperta della stessa.
7.5 Il fornitore si impegna ad effettuare la riparazione e/o la sostituzione dei prodotti e/o componenti degli stessi per difetti, salvo quanto previsti all'articolo 7.3. Le spese di trasporto per la riconsegna al fornitore dei prodotti e/o delle componenti degli stessi per la riparazione e/o sostituzione saranno a carico del cliente.
7.6 La garanzia cesserà qualora il cliente effettui lui stesso, o faccia eseguire da terzi, senza il consenso scritto del fornitore, le riparazioni o le modifiche sui prodotti.
7.7 Gli interventi effettuati ai sensi della presente garanzia non implicano il prolungamento della medesima.
7.8 Al di fuori di quanto previsto dalle presenti condizioni, ogni altra garanzia è esclusa nella misura massima consentita dalla legge.

8. RESTITUZIONE PRODOTTI
8.1 I prodotti restituiti saranno accettati dal fornitore solo dopo autorizzazione, scritta ed anticipata, dallo stesso (modulo R.M.A.).
8.2 Il fornitore si riserva di detrarre dal valore della merce resa eventuali spese di controllo, imballaggio rimessa a magazzino, oneri amministrativi o di altro genere. Le spese di trasporto per la riconsegna al fornitore dei prodotti saranno a carico del cliente.
8.3 I resi dovranno riferirsi a prodotti nuovi, non utilizzati e di produzione corrente.
8.4 L'accettazione del reso per errori di ordinazione, o per altre cause non imputabili al fornitore, daranno luogo a un addebito del 15% per spese di ri-stoccaggio in funzione del valore d'acquisto della merce.

9. DIRITTI DI PROPRIETA' INTELLETTUALE
9.1 Qualsiasi disegno, catalogo o documento tecnico inviato al cliente, prima o dopo la conclusione del contratto, rimane in esclusiva proprietà del fornitore e non potrà essere copiato, riprodotto, trasmesso o comunicato a terzi senza il consenso preventivo scritto del fornitore, in quanto di natura strettamente confidenziale. La violazione di tale obbligo darà diritto al fornitore di risolvere il contratto e richiedere il risarcimento del danno subito.

10. RESPONSABILITA'
10.1 I prodotti sono consegnati unitamente a documenti e/o certificati che ne illustrano le caratteristiche, i termini e le modalità di utilizzo e di cui il cliente riconosce l'importanza ai fini di un corretto impiego. Nel caso in cui i prodotti, per qualsiasi ragione, siano consegnati senza documentazione, è fatto obbligo al cliente attenderne il ricevimento prima del loro utilizzo. In caso contrario, è esclusa qualsiasi responsabilità del fornitore per i danni e le conseguenze pregiudizievoli che ne dovessero derivare.

11. LIMITE DI RESPONSABILITA'
11.1 Fermo quanto previsto all'articolo 4, all'articolo 7 ed all'articolo 10, e salvo quanto diversamente specificato nella conferma d'ordine, la responsabilità del fornitore per inadempimento nell'esecuzione dell'ordine e/o per danni riconducibili ai prodotti di cui all'ordine, non potrà eccedere l'importo pari a quanto pagato dal cliente per l'acquisto dei prodotti oggetto dell'ordine. In nessun caso il fornitore sarà responsabile per lucro cessante e/o per danni indiretti, quali, ad esempio, perdita d'uso e/o perdita di produzione subiti dal cliente.

12. FORZA MAGGIORE
12.1 Il fornitore potrà sospendere l'esecuzione dell'ordine quando tale esecuzione sia resa impossibile o irragionevolmente onerosa da un impedimento imprevedibile indipendente dalla sua volontà quale ad esempio: sciopero, boicottaggio, serrata, incendio, guerra, sommosse e rivoluzioni, requisizioni, embargo, interruzione di energia, ritardi nella consegna di componenti di materie prime.
12.2 Il fornitore dovrà comunicare al cliente il verificarsi e la cessazione delle circostanze di forza maggiore.

13. FORO COMPETENTE
13.1 Per ogni controversia derivante dall'interpretazione e/o esecuzione dell'ordine e/o presenti condizioni sarà competente in via esclusiva il Foro di Roma.

14. INFORMATIVA SULLA PRIVACY
Il cliente, informato ex art. 13 D.Lgs.196/2003, esprime espressamente il proprio consenso al trattamento dei dati personali forniti.
Ai sensi e per gli effetti di cui agli artt. 1341 - 1342 Cod. Civ. il cliente dichiara di conoscere le condizioni generali del fornitore ed in particolare dichiara di approvare specificatamente, con piena consapevolezza del loro significato e dei loro effetti, le seguenti clausole: 2.3) spese amministrative 2.6) annullamento dell'ordine, 3.3) inadempimento del cliente, 3.4) diritto di compensazione, 3.5) interessi moratori, 5.4) denuncia al trasportatore, 5.5) reclami, 6) termini di consegna, 7) garanzia, 8.4) restituzione prodotti, 9) diritti di proprietà intellettuale, 10) responsabilità, 11) limite di responsabilità, 13) foro competente.